

PEDROTTI

NORMALIZZATI

www.pedrotti.it

INDICE
INDEX
INDEX

GUIDA STAMPO, CENTRAGGI
MOLD GUIDE, CENTERING
FORMENFÜHRUNGEN, ZENTRIERUNGEN

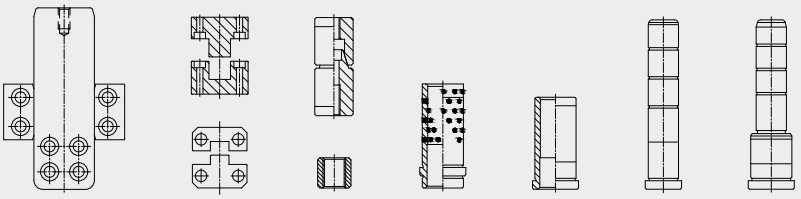

ESTRAZIONE E SPINE FIGURA, SOTTOSQUADRA, INIEZIONE, SUPPORTI
EJECTION AND CORE PINS, UNDERCUTS, INJECTION, SUPPORTS
AUSWERFER UND KERNSTIFTE, UNTERSCHNITTE, EINSPRITZUNG, STÜTZTE

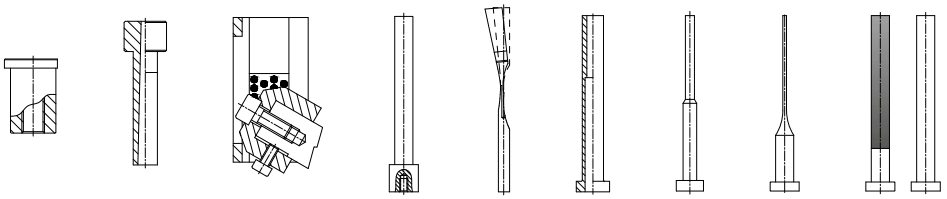

DATARI E MARCHI, VALVOLE, RAFFREDDAMENTI
DATE STAMPS AND MARKS, VALVES, COOLINGS
DATEN STEMPEL UND MARKEN, VENTILE, KÜHLUNGEN

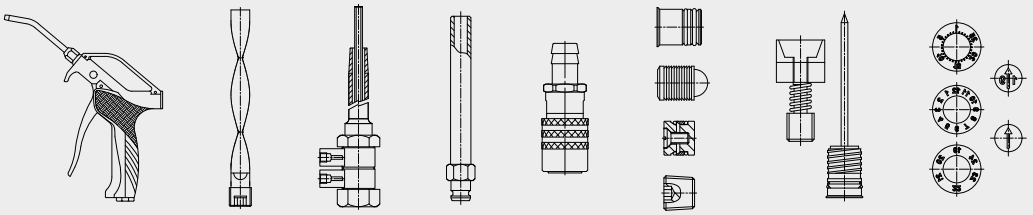

GUIDE PIANE, MOVIMENTI, VITERIA, GOLFARI
FLAT GUIDES, MOVEMENTS, FASTENERS, LIFTING
FLACHFÜHRUNGEN, BEWEGUNGEN, BEFESTIGUNGEN, RINGSCHRAUBEN

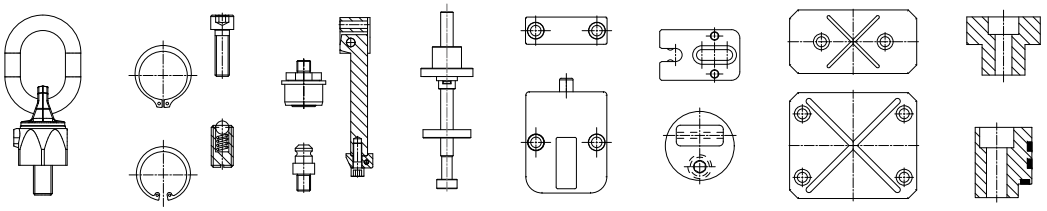

MATERIALE ELETTRICO
ELECTRICAL EQUIPMENT
FLACHFÜHRUNGEN, BEWEGUNGEN, ELEKTRISCHE AUSRÜSTUNG

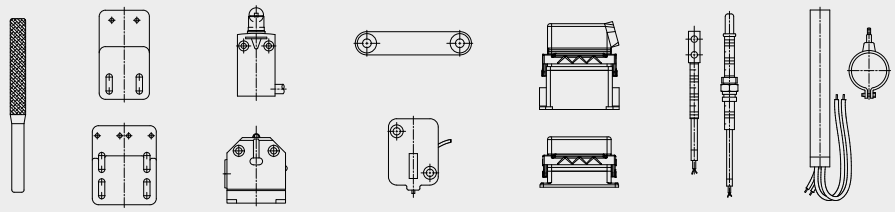

GUIDA STAMPO LAMIERA
MOLD GUIDE FOR SHEET METAL DIES
FORMENFÜHRUNGEN FÜR BLECHE AUS METALL

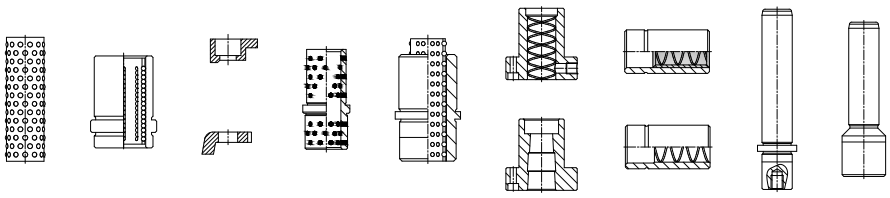

PUNZONI E MATRICI
PUNCHES AND DIES
STEMPEL UND SCHNEIDBUCHSE

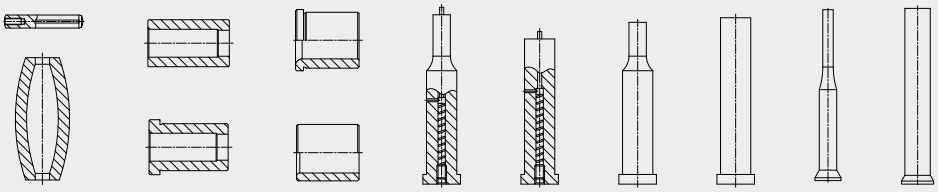

MOLLE, PIASTRINE DI PRECISIONE, MATERIALI
SPRINGS, PRECISION PLATES, MATERIALS
FEDERN, PRÄZISIONSPLATTEN, MATERIALIEN

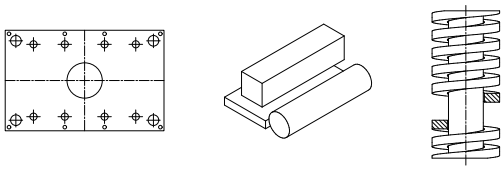

ELEMENTI DI STAFFAGGIO
CLAMPING ELEMENTS
SPANNELEMENTE

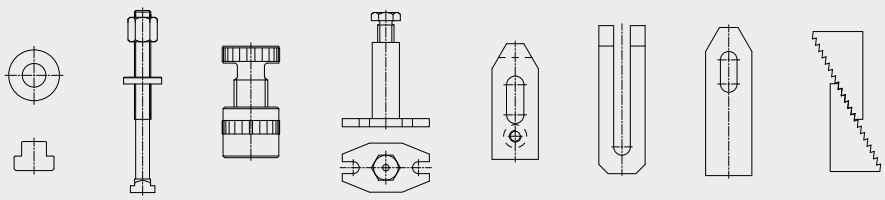

INDICE
INDEX
INDEX



www.pedrotti.it

ACCESSORI PER STAMPI DI PRESSOFUSIONE ED INIEZIONE
STANDARD ELEMENTS FOR DIE CASTING AND PLASTIC INJECTION MOLDS
NORMALIEN FÜR DRUCKGUSS UND SPRITZGUSSWERKZEUGEN

COLONNE DI GUIDA — *GUIDING PILLARS - FÜHRUNGSSÄULEN*

ECO-1 COLONNA DI GUIDA A DUE DIAMETRI ..... p. 34
Guide pillar without centering collar
Führungssäule ohne Zentrierbund

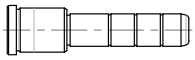

ECO-1H COLONNA DI GUIDA A DUE DIAMETRI ..... p. 36
Guide pillar without centering collar
Führungssäule ohne Zentrierbund

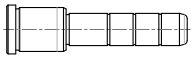

ECO-1M COLONNA DI GUIDA A DUE DIAMETRI ..... p. 38
Guide pillar without centering collar
Führungssäule ohne Zentrierbund

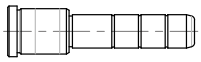

ECO-1S COLONNA DI GUIDA A DUE DIAMETRI SPALLATA ..... p. 39
Guide pillar with centering collar
Führungssäule mit Zentrierbund

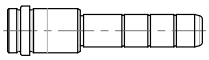

ECO-1SH COLONNA DI GUIDA A DUE DIAMETRI SPALLATA ..... p. 40
Guide pillar with centering collar
Führungssäule mit Zentrierbund

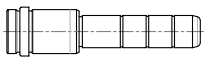

ECO-1SM COLONNA DI GUIDA A DUE DIAMETRI SPALLATA ..... p. 42
Guide pillar with centering collar
Führungssäule mit Zentrierbund

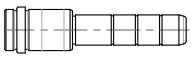

ECO-2 COLONNA DI GUIDA A UN DIAMETRO ..... p. 43
Guide pillar with oil grooves
Führungsbolzen mit Schmiernuten

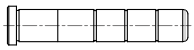

ECO-2L COLONNA DI GUIDA LISCIA PER BUSSOLE ACCIAIO E AUTOLUBRIFICANTI ..... p. 44
Guide pillar without oil grooves for steel and autolube bushes
Flache Führungsbolzen für selbstschmierenden Stahlbuchsen

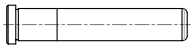

ECO-2LC COLONNA DI GUIDA LISCIA PER CORSOI ..... p. 45
Guide pillar without oil grooves for slides
Schrägbolzen für Schlitten

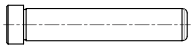

ECO-2E COLONNA CARRO SENZA TESTA ..... p. 45
Slide pillar without head
Schrägbolzen ohne Bund

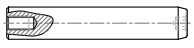

ECO-2SG COLONNA DI GUIDA LISCIA PER GABBIE A SFERA p.46
Guide pillar without oil grooves for ball cages
Flache Führungsbolzen für Kugelführungseinheiten

BUSSOLE DI GUIDA — *GUIDING BUSHES - FÜHRUNGSBUCHSEN*

EBU-1 BUSSOLA DI GUIDA ..... p. 47
Guide bush without centering collar
Führungsbuchse ohne Zentrierbund

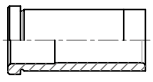

EBU-1S BUSSOLA DI GUIDA SPALLATA ..... p. 47
Guide bush with centering collar
Führungsbuchse mit Zentrierbund

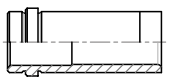

EBU-1H BUSSOLA DI GUIDA ..... p. 48
Guide bush without centering collar
Führungsbuchse ohne Zentrierbund



EBU-1M BUSSOLA DI GUIDA ..... p. 49
Guide bush without centering collar
Führungsbuchse ohne Zentrierbund

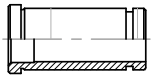

ACCESSORI PER STAMPI DI PRESSOFUSIONE ED INIEZIONE
STANDARD ELEMENTS FOR DIE CASTING AND PLASTIC INJECTION MOLDS
NORMALIEN FÜR DRUCKGUSS UND SPRITZGUSSWERK ZEUGEN

EBU-1SH BUSSOLA DI GUIDA SPALLATA ..... p. 50
Guide bush with centering collar
Führungsbuchse mit Zentrierbund

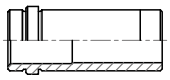

EBU-1SM BUSSOLA DI GUIDA SPALLATA ..... p. 51
Guide bush with centering collar
Führungsbuchse mit Zentrierbund

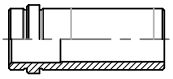

EBU-1B BUSSOLA DI GUIDA IN BRONZO ..... p. 52
Bronze guide bush without centering collar
Führungsbuchse aus Bronze ohne Zentrierbund

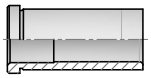

EBU-1BG BUSSOLA DI GUIDA AUTOLUBRIFICANTE ..... p. 53
Self lubricating guide bush without centering collar
Wartungsfreier Führungsbuchse ohne Zentrierbund

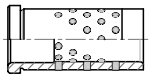

EBU-1SBG BUSSOLA DI GUIDA SPALLATA AUTOLUBRIFICANTE ..... p. 53
Self lubricating guide bush with centering collar
Wartungsfreier Führungsbuchse mit Zentrierbund

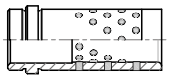

EBU-1HBG BUSSOLA DI GUIDA AUTOLUBRIFICANTE ..... p. 54
Self lubricating guide bush
Wartungsfreier Führungbuchse

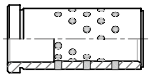

EBU-2 BUSSOLA DI GUIDA LISCIA ..... p. 56
Guide bush
Führungshülse

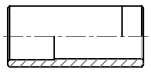

EBU-2B BUSSOLA DI GUIDA LISCIA IN BRONZO ..... p. 56
Bronze Guide bush
Aus Bronze Führungshülse

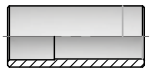

EBU-3 BUSSOLA DI GUIDA SPALLATA PER TAVOLINI ..... p. 57
Guide bush with centering collar, for ejector set
Führungsbuchse mit Zentrierbund für Auswerferpaket

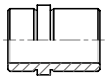

EBU-3B BUSSOLA DI GUIDA IN BRONZO SPALLATA PER TAVOLINI ..... p. 57
Bronze guide bush with centering collar, for ejector set
Führungsbuchse mit Zentrierbund aus Bronze, für Auswerferpaket

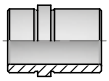

EBU-3SC BUSSOLA DI GUIDA SPALLATA PER GABBIE A SFERA ..... p. 58
Guide bush with centering collar for ball cages
Führungsbuchse mit Zentrierbund für Kugelführungseinheiten

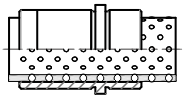

EBU-3BG BUSSOLA DI GUIDA SPALLATA AUTOLUBRIFICANTE PER TAVOLINI ..... p. 58
Self lubricating guide bush with centering collar, for ejector set
Führungsbuchse mit Zentrierbund für Auswerferpaket, wartungsfrei

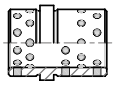

ELEMENTI DI CENTRAGGIO - *CENTERING ELEMENTS - ZENTRIERELEMENTEN*

EZP-1 BUSSOLA DI CENTRAGGIO ..... p. 59
Centering bush with two fitting diameters
Zentrierhülse mit zwei Passdurchmessern

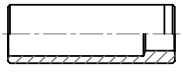

EZP-1H BUSSOLA DI CENTRAGGIO ..... p. 59
Centering bush with two fitting diameters
Zentrierhülse mit zwei Passdurchmessern



ACCESSORI PER STAMPI DI PRESSOFUSIONE ED INIEZIONE
STANDARD ELEMENTS FOR DIE CASTING AND PLASTIC INJECTION MOLDS
NORMALIEN FÜR DRUCKGUSS UND SPRITZGUSSWERKZEUGEN

EDC — DISTANZIALE PER COLONNE E BUSSOLE ..... p. 60
Spacer for pillars and bushes
Distanzscheibe für säulen und buchsen

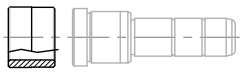

ECB — CENTRATORE CONICO ..... p. 61
Centering unit
Zentriereinheit

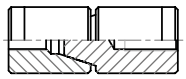

ECBF — CENTRATORE CONICO CON FISSAGGIO FRONTALE ..... p. 61
Centering unit eith front fastening
Zentriereinheit mit vordere befestigung

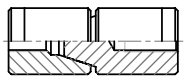

EBF-1 — BUSSOLA LISCIA FILETTATA PER CENTRAGGIO PIASTRE ..... p. 62
Threaded centering bush
Gewindebuchse zur Plattenzentrierung



GPL — CENTRATORE PRISMATICO LATERALE ..... p. 62
Side lock
Endzentrierung flach horizontal

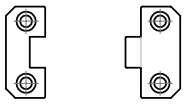

GPV — CENTRATORE PRISMATICO RIVESTITO ..... p. 63
Top lock
Endzentrierung flach

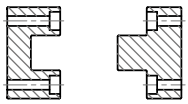

GP3 — CENTRATORE TRE PIASTRE ..... p. 63
Centering unit - three plates
Endzentrierung - drei Platten

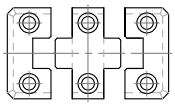

ECQ — COLONNA QUADRA CON GUIDE ..... p. 64
Square pillar with guides
Quadratischen Säule mit Führungen

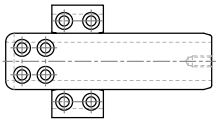

ECQ-Q2 — GUIDE PER COLONNA QUADRA p.65
Guides for square pillar
Führungen Für Quadratischen Säule

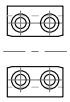

ECPQ — CENTRATORE PRISMATICO QUADRO p.65
Square centering unit
Endzentrierung prismatisch

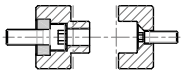

ESPULSORI - *EJECTORS - AUSWERFERSTIFTEN*

EES-1 — ESPULSORE A TESTA CONICA ..... p. 68
Conical head ejector pin
Auswerferstift mit konischem Kopf

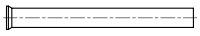

ETS — ESPULSORE A TESTA SFACCETTATA ..... p. 69
Contour head pin
Konturkernstifte



EES-2 — ESPULSORE A TESTA CILINDRICA NITRURATO FORABILE ..... p. 70
Drillable nitrided ejector pin
Auswerferstift nitriert, aufstechbar

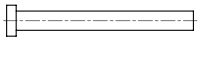

EES-2C — ESPULSORE A TESTA CILINDRICA NITRURATO ..... p. 71
Nitrided ejector pin
Auswerferstift nitriert

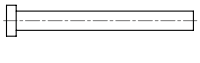

EES-2CP — ESPULSORE A TESTA CILINDRICA NITRURATO IN POLLICI ..... p. 72
Nitrided ejector pin in inches
Auswerferstift nitriert in Zoll

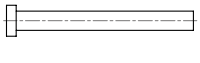

ACCESSORI PER STAMPI DI PRESSOFUSIONE ED INIEZIONE
STANDARD ELEMENTS FOR DIE CASTING AND PLASTIC INJECTION MOLDS
NORMALIEN FÜR DRUCKGUSS UND SPRITZGUSSWERK ZEUGEN

EES-2T ESPULSORE A TESTA CILINDRICA TEMPRATO ..... p. 73
Hardened ejector pin
Auswerferstift gehärtet

EES-2DLC ESPULSORE RIVESTITO DLC ..... p. 74
Dlc coated ejector pin
Auswerferstift verkleidet mit dlc

EES-2INOX ESPULSORE IN ACCIAIO INOSSIDABILE TEMPRATO p.75
Stainless steel ejector pin, hardened
Auswerferstift rostfrei, gehärtet

EES-2CU SPINA PER PARTE STAMPANTE IN RAME p.76
Copper core pin
Kupferkernstift

EES-2CB/ CBY SPINA A TESTA CILINDRICA NON NITRURATA PER PARTE STAMPANTE ..... p. 77
Non-nitrided cylindrical head pin for cavity-core
Nicht nitrierter Zylinderstift für Formteil

EES-2CBH SPINA A TESTA CILINDRICA FILETTATA NON NITRURATA ..... p. 78
Non-nitrided cylindrical head pin with thread
Nicht nitrierter gewindet zylinderstift

EES-2NL ESPULSORE NERO LUCIDO ..... p. 79
Ejector pin for die casting
Auswerferstift für Druckguss

EES-2CBM ESPULSORE A TESTA CILINDRICA PER PRESSOFUSIONE ..... p. 80
Ejector pin for die casting
Auswerferstift für Druckguss

EES-2CL ESPULSORE NITRURATO LAMELLARE ..... p. 81
Nitrided blade ejector pin
Flachauswerferstift c

EES-2TL ESPULSORE TEMPERATO LAMELLARE ..... p. 82
Hardened blade ejector pin
Flachauswerferstift gehärtet

EES-2CLR ESPULSORE NITRURATO LAMELLARE - 4 RAGGI ..... p. 83
Nitrided blade ejector pin - 4 RADII
Flachauswerferstift nitriert - 4 RADIEN

EES-2TLR ESPULSORE TEMPRATO LAMELLARE - 4 RAGGI ..... p. 84
Hardened blade ejector pin - 4 RADII
Flachauswerferstift gehärtet - 4 RAIDIEN

EES-2TLR DLC ESPULSORE TEMPERATO LAMELLARE RIVESTITO DLC ..... p. 85
Hardened blade ejector pin, DLC coated
Flachauswerferstift gehärtet mit DLC

EES-3 ESPULSORE A TESTA CILINDRICA NITRURATO CON RIBASSO ..... p. 86
Nitrided cylindrical head ejector pin, stepped
Auswerferstift mit Zylinderkopf, nitriert, abgestützt

EES-3T ESPULSORE A TESTA CILINDRICA TEMPRATO CON RIBASSO ..... p. 86
Hardened cylindrical head ejector pin, stepped
Auswerferstift mit Zylinderkopf, gehärtet, abgestützt

ACCESSORI PER STAMPI DI PRESSOFUSIONE ED INIEZIONE
STANDARD ELEMENTS FOR DIE CASTING AND PLASTIC INJECTION MOLDS
NORMALIEN FÜR DRUCKGUSS UND SPRITZGUSSWERKZEUGEN

EES-3HSS ESPULSORE A TESTA CILINDRICA IN HSS CON RIBASSO ..... p. 87
Hss cylindrical head ejector pin, stepped
Auswerferstift mit zylinderkopf, auf hss, abgestützt



EES-3CP ESPULSORE A TESTA CILINDRICA NITRURATO CON RIBASSO, IN POLLICI ..... p. 88
Nitrided cylindrical head ejector pin in inches, stepped
Auswerferstift mit Zylinderkopf, nitriert, abgestützt, in Zoll

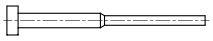

EES-4P ESPULSORE A CANNOCCHIALE NITRURATO IN POLLICI ..... p. 88
Sleeve ejector nitrided in inches
Auswerferhülse, nitriert, in Zoll



EES-4T ESPULSORE A CANNOCCHIALE TEMPRATO ..... p. 89
Sleeve ejector hardened
Auswerferhülse, gehärtet



EES-4 ESPULSORE A CANNOCCHIALE NITRURATO ..... p. 90
Sleeve ejector nitrided
Auswerferhülse, nitriert

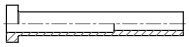

EES-4S ESPULSORE A CANNOCCHIALE NITRURATO - NO STEP ..... p. 92
Sleeve ejector nitrided - no step
Auswerferhülse, nitriert - no step

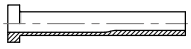

EES-4TS ESPULSORE A CANNOCCHIALE TEMPRATO - NO STEP ..... p. 93
Sleeve ejector hardened - no step
Auswerferhülse, gehärtet - no step

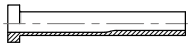

EES-FLEX ESPULSORE ELASTICO PER SOTTOSQUADRA ..... p. 94
Flexible ejector pin
Flexibel Auswerferstift für Hinterschnitt



CAT ASTA PER ESTRAZIONE SOTTOSQUADRA ..... p. 95
Undercut ejection bar
Stange zum unterschneidungsauswerfen

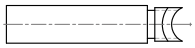

CAS SLITTA ESTRAZIONE - STANDARD ..... p. 96
Sliding ejection unit - standard
Schiebeauswurfeenheit - standard

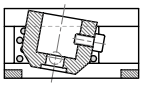

CAF SLITTA ESTRAZIONE - COMPATTA ..... p. 97
Sliding ejection unit - compact
Schiebeauswurfeenheit - kompakt

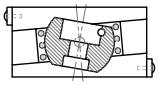

ELEMENTI PER INIEZIONE - *INJECTION ELEMENTS - EINSPRITZUNG ELEMENTEN*

BTC BUSSOLA TIRACOLATA ..... p. 98
Retainer bush with undercut
Haltebuchse

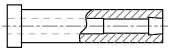

EUG-1
EUG-1T UGELLO DI INIEZIONE NON TEMPRATO / TEMPRATO ..... p. 98
Sprue bush / hardened sprue bush
Angussdüse ungehärtet / gehärtet

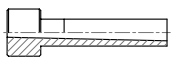

ACCESSORI PER STAMPI DI PRESSOFUSIONE ED INIEZIONE
STANDARD ELEMENTS FOR DIE CASTING AND PLASTIC INJECTION MOLDS
NORMALIEN FÜR DRUCKGUSS UND SPRITZGUSSWERKZEUGEN

SUPPORTI - *HOLDERS - SOCHELN*

ECST SUPPORTO CILINDRICO ..... p. 99
Cylindrical holder
Zylindrische Stützen

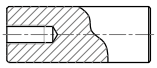

EDF DISTANZIALE FORATO ..... p. 99
Guide bush
Führungshülse

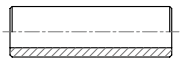

BTR-1 BARRA TEMPRATA E RETTIFICATA (ADATTA PER FILETTATURE INTERNE) ..... p. 100
Ground bar hardened (suitable for internal threads)
Stab, geschliffen und gehärtet (für Innengewinde)

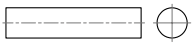

EAC-1 ANELLO DI CENTRAGGIO ..... p. 100
Centering ring
Zentrierflansche

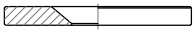

EA-1 PIEDINO APPOGGIO TAVOLINO ..... p. 101
Buffer disk for ejector set
Anschlagplättchen für Auswerferpaket



EA-2 PIEDINO APPOGGIO TAVOLINO ..... p. 101
Buffer disk for ejector set
Anschlagplättchen für Auswerferpaket



EA-3 INSERTO FILETTATO PER TAVOLINI ..... p. 102
Threaded insert for ejection plates
Gewindeeinsatz für Auswerferplatten

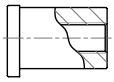

EA-4 VITE FINE CORSA ..... p. 102
Limiting screw
Begrenzungsschraube

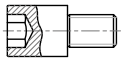

DATARI E MARCHI - *STAMPS AND MARKS - STEMPEL UND MARKEN*

EDA DATARIO CORPO + INSERTO ..... p. 105
Date stamp body + insert
Datumstempel korper + einsatz

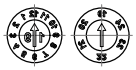

EDA-B DATARIO CORPO + INSERTO ..... p. 106
Date stamp body + insert
Datumstempel korper + einsatz



EDA-C DATARIO A VITE CORPO + INSERTO p.108
screw date stamp body + insert
schrauben Datumstempel Korper + einsatz



EDA-D DATARIO MULTIPLO ..... p. 110
Multiple date stamp
Mehrere Datumstempel

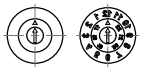

EDA-E DATARIO PER PRESSOFUSIONE ..... p. 110
Date stamp for die casting
DatumStempel für den Druckguss

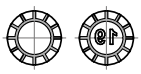

EMR MARCHIO DI RICICLAGGIO ..... p. 111
Recycling mark
Recyclingstempel

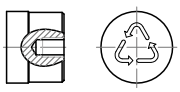

EMR-B MARCHIO DI RICICLAGGIO - MODELLO PER FISSAGGIO ANTERIORE ..... p. 112
Recycling mark – model for front fixing
Recyclingstempelsmodel zur vorne Befestigung

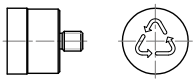

EII INSERTO INDICATORE ..... p. 112
Arrow insert
Pfeileinsatz



VALVOLE - *VALVES - VENTILEN*

EVA VALVOLA PER L'ARIA p.113
Air valve
Luftventil

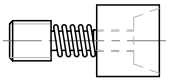

EVA-B VALVOLA PER L'ARIA p.113
Air valve
Luftventil



EVA-S MICRO VALVOLA GAS p.114
Micro breathing cell
Mikrogasventile



ISG INSERTO PER SFOGO GAS p.114
Insert for gas vent
Formeinsatz für gasablass

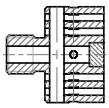

VASP VALVOLA PER L'ARIA A SPILLO p.115
Needle air valve
Nadelluftventil



ELEMENTI DI RAFFREDDAMENTO - *COOLING DEVICES - KÜHLGERÄTE*

ETR TAPPO RAPIDO p.116
Quick plug
Verschussstopfen



ETRI TAPPO DEVIATORE p.116
Diverter plug
Umlenhtopfen

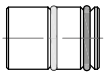

ETL TAPPO PER CIRCUITI RAFFREDDAMENTO p.117
Plug for cooling circuits
Stecker für Kühlkreisläufe



ETT TAPPO DI CHIUSURA p.118
Shut-off screw
Verschlussschraube



ETQ TAPPO ESPANDIBILE CON SFERA p.119
Expandable plug with sphere
Erweiterbar Stecker mit ball

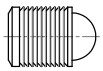

ETP TAPPO CONICO p.120
Conical plug
Kegelverschlussschraube



ACCESSORI PER STAMPI DI PRESSOFUSIONE ED INIEZIONE
STANDARD ELEMENTS FOR DIE CASTING AND PLASTIC INJECTION MOLDS
NORMALIEN FÜR DRUCKGUSS UND SPRITZGUSSWERKZEUGEN

DEV-1	DEVIATORE DI FLUSSO *Deflecting element* *Umlenkelement*	p.121	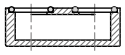
ERH	RACCORDO RAPIDO PORTAGOMMA *Hose coupler* *Schnellanschluss*	p.122	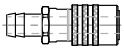
ERH-9	RACCORDO RAPIDO PORTAGOMMA 90° *Hose coupler 90°* *Schnellanschluss 90*	p.122	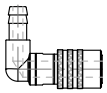
ERH-M	RACCORDO RAPIDO MASCHIO *Male hose coupler* *Schnellanschluss mit aussengewinde*	p.123	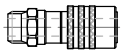
ERH-F	RACCORDO RAPIDO FEMMINA *Female hose coupler* *Schnellanschluss mit innengewinde*	p.123	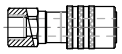
EIH	INNESTO RAPIDO *Quick coupler* *Schnellkupplung*	p.124	
EIH-F	INNESTO RAPIDO FEMMINA *Female quick coupler* *Schnellkupplung mit innengewinde*	p.124	
EPR	PROLUNGA INNESTO RAPIDO *Quick coupling extension* *Verlängerung Schnellkupplung*	p.125	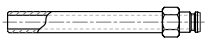
EIX	INNESTO RAPIDO DIRETTO CON PORTAGOMMA *Direct hose quick coupler* *Direkte schlauch-schnellkupplung*	p.125	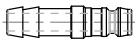
ERPL-M	PORTAGOMMA PER TUBO PUSH LOCK *Male hose coupler for push lock pipe* *Schnellstecktulle mit aussgewinde*	p.126	
ERPL-F	PORTAGOMMA FEMMINA PER TUBO PUSH LOCK *Female hose coupler for push lock pipe* *Schnellstecktulle mit innengewinde*	p.126	
ENGM	NIPPLO GAS METRICO *Gas-metric nipple* *Gas-metrischer nippel*	p.127	
ENPL	TUBO PUSH LOCK *Push lock pipe* *Schnellsteckschläuche*	p.127	
EDIS	DISTRIBUTORE PER RAFFREDDAMENTI *Manifold for coolings* *Kuehlungsverteilungsblock*	p.128	
EJCR	JET COOLER - REGOLABILE *Jet cooler - adjustable* *Jet cooler - verstellbar*	p.129	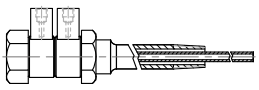

ACCESSORI PER STAMPI DI PRESSOFUSIONE ED INIEZIONE
STANDARD ELEMENTS FOR DIE CASTING AND PLASTIC INJECTION MOLDS
NORMALIEN FÜR DRUCKGUSS UND SPRITZGUSSWERKZEUGEN

ERF	RACCORDI CE SERIE NORMALE *CE hose coupler normal type* *CE-Anschlussstück standard*	p.130	
ERO	RACCORDI CE SERIE LUNGA *CE hose coupler long type* *CE-Anschlussstück*	p.130	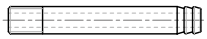
EPRF	PROLUNGA FILETTATA *Threaded extension* *Gewindeverlängerung*	p.131	
RAP	DEFLETTORE RAFFREDDAMENTO *Baffle plug* *Umlenkblech Stecker*	p.132	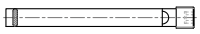
RAS	DEFLETTORE RAFFREDDAMENTO *Baffle plug* *Umlenkblech Stecker*	p.133	
RF	RAFFREDDATORE A FONTANA *Fountain cooler* *Kühldüse*	p.134	
RFP	RAFFREDDATORE A FONTANA IN PARALLELO *Parallel fountain cooler* *Parallel-Kühlwasserverteiler*	p.135	
RL	RAFFREDDATORE A LAMA CON O-RING *Blade cooler with O-Ring* *Umlenksteg mit O-Ring*	p.136	
RLA	RAFFREDDATORE A LAMA AUTOBLOCCANTE *Plug baffle* *Umlenksteg*	p.137	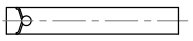
TEFLON	GUARNIZIONE IN TEFLON PER RACCORDI E TAPPI *Sealing TEFLON band* *TEFLON-Dichtungen für Anschlüsse und Verschlussstopfen*	p.137	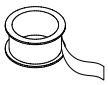
EPVC	TUBO PVC *Pvc hose* *Pvc-Schlauch*	p.138	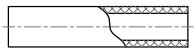
EFS	FASCETTA STRINGITUBO *Hose clamp* *Schlauchschelle*	p.138	
GUN	PISTOLA DI SOFFIAGGIO *Blow gun* *Blaspistolen*	p.139	
EOR EOR-V	ANELLO OR *O-Ring* *O-Ring*	p.140	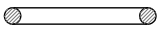

ACCESSORI PER STAMPI DI PRESSOFUSIONE ED INIEZIONE
STANDARD ELEMENTS FOR DIE CASTING AND PLASTIC INJECTION MOLDS
NORMALIEN FÜR DRUCKGUSS UND SPRITZGUSSWERKZEUGEN

ELEMENTI DI GUIDA - GUIDING ELEMENTS - FÜHRUNGELEMENTEN

CCZ / CCX — CUNEO DI CONTRASTO *Contrast wedge* *Gegendruckkeil* p.144



GPZ / GPX — GUIDA PIANA *Flat guide* *Flachführung* p.144



GLZ / GLX — GUIDA A L *L-guide* *L-Führung* p.145



GTZ / GTX — GUIDA A T *T-guide* *T-Führung* p.145



GL-BG — GUIDA A L AUTOLUBRIFICANTE *Self lubricating L-Guide* *L-Selbstschmierführungs* p.146



GP-BG — GUIDA PIANA AUTOLUBRIFICANTE *Self lubricating flat guide* *Flachführung* p.147

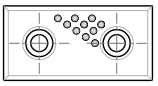

ELEMENTI DI APERTURA STAMPO - *MOLD MOVEMENT DEVICES - EROEFFNUNGSELEMENTEN DES WEHZEUGES*

PST B-C-D — PIASTRINE DI AGGIUSTAGGIO *Pressure plates* *Druckplatten* p.148

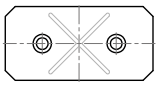

PST R-S-T — PIASTRINE DI AGGIUSTAGGIO *Pressure plates* *Druckplatten* p.149



RCR — RITENSORE PER CORSOIO REGOLABILE *Elastic clamp for adjustable slide* *Schiebersicherung, einstellbar* p.150

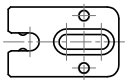

RCS — RITENSORE PER CORSOIO *Slide Retainer* *Schiebersicherung* p.151

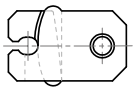

SLI-1 / SLI-2 — RITENSORE RETTANGOLARE PER CORSOIO *Rectangular slide retainer* *Schieberhalte rechteckige* p.152

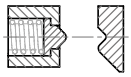

SLI-3 — RITENSORE TONDO PER CORSOIO *Round slide retainer* *Rundschieberhalte* p.152

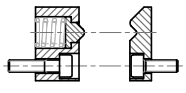

CYC — CONTACOLPI *Cycle counter* *Hubzähler* p.154

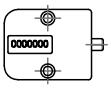

CYC - R/L — CONTACOLPI TONDO *Round cycle counter* *Runde Hubzähler* p.155

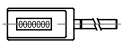

ACCESSORI PER STAMPI DI PRESSOFUSIONE ED INIEZIONE
STANDARD ELEMENTS FOR DIE CASTING AND PLASTIC INJECTION MOLDS
NORMALIEN FÜR DRUCKGUSS UND SPRITZGUSSWERKZEUGEN

ET — TRASCINATORE p.156
Puller
Mitnehmer

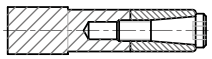

AS — TRASCINATORE PER DOPPIA ESTRAZIONE p.156
Two stages ejector, trailing type
Zweistufenauswerfer nachlaufend

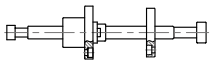

ZH90/.. — LEVA p.157
Lever
Hebel



ZH90/0.. — BARRA DI APPOGGIO p.157
Support bar
Auflagestange

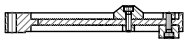

ZH91/.. — DISPOSITIVO EXTRA COMPLETO p.158
Complete extra device
Sondervorrichtung komplett

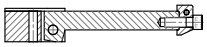

BOX — BOX PREIMPOSTATO p.158
Pre-set box
Voreingestellte box

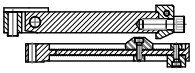

AG-S — DISPOSITIVO AUTOMATICO DI ESTRAZIONE p.160
Automatic ejector device
Werkzeugkupplung

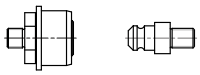

SEG-1 — ANELLO DI SICUREZZA PER ALBERI p.162
Circlip for axles
Seegerring für Wellen

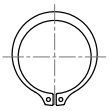

SEG-2 — ANELLO DI SICUREZZA PER FORI p.163
Circlip for holes
Seegerring für löcker

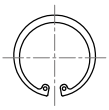

VITI - *SCREWS - SCHRAUBEN*

EV-1 — VITE A TESTA CILINDRICA CON ESAGONO INCASSATO p.164
Cylindrical head screw with hexagon socket
Zylinderkopfschraube mit Innensechskant

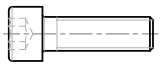

EV-2 — VITE TESTA CILINDRICA RIBASSATA p.165
Cylinder head screw, flat head
Zylinderkopfschraube flach

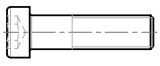

EVR-1 — VITE A COLLETTO CON GAMBO RETTIFICATO p.166
Shoulder screw
Schulterpassschraube



EVR-2 — VITE A COLLETTO CON DISTANZIALE RETTIFICATO - KRT p.166
Guiding shoulder screw
Schulterführungsschraube

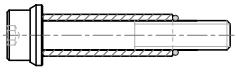

EVR-3 — VITE DI GUIDA - PER MOLLE IN ELASTOMERO E ACCIAIO p.167
Guide bolt - for elastomer and steel springs
Führungsbolzen - für federn in elastomer und stah

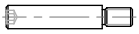

EVS-1 — VITE A TESTA SVASATA PIANA CON ESAGONO INCASSATO p.167
Countersunk head screw with hexagon socket
Senkkopfschraube mit Innensechskant

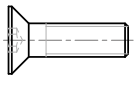

ACCESSORI PER STAMPI DI PRESSOFUSIONE ED INIEZIONE
STANDARD ELEMENTS FOR DIE CASTING AND PLASTIC INJECTION MOLDS
NORMALIEN FÜR DRUCKGUSS UND SPRITZGUSSWERKZEUGEN

PUNTI DI SOLLEVAMENTO - *LIFTING POINTS* - *HEBEPUNKTE*

EGR / EGRP — GRANO FILETTATO CON ESAGONO INCASSATO — p.168
hex-socket threaded set screw
gewindestift

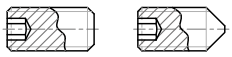

EGF — GRANO A SFERA — p.168
Spring plunger
kugelstift

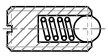

EGRT — GRANO A SFERA CON TESTA — p.169
Spring plunger shouldered
Federndes Druckstück

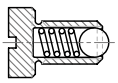

EGM — GOLFARE MASCHIO — p.170
Eyebolt
Ringschraube

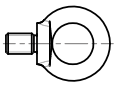

VRS-F — GOLFARE GIREVOLE MASCHIO — p.171
Swivelling eyebolt
Ringschraube

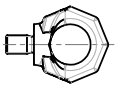

VRM — GOLFARE GIREVOLE FEMMINA — p.172
Swivelling eyenut
Ringmutter



VLBG — GOLFARE GIREVOLE CON BULLONE — p.173
Load ring bolted
Wirbelbock mit Schraube

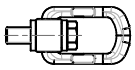

VWBG — GOLFARE GIREVOLE CON ANELLO — p.174
Load ring
Wirbelbock mit Ring

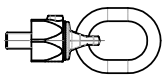

MATERIALE ELETTRICO - ELECTRICAL EQUIPEMENT - ELEKTRISCHE AUSRÜSTUNG

EUTX — RISCALDATORE ULTRAMAX — p.177
Ultramax heater
Erhitzer Ultramax

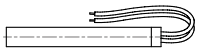

ERU — RESISTENZA A FASCIA PER UGELLO — p.179
Strip heater for nozzle
Heizelemente für Angussbuchse

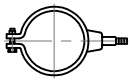

ET-1 / ET-2 / ET-3 — TERMOCOPPIE — p.180
Thermocouples
Thermoelemente

ET-4 / ET-6 / ET-8 — TERMOCOPPIE — p.181
Thermocouples
Thermoelemente

ACDC — CONNESSIONI ELETTRICHE — p.182
Electrical connections
Elektrische Anschlüsse

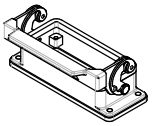

SWC-1/2 — FINECORSA — p.183
Limit switch
Endschalter

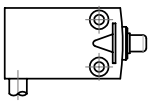

SWC-3 FINECORSA SOTTILE DA INCASSO p.183
Limit switch thin for embedding
Endschalter dünn für die Einbettung

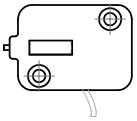

SWC-4/5 FINECORSA p.184
Limit switch
Endschalter



SWC-A/B SUPPORTO FINECORSA p.185
Limit switch old
Unterstützung für endschalter

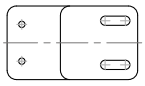

EFC FERMACAVO p.186
Cable lock
Kabelshcloss



STRUMENTI PER FINITURA STAMPO - *FINISHING TOOLS - VEREDELUNG WERKZEUGEN*

LIME KIT LIME DIAMANTATE AD AGO 140 mm p.187
Needle - shaped diamond file kit 140 mm
Satz Diamantnadelfeilen 140 mm



PASTA PASTA DIAMANTATA SPECIALE - TIPO EXTRA HIGH p.188
Special diamond pastes - extra high
Spezial - Diamantpasten - Typ extra high



FRESE KIT FRESE ROTATIVE DIAMANTATE HP p.189
HP diamond rotary milling head kit
Satz Diamant - Rotierfräser HP

ACCESSORI PER STAMPI DI TRANCIATURA E IMBUTITURA

STANDARD ELEMENTS FOR DIES AND PUNCHING TOOLS

NORMALIEN FÜR STANZ UND SCHNITTWERKZEUGEN

COLONNE DI GUIDA - *GUIDING PILLARS - FÜHRUNGSSÄULEN*

ECO-3 COLONNA DI GUIDA CON TESTA p.192
Guide pillar with head
Führungssäule mit Kopf

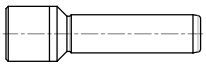

ECO-4 COLONNA DI GUIDA SENZA TESTA p.193
Guide pillar without head
Führungssäule ohne Kopf

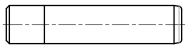

ECO-5 COLONNA DI GUIDA CONICA p.194
Conical guide pillar
Konische Führungssäule



ERON ST ING RONDELLA, INGRASSATORE, STAFFA p.195
Spacer disk, Lubricator, Clamp
Distanzscheibe, Schmiervorrichtung, Haltestücke

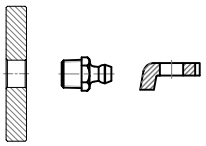

ECO-7 COLONNA DI GUIDA ESTRAIBILE p.196
Removable guide pillar
Ausziehbare Führungssäule

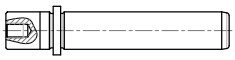

BUSSOLE DI GUIDA - *GUIDING BUSHES - FÜHRUNGSBUCHSEN*

EBU-4 BUSSOLA DI GUIDA LISCIA p.197
Guide bush
Führungsbuchse

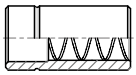

EBU-4B BUSSOLA DI GUIDA LISCIA CON RIPORTO IN BRONZO p.198
Guide bush with bronze overlay
Führungsbuchse mit Bronzebund

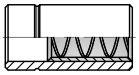

EBU-5CL BUSSOLA DI GUIDA CILINDRICA CON COLLARE E FORI DI FISSAGGIO p.199
Cylindrical guide bush with collar and fastening holes
Zylindrische Führungsbuchse mit Befestigungslöchern

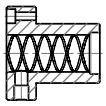

EBU-5CN PORTA COLONNA p.199
Pillar holder
Konische Führungsbuchse mit Befestigungslöchern Säulenhalter

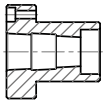

EBU-5B BUSSOLA DI GUIDA CON COLLARE, FORI DI FISSAGGIO E RIPORTO IN BRONZO p.200
Guide bush with collar, fastening holes and bronze overlay
Führungsbuchse mit Bund und Bronzebeschichtung

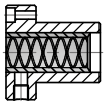

EBU-6 BUSSOLA DI GUIDA CON COLLARE FILETTATA, CON GHIERA p.200
Threaded guide bush with collar and ring nut
Führungsbuchse mit Gewindebund und Ring

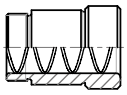

EBU-7 BUSSOLA DI GUIDA ESTRAIBILE IN ACCIAIO p.201
Removable steel guide bush
Ausziehbare Stahl-Führungsbuchse

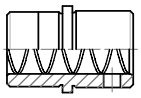

EBU-7B BUSSOLA DI GUIDA ESTRAIBILE IN BRONZO p.202
Removable bronze guide bush
Ausziehbare Bronze-Führungsbuchse

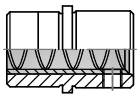

EBU-7SC BUSSOLA DI GUIDA ESTRAIBILE IN ACCIAIO PER GABBIA A SFERA CORTA p.203
Removable steel guide bush for short ball cage
Ausziehbare Stahl-Führungsbuchse für kurzen Kugelkäfig

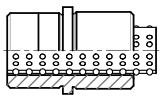

EBU-7SL BUSSOLA DI GUIDA ESTRAIBILE IN ACCIAIO PER GABBIA A SFERA LUNGA p.204
Removable steel guide bush for long ball cage
Ausziehbare Stahl-Führungsbuchse für langen Kugelkäfig

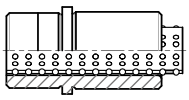

EBU-2BG BUSSOLA DI GUIDA AUTOLUBRIFICANTE LISCIA p.205
Self lubricating guide bush without head
Wartungsfreier Führungbuchse ohne kopf

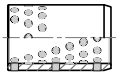

EBU-7BG BUSSOLA DI GUIDA AUTOLUBRIFICANTE ESTRAIBILE p.206
Self lubricating guide bush removable
Wartungsfreier

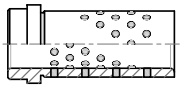

BRS BOCCOLA A RICIRCOLO DI SFERE p.207
Recirculating ball bush
Kugelumlaufbuchse

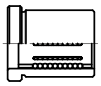

EGS GABBIA A SFERA p.208
Ball cage
Kugelkäfig

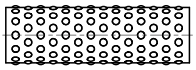

PUNZONI - *PUNCHES - STEMPELN*

EP-1N PUNZONE IN ESECUZIONE NORMALE p.211
Standard punch
Schneidstempel, normale Ausführung

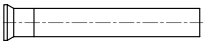

EP-1 PUNZONE IN ESECUZIONE DI QUALITÀ p.212
High quality punch
Hochwertiger Schneidstempel, Qualitätsausführung

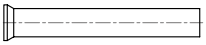

EP-1 CR PUNZONE IN ESECUZIONE DI QUALITÀ p.213
High quality punch
Hochwertiger Schneidstempel, Qualitätsausführung

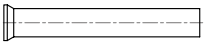

EP-1 HSS PUNZONE IN ESECUZIONE DI QUALITÀ p.214
High quality punch
Hochwertiger Schneidstempel, Qualitätsausführung

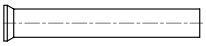

EP-1 K PUNZONE ALTO RENDIMENTO p.215
High efficiency punch
Hochleistungs-Schneidstempel

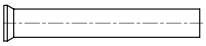

EP-1R PUNZONE IN ESECUZIONE DI QUALITÀ CON RIBASSO p.216
High quality stepped punch
Schneidstempel Qualitätsausführung, abgestützt

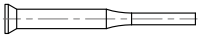

EP-1R CR PUNZONE IN ESECUZIONE DI QUALITÀ CON RIBASSO p.217
High quality stepped punch
Schneidstempel Qualitätsausführung, abgestützt

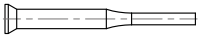

EP-1R HSS PUNZONE IN ESECUZIONE DI QUALITÀ CON RIBASSO p.218
High quality stepped punch
Schneidstempel Qualitätsausführung, abgestützt

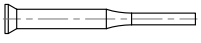

K TABELLA VALORI PARAMETRO K p.219
Value table parameter k
Werttabellenparameter k



EP-2 CR PUNZONE CON TESTA CILINDRICA FORGIATA p.220
Forged cylindrical head punch
Schneidstempel mit geschmiedetem

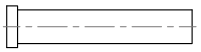

ACCESSORI PER STAMPI DI TRANCIATURA E IMBUTITURA
STANDARD ELEMENTS FOR DIES AND PUNCHING TOOLS
NORMALIEN FÜR STANZ UND SCHNITTWERKZEUGEN

EP-2 HSS PUNZONE CON TESTA CILINDRICA FORGIATA p.220
Forged cylindrical head punch
Schneidstempel mit geschmiedetem Zylinderkopf



EP-2R CR PUNZONE CON TESTA CILINDRICA FORGIATA E RIBASSO p.221
Forged, cylindrical head punch, stepped
Schneidstempel mit geschmiedetem Zylinderkopf, abgestützt



EP-2R HSS PUNZONE CON TESTA CILINDRICA FORGIATA E RIBASSO p.222
Forged, cylindrical head punch, stepped
Schneidstempel mit geschmiedetem Zylinderkopf, abgestützt



EP-2M PUNZONE CON TESTA CILINDRICA FORGIATA ED ESTRATTORE p.223
Forged, cylindrical head punch with ejector
Schneidstempel mit geschmiedetem Zylinderkopf und Auswerferstift

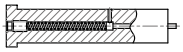

EP-2RM PUNZONE CON TESTA CILINDRICA FORGIATA, RIBASSO ED ESTRATTORE p.224
Forged, cylindrical head punch with ejector, stepped
Schneidstempel mit geschmiedetem Zylinderkopf und Auswerferstift, abgestützt

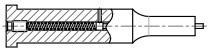

MATRICI E SPINE - *MATRICES AND PINS - MATRIZEN UND STIFTEN*

DIN 172 BUSSOLA DI FORATURA CON TESTA p.225
Piercing bush with head
Bohrbuchse mit Kopf



DIN 179 BUSSOLA DI FORATURA SENZA TESTA p.226
Piercing bush without head
Bohrbuchse ohne Kopf



MAT-A
MAT-B MATRICE DI ALTA QUALITÀ PER STAMPI p.227
High quality matrix die
Matrize für hochwertigen Werkzeugen

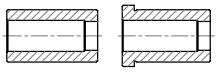

ESP-1 SPINA CILINDRICA p.228
Dowel pin
Zylinderstift

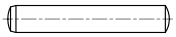

ESP-2 SPINA CILINDRICA CON FORO FILETTATO p.229
Dowel pin for blind hole
Zylinderstift für Sackloch

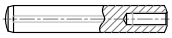

ELEMENTI ELASTICI - *ELASTIC ELEMENTS - ELASTISCHEN ELEMENTEN*

EMP-1 MOLLA IN POLIURETANO FORATA / NON FORATA p.230
Drilled / Not drilled polyurethane spring
Polyurethan-Feder, gelocht / nicht gelocht

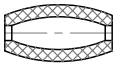

EMP-2 MOLLA IN ELASTOMERO EFFBE FORATA p.231
Drilled Effbe elastomer spring
Elastomer-Feder Effbe, gelocht

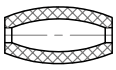

EMP-3 MOLLA IN ELASTOMERO EFFBE PIENA p.232
Solid Effbe elastomer spring
Elastomer-Feder Effbe, nicht gelocht

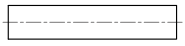

EMP-4 PUNTALINO PER SOLLEVAMENTO LAMIERA p.233
Tip for lifting sheet
Spitze für Hebeplatte

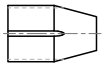

ACCESSORI GENERICI
GENERIC ITEMS
GENERISCHE ELEMENTE

MOLLA ISO 10243 ..... p. 236
Spring ISO 10243
Feder ISO 10243

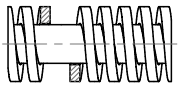

MATERIALI GREZZI - *RAW MATERIALS - ROHSTOFFE*

PIASTRA DI PRECISIONE (1.2162 , 1.2510 , 1.2767 , 1.2312 , 1.2343 , etc.) p.242
Precision plate
Präzisionsplatte

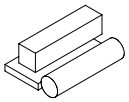

RAME ELETTROLITICO p.255
Electrolytic copper
Elektrolytisches Kupfer

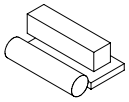

GRAFITE PER ELETTROEROSIONE p.255
Graphite for edm
Graphit für Elektroerosion

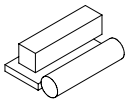

ACCESSORI PER PIASTRE - *PLATES ACCESSORIES - PLATTENZUBEHÖREN*

PIF PIASTRA DI ISOLAMENTO FORATA p.256
Drilled insulation plate
Verbohrte Wärmeschutzplatte

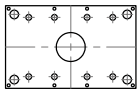

PIP PIASTRA DI ISOLAMENTO p.262
Insulation plate
Wärmeschutzplatte

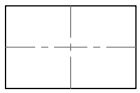

ELEMENTI DI STAFFAGGIO
CLAMPING TOOLS
SPANNELEMENTE

ES110	APPOGGIO DENTATO *Toothed support* *Spannunterlagen mit Treppenzähnen*	p.266	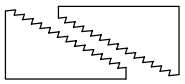
ES120	APPOGGIO A VITE *Screw support* *Schraubbock mit Gegenmutter*	p.266	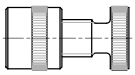
ES130	APPOGGIO A VITE ATLAS *Screw support ATLAS* *Atlas-Schraubbock mit Gegenmutter*	p.267	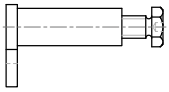
ES131	APPOGGIO A VITE TIPO PESANTE *Screw support heavy type* *Schraubbock schwer*	p.267	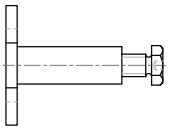
ES210	STAFFA STANDARD *Standard clamp* *Standard Spanneisen*	p.268	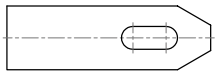
ES211	STAFFA SAGOMATA *Shaped clamp* *Spannbacke*	p.268	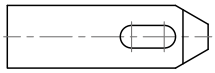
ES270	STAFFA A FORCELLA SMUSSATA *Forked clamp with bevel* *Gabelspanneisen, abgeschrägt*	p.269	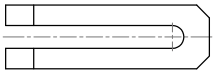
ES280	STAFFA REGOLABILE CON VITE A PASSO QUADRO *Adjustable clamp with square thread screw* *Spanneisen mit trapezgewinde*	p.269	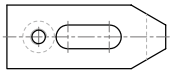
ES310	VITE TESTA A MARTELLO COMPLETA *Hammerhead bolt complete* *Schrauben für T-Nut komplete*	p.270	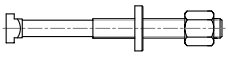
ES311	VITE TESTA A MARTELLO *Hammerhead bolt* *Schrauben für T-Nut*	p.272	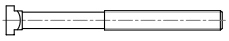
ES340/ ES350	DADO ESAGONALE *Hex nut* *Sechskantmutter*	p.274	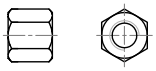
ES370/ 380/390	RONDELLA NORMALE / ALTA / LARGA *Flat / Thick / Broad washer* *Flache / dicke / breite Unterlegscheibe*	p.275	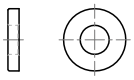
ES375C	RONDELLA CONVESSA *Spherical seat washer* *Kugelscheibe*	p.276	
ES375D / G	RONDELLA CONCAVA *Dished washer* *Kegelpfanne*	p.276	
ES360	TASSELLO PER CAVE A “T” *Nut for T-slot* *Mutter für T-Nut*	p.277	

ELEMENTI DI STAFFAGGIO
CLAMPING TOOLS
SPANNELEMENTE

ES361 TASSELLO PER CAVE A “T” SENZA FORO p.278
Blank nut for T- slot
Mutter-Rohlinge für T-Nut



ES321 PRIGIONIERO p.279
Stud
Stiftschraube



EBM BARRA FILETTATA p.280
Threaded bar
Gewindestange



INDICE GRAFICO

SUMMARY

INHALT



www.pedrotti.it

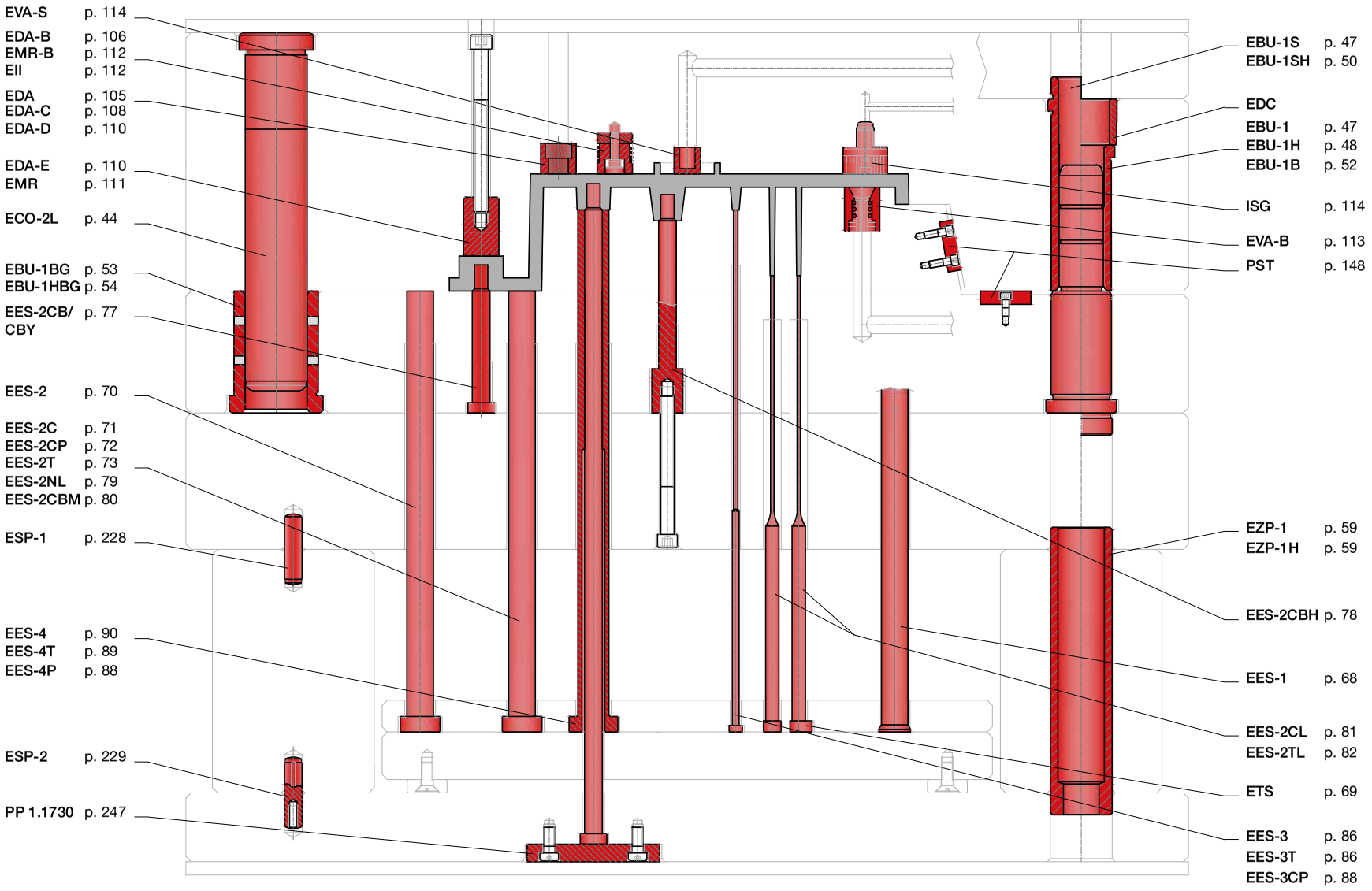
EVA-S p. 114
EDA-B p. 106
EMR-B p. 112
EII p. 112
EDA p. 105
EDA-C p. 108
EDA-D p. 110
EDA-E p. 110
EMR p. 111
ECO-2L p. 44
EBU-1BG p. 53
EBU-1HBG p. 54
EES-2CB/ CBY p. 77
EES-2 p. 70
EES-2C p. 71
EES-2CP p. 72
EES-2T p. 73
EES-2NL p. 79
EES-2CBM p. 80
ESP-1 p. 228
EES-4 p. 90
EES-4T p. 89
EES-4P p. 88
ESP-2 p. 229
PP 1.1730 p. 247
EBU-1S p. 47
EBU-1SH p. 50
EDC
EBU-1 p. 47
EBU-1H p. 48
EBU-1B p. 52
ISG p. 114
EVA-B p. 113
PST p. 148
EZP-1 p. 59
EZP-1H p. 59
EES-2CBH p. 78
EES-1 p. 68
EES-2CL p. 81
EES-2TL p. 82
ETS p. 69
EES-3 p. 86
EES-3T p. 86
EES-3CP p. 88

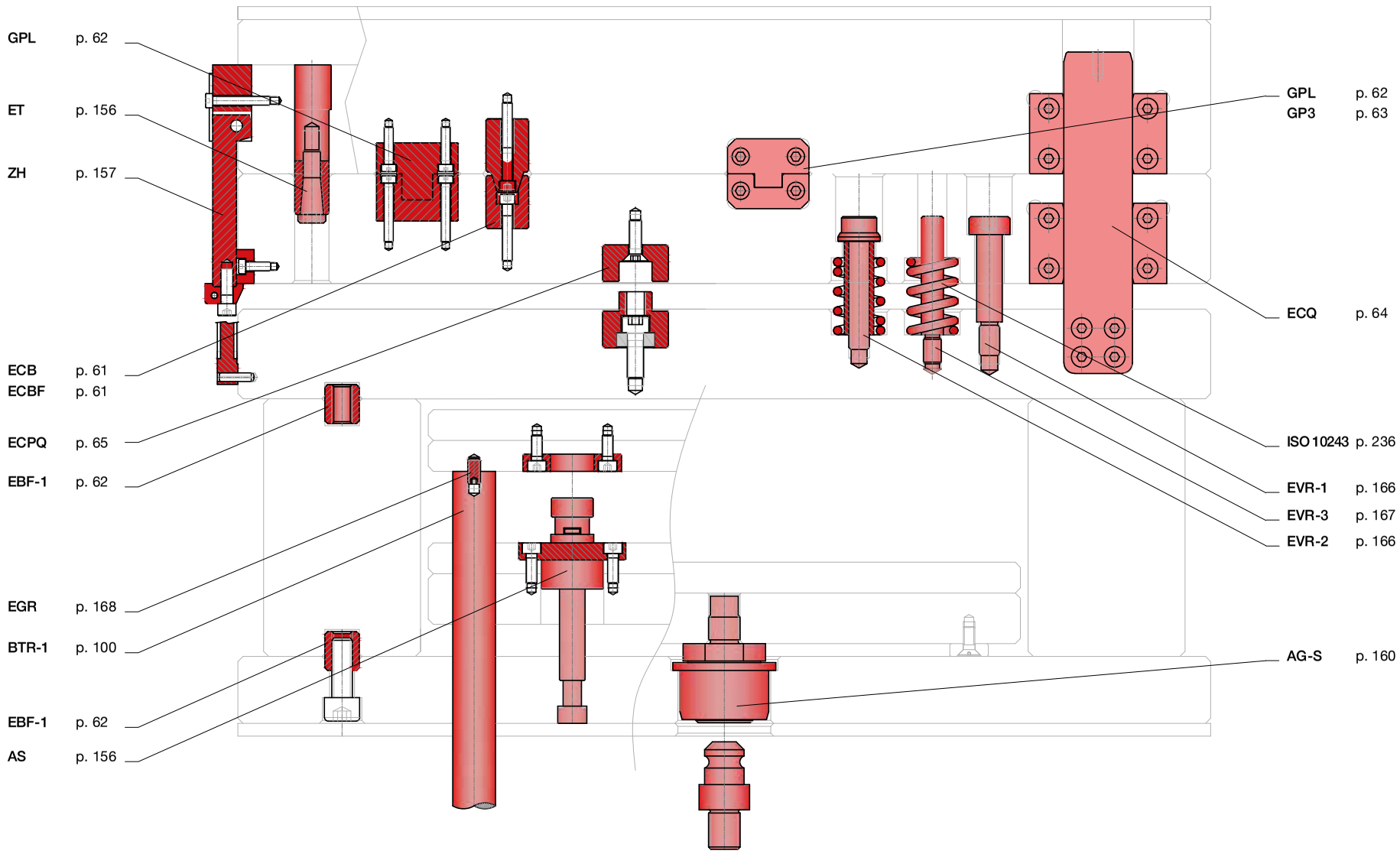
GPL p. 62
ET p. 156
ZH p. 157
ECB p. 61
ECBF p. 61
ECPQ p. 65
EBF-1 p. 62
EGR p. 168
BTR-1 p. 100
EBF-1 p. 62
AS p. 156
GPL p. 62
GP3 p. 63
ECQ p. 64
ISO 10243 p. 236
EVR-1 p. 166
EVR-3 p. 167
EVR-2 p. 166
AG-S p. 160

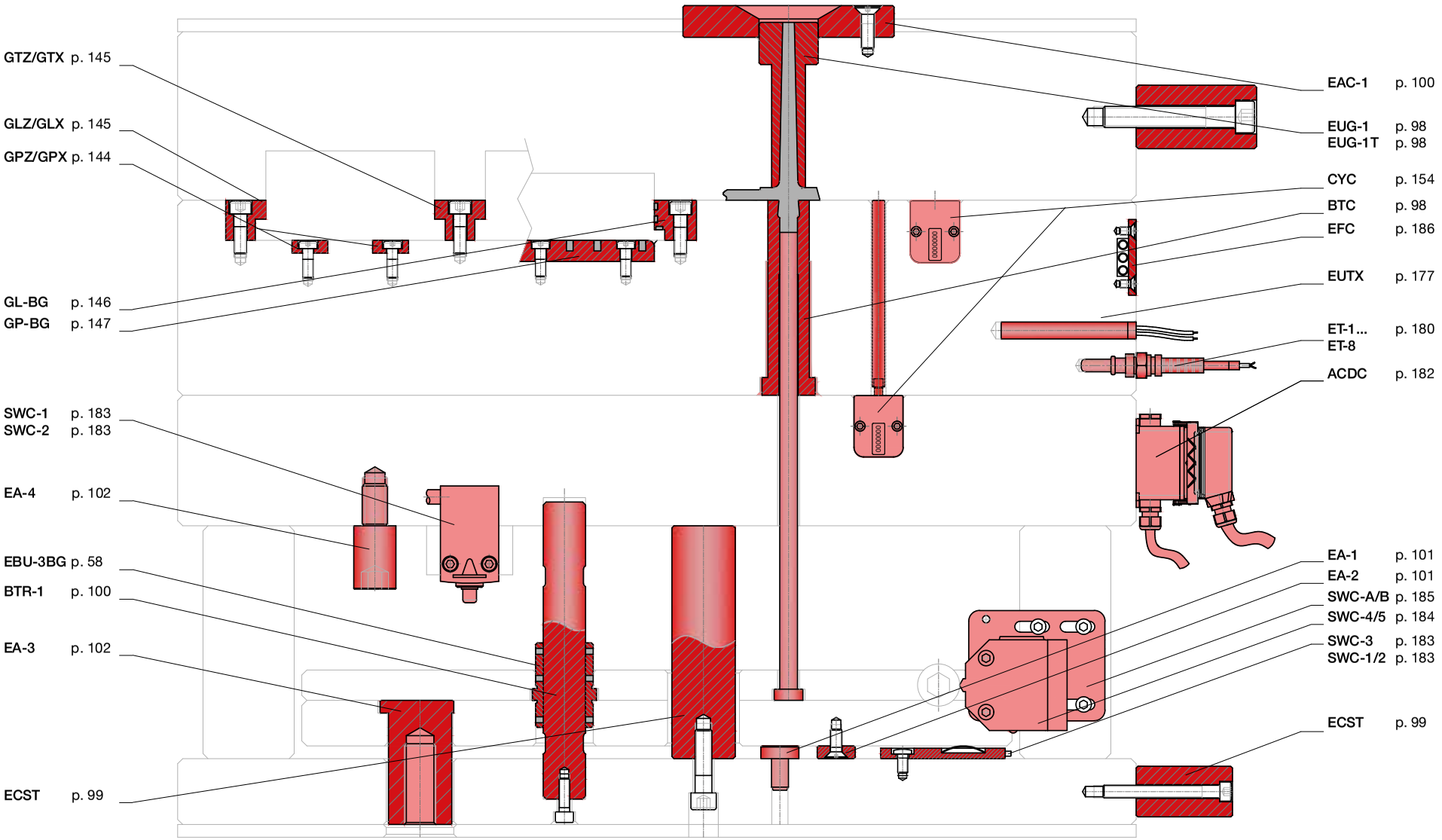
GTZ/GTX p. 145
GLZ/GLX p. 145
GPZ/GPX p. 144
GL-BG p. 146
GP-BG p. 147
SWC-1 p. 183
SWC-2 p. 183
EA-4 p. 102
EBU-3BG p. 58
BTR-1 p. 100
EA-3 p. 102
ECST p. 99
EAC-1 p. 100
EUG-1 p. 98
EUG-1T p. 98
CYC p. 154
BTC p. 98
EFC p. 186
EUTX p. 177
ET-1... p. 180
ET-8
ACDC p. 182
EA-1 p. 101
EA-2 p. 101
SWC-A/B p. 185
SWC-4/5 p. 184
SWC-3 p. 183
SWC-1/2 p. 183
ECST p. 99

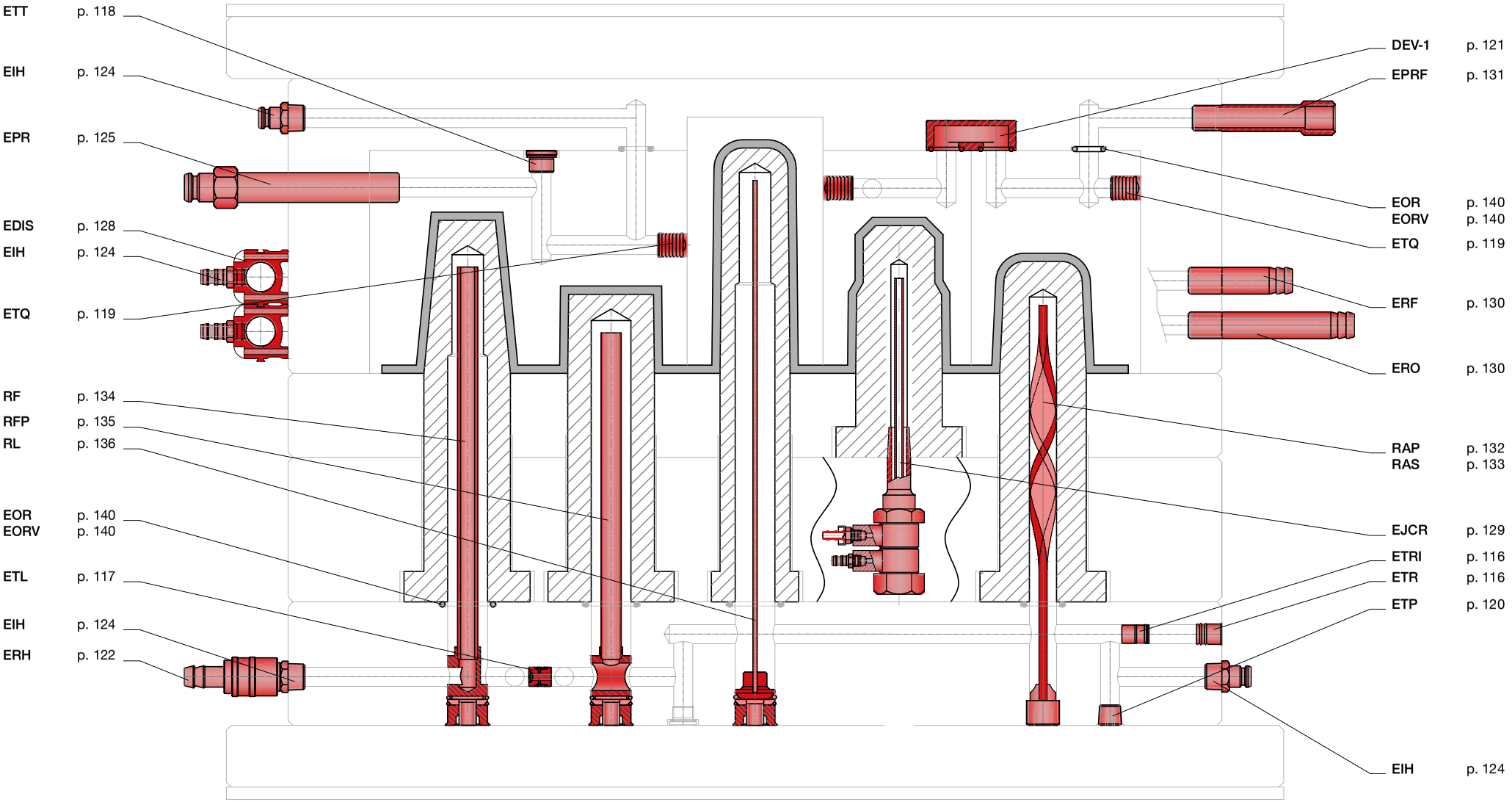
ETT p. 118
EIH p. 124
EPR p. 125
EDIS p. 128
EIH p. 124
ETQ p. 119
RF p. 134
RFP p. 135
RL p. 136
EOR p. 140
EORV p. 140
ETL p. 117
EIH p. 124
ERH p. 122
DEV-1 p. 121
EPRF p. 131
EOR p. 140
EORV p. 140
ETQ p. 119
ERF p. 130
ERO p. 130
RAP p. 132
RAS p. 133
EJCR p. 129
ETRI p. 116
ETR p. 116
ETP p. 120
EIH p. 124

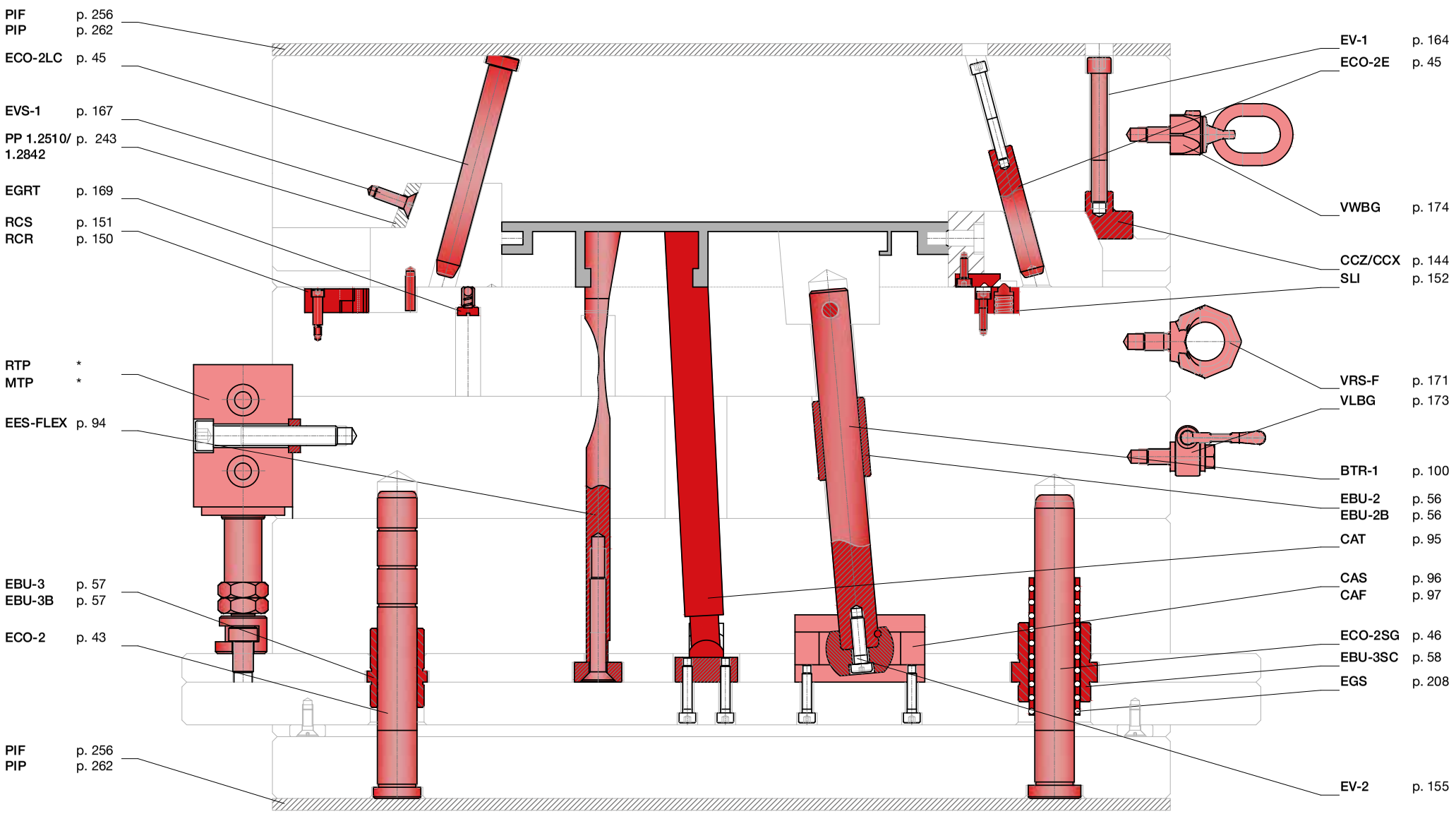

*vedi catalogo cilindri - *see catalogue cylinders - *siehe Katalogzylinder*

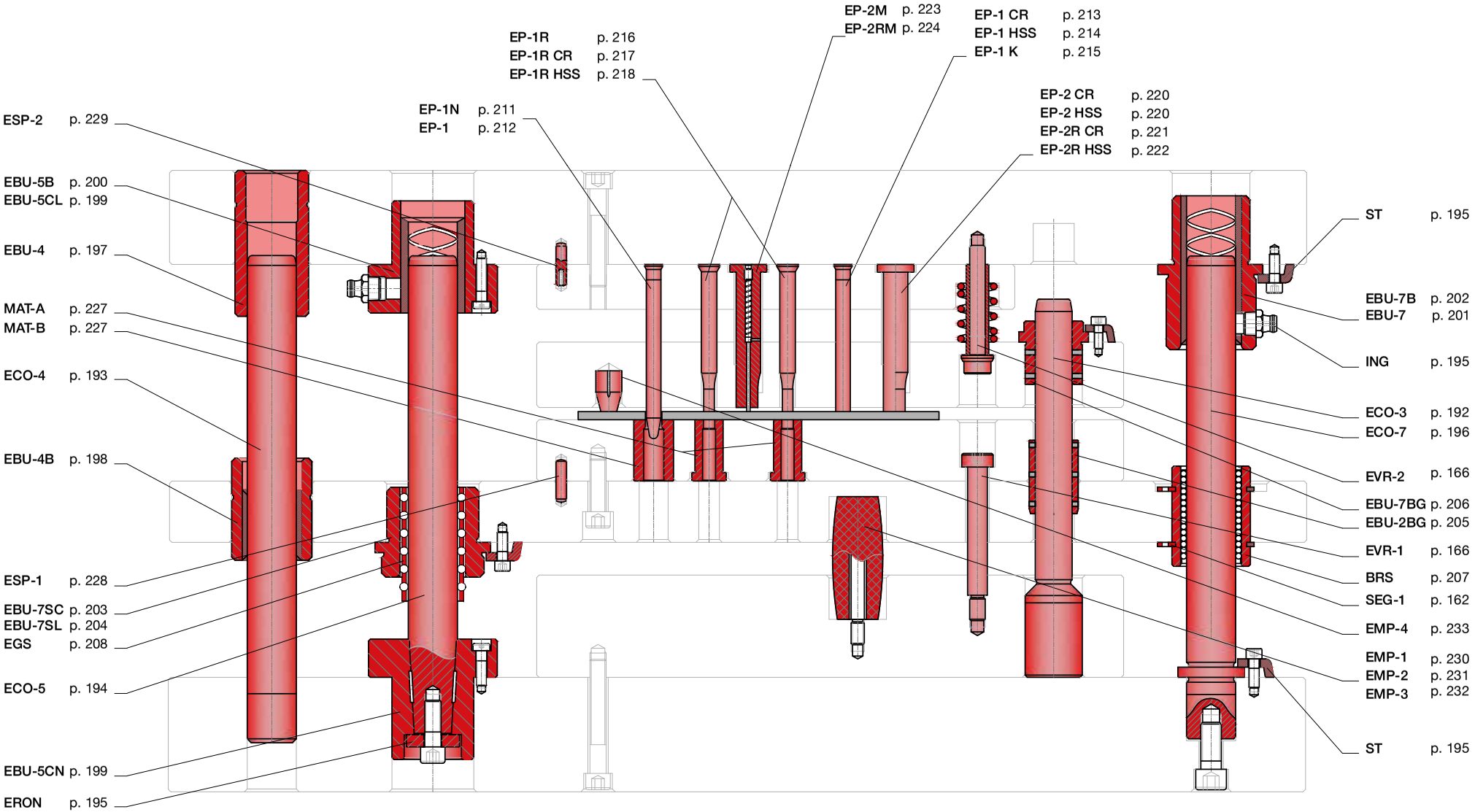
EP-2M p. 223
EP-2RM p. 224
EP-1 CR p. 213
EP-1 HSS p. 214
EP-1 K p. 215
EP-1R p. 216
EP-1R CR p. 217
EP-1R HSS p. 218
EP-2 CR p. 220
EP-2 HSS p. 220
EP-2R CR p. 221
EP-2R HSS p. 222
EP-1N p. 211
EP-1 p. 212
ESP-2 p. 229
EBU-5B p. 200
EBU-5CL p. 199
EBU-4 p. 197
MAT-A p. 227
MAT-B p. 227
ECO-4 p. 193
EBU-4B p. 198
ESP-1 p. 228
EBU-7SC p. 203
EBU-7SL p. 204
EGS p. 208
ECO-5 p. 194
EBU-5CN p. 199
ERON p. 195
ST p. 195
EBU-7B p. 202
EBU-7 p. 201
ING p. 195
ECO-3 p. 192
ECO-7 p. 196
EVR-2 p. 166
EBU-7BG p. 206
EBU-2BG p. 205
EVR-1 p. 166
BRS p. 207
SEG-1 p. 162
EMP-4 p. 233
EMP-1 p. 230
EMP-2 p. 231
EMP-3 p. 232
ST p. 195

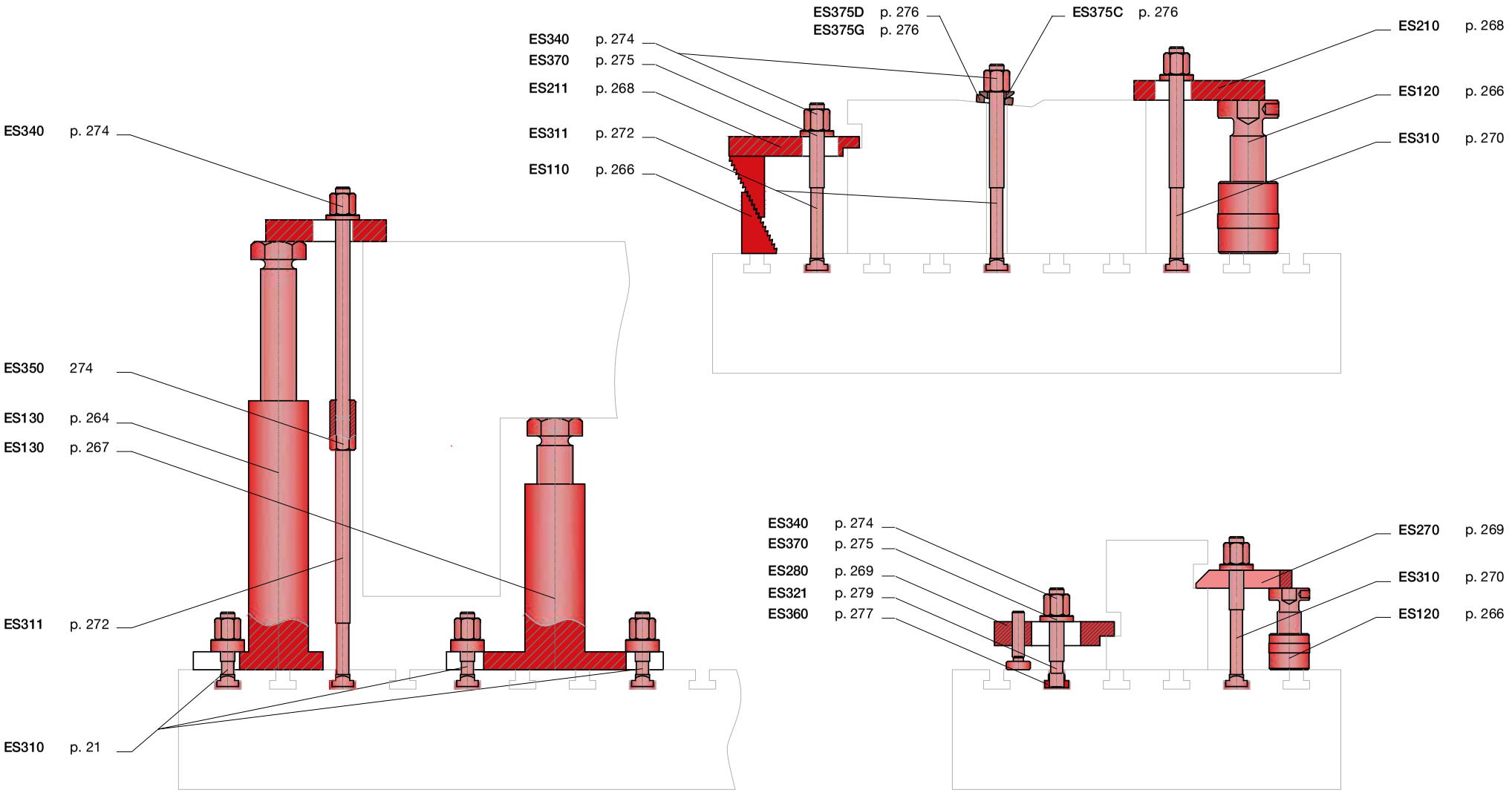
ES340 p. 274
ES370 p. 275
ES211 p. 268
ES311 p. 272
ES110 p. 266
ES375D p. 276
ES375G p. 276
ES375C p. 276
ES210 p. 268
ES120 p. 266
ES310 p. 270
ES340 p. 274
ES350 274
ES130 p. 264
ES130 p. 267
ES311 p. 272
ES310 p. 21
ES340 p. 274
ES370 p. 275
ES280 p. 269
ES321 p. 279
ES360 p. 277
ES270 p. 269
ES310 p. 270
ES120 p. 266



GUIDA STAMPO, CENTRAGGI

MOLD GUIDE, CENTERING

FORMENFÜHRUNGEN, ZENTRIERUNGEN



www.pedrotti.it

COLONNA DI GUIDA A DUE DIAMETRI
GUIDE PILLAR WITHOUT CENTERING COLLAR
FÜHRUNGSSÄULE OHNE ZENTRIERBUND

ECO-1

Materiale: W.Nr. 1.7147 Cementato
Material: W.Nr. 1.7147 Case hardened
Werkstoff: W.Nr. 1.7147 Einsatzgehärtet

Durezza: 60-64 HRC
Hardness: 60-64 HRC
Härte: 60-64 HRC

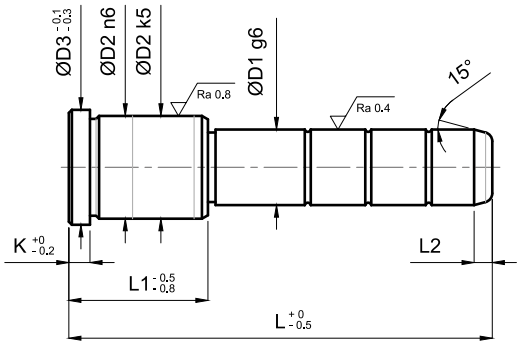

D1	D2	D3	K	L2	L1	L															
						50	60	70	80	90	100	120	140	160	180	200	220	240	260	280	300	340
12	18	22	5	5	22	-	-	-	-													
					26	-	-	-	-													
					36	-	-	-	-	-	-											
					46			-	-	-	-											
14	20	24	5	5	22	-	-	-	-	-	-											
					26		-	-	-	-	-	-										
					36			-	-	-	-	-										
					46			-	-	-	-	-										
					56					-	-	-										
16	22	26	5	5	22	-	-	-	-													
					26	-	-	-	-	-	-	-										
					36		-	-	-	-	-	-										
					46			-	-	-	-	-	-	-								
					56				-	-	-	-	-	-	-	-						
					66						-	-	-	-	-	-						
					76							-	-	-	-	-						
					96								-	-	-	-						
18	26	30	5	5,5	26		-	-	-	-	-											
					36		-	-	-	-	-	-	-									
					46		-	-	-	-	-	-	-	-								
					56				-	-	-	-	-	-	-							
					66						-	-	-	-	-							
					76						-	-	-	-	-							
20	28	32	6	6	26		-	-	-	-	-	-										
	30*	34			36		-	-	-	-	-	-	-	-								
					46			-	-	-	-	-	-	-								
					56				-	-	-	-	-	-	-	-						
					66						-	-	-	-	-	-						
					76							-	-	-	-	-						
					86								-	-	-	-						
					96								-	-	-	-						

Esempio di ordinativo: D1xL1xL **Order example:** *D1xL1xL* **Bestellbeispiel:** *D1xL1xL*

*da specificare - **to specify - *muss angegeben werden*

COLONNA DI GUIDA A DUE DIAMETRI
GUIDE PILLAR WITHOUT CENTERING COLLAR
FÜHRUNGSSÄULE OHNE ZENTRIERBUND

ECO-1

Materiale: W.Nr. 1.7147 Cementato
Material: W.Nr. 1.7147 Case hardened
Werkstoff: W.Nr. 1.7147 Einsatzgehärtet

Durezza: 60-64 HRC
Hardness: 60-64 HRC
Härte: 60-64 HRC

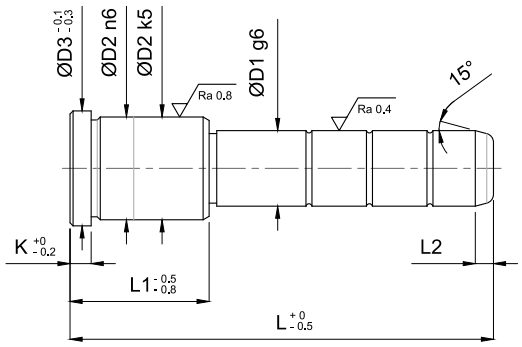

D1	D2	D3	K	L2	L1	L															
						50	60	70	80	90	100	120	140	160	180	200	220	240	260	280	300	340	400
25	34	38	7	7	26				-	-	-												
	36*	40			36				-	-	-	-	-	-	-								
					46				-	-	-	-	-	-	-	-							
					56						-	-	-	-	-	-	-	-					
					66							-	-	-	-	-	-	-	-	-			
					76							-	-	-	-	-	-	-	-	-			
					86								-	-	-	-	-	-	-	-			
					96								-	-	-	-	-	-	-	-			
					106									-	-	-	-	-	-	-			
					116										-	-	-	-	-	-			
32	40	45	7	7,5	36				-	-	-	-	-										
					46					-	-	-	-	-									
					56							-	-	-	-	-	-	-					
					66							-	-	-	-	-	-	-	-	-			
					76								-	-	-	-	-	-	-	-			
					86									-	-	-	-	-	-	-			
					96									-	-	-	-	-	-	-	-	-	
					106										-	-	-	-	-	-	-	-	
					116										-	-	-	-	-	-	-	-	
					126										-	-	-	-	-	-	-	-	
					146										-	-	-	-	-	-	-	-	-
40	48	52	8	8	46							-	-	-	-	-							
					56							-	-	-	-	-	-						
					66									-	-	-	-	-					
					76									-	-	-	-	-	-				
					86									-	-	-	-	-	-	-			
					96									-	-	-	-	-	-	-	-	-	
					106										-	-	-	-	-	-	-	-	
					116										-	-	-	-	-	-	-	-	-
					126										-	-	-	-	-	-	-	-	-
					146													-	-	-	-	-	-
50	60	65	10	9	96										-	-	-	-	-	-	-	-	
					126												-	-	-	-	-	-	-
					146													-	-	-	-	-	-
					176															-	-	-	-

Esempio di ordinativo: D1xL1xL **Order example:** *D1xL1xL* **Bestellbeispiel:** *D1xL1xL*

*da specificare - **to specify* - **muss angegeben werden*

COLONNA DI GUIDA A DUE DIAMETRI
GUIDE PILLAR WITHOUT CENTERING COLLAR
FÜHRUNGSSÄULE OHNE ZENTRIERBUND

ECO-1H

Materiale: W.Nr. 1.7147 Cementato
Material: W.Nr. 1.7147 Case hardened
Werkstoff: W.Nr. 1.7147 Einsatzgehärtet

Durezza: 60-64 HRC
Hardness: 60-64 HRC
Härte: 60-64 HRC

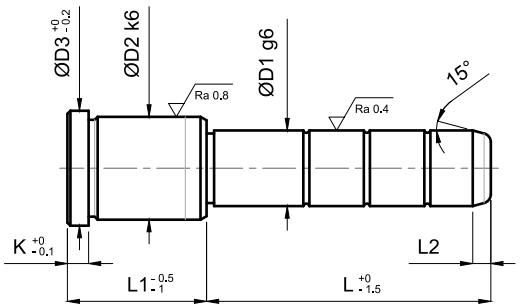

D1	D2	D3	K	L2	L1	L																										
						20	25	35	40	45	50	55	60	65	70	75	80	85	90	95	105	110	115	125	135	155	165	175	195	215	235
14/15	20	25	6	7	22	-		-	-	-	-	-		-	-				-			-									
					27	-		-	-	-		-		-				-			-										
					36	-		-	-	-		-		-		-				-											
					46	-		-		-				-				-			-										
					56	-		-				-				-				-											
					66							-		-						-											
					76							-								-											
18/20	26	31	6	7	22	-		-	-	-	-	-	-	-	-		-	-					-									
					27	-		-	-	-	-	-	-	-	-		-	-			-			-								
					36	-		-	-	-	-	-	-	-	-	-	-			-			-		-							
					46	-				-				-				-			-				-		-					
					56	-		-				-				-				-											
					66							-				-				-											
					76							-				-				-											
					86							-				-				-											
					96							-								-											
22/24	30	35	6	7	27		-			-	-		-	-	-		-	-			-			-			-					
					36		-			-	-	-	-		-	-	-	-			-			-		-		-				
					46		-			-	-		-	-	-		-	-			-			-				-				
					56		-			-		-				-				-			-				-				
					66							-				-				-											
					76		-			-		-				-				-			-								
					86							-				-				-											
					96							-				-				-											
					116											-							-		-						

Esempio di ordinativo: D1xL1xL **Order example:** *D1xL1xL* **Bestellbeispiel:** *D1xL1xL*

COLONNA DI GUIDA A DUE DIAMETRI
GUIDE PILLAR WITHOUT CENTERING COLLAR
FÜHRUNGSSÄULE OHNE ZENTRIERBUND

ECO-1H

Materiale: W.Nr. 1.7147 Cementato
Material: W.Nr. 1.7147 Case hardened
Werkstoff: W.Nr. 1.7147 Einsatzgehärtet

Durezza: 60-64 HRC
Hardness: 60-64 HRC
Härte: 60-64 HRC

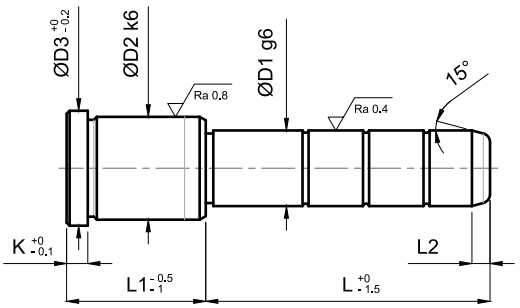

D1	D2	D3	K	L2	L1	L																								
						20	25	35	40	45	50	55	60	65	70	75	80	85	90	95	105	110	115	125	135	155	165	175	195	215	235
30/32	42	47	6	7	27					-				-							-						-				
					36							-				-				-			-			-					
					46					-				-				-			-			-			-				
					56							-				-				-			-		-	-					
					66							-				-				-			-		-			-			
					76							-		-		-				-			-			-					
					86							-				-				-			-			-					
					96							-				-				-			-			-					
					116											-							-			-					
					136															-			-			-					
					156																		-			-					
40/42	54	60	10	8	56											-							-			-			-		
					66											-									-						
					76											-							-				-				
					86											-									-						
					96											-							-			-					
					116															-					-			-			
					136															-					-				-		
					156																		-			-			-		
					196																					-			-		-

Esempio di ordinativo: D1xL1xL **Order example:** *D1xL1xL* **Bestellbeispiel:** *D1xL1xL*

COLONNA DI GUIDA A DUE DIAMETRI

GUIDE PILLAR WITHOUT CENTERING COLLAR

FÜHRUNGSSÄULE OHNE ZENTRIERBUND

ECO-1M

Materiale: W.Nr. 1.7147 Cementato
Material: W.Nr. 1.7147 Case hardened
Werkstoff: W.Nr. 1.7147 Einsatzgehärtet

Durezza: 60-64 HRC
Hardness: 60-64 HRC
Härte: 60-64 HRC

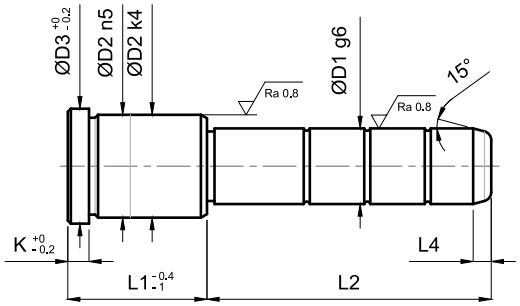

D1	D2	D3	K	L4	L1	L2												
						35	55	65	75	95	115	135	155	165	195	215	235	245
14/15	20	25	6	5	22	-	-		-	-								
					27	-	-		-	-	-	-						
					36	-	-		-	-	-							
					46	-	-		-	-	-							
					56		-		-	-								
					66		-		-	-								
					76				-									
					86				-									
					96				-									
18/20	26	31	6	7	22	-	-		-									
					27	-	-	-	-	-	-	-						
					36	-	-		-	-	-	-	-		-			
					46	-	-	-	-	-	-	-	-	-				
					56	-	-		-	-	-							
					66		-		-	-	-							
					76		-		-	-	-		-					
					86		-		-	-	-		-					
					96		-		-	-	-							
22/24	30	35	6	7	27	-	-		-	-	-		-					
					36		-		-	-	-	-	-					
					46	-	-		-	-	-		-					
					56		-		-	-	-		-		-			
					66		-		-	-	-							
					76		-		-	-	-							
					86		-		-	-	-	-						
					96		-		-	-	-	-	-		-			
					116				-	-	-	-						
30/32	42	47	6	7	46		-		-	-	-		-					
					56		-		-	-	-	-						
					66		-		-	-	-				-			
					76		-		-	-	-	-	-		-			
					86							-						
					96				-	-	-	-	-		-			
					116				-	-	-	-	-					
					136					-	-	-	-					
					156						-	-	-		-			
					176						-		-					
					196						-	-	-		-			
40/42	54	59	10	10	56				-		-	-			-			
					66				-		-	-						
					76				-		-	-	-					
					86					-	-	-	-					
					96				-	-	-	-	-					
					116				-	-	-	-	-		-			
					136					-	-	-			-			
					156						-	-	-		-	-		-
					176						-	-	-		-			
					196						-	-	-		-		-	

Esempio di ordinativo: D1xL1xL2 ***Order example:*** *D1xL1xL2* ***Bestellbeispiel:*** *D1xL1xL2*

COLONNA DI GUIDA A DUE DIAMETRI SPALLATA
GUIDE PILLAR WITH CENTERING COLLAR
FÜHRUNGSSÄULE MIT ZENTRIERBUND

ECO-1S

Materiale: W.Nr. 1.7147 Cementato
Material: W.Nr. 1.7147 Case hardened
Werkstoff: W.Nr. 1.7147 Einsatzgehärtet

Durezza: 60-64 HRC
Hardness: 60-64 HRC
Härte: 60-64 HRC

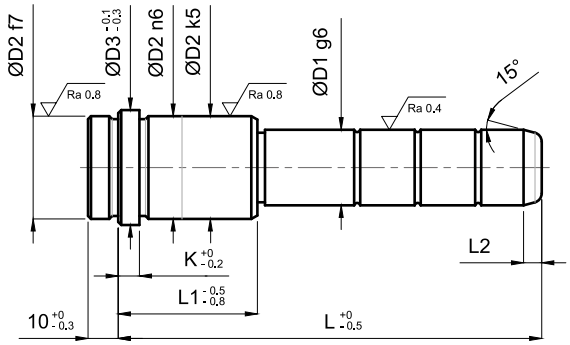

D1	D2	D3	K	L2	L1	L											
						50	60	70	80	90	100	120	140	160	180	200	220
16	22	26	5	5	22	-	-	-	-								
					26	-	-	-	-	-	-	-					
					36			-	-	-	-	-					
					46			-	-	-	-	-	-	-			
					56					-	-	-	-	-	-	-	
					66						-	-	-	-	-	-	
					76							-	-	-	-	-	
					96								-	-	-	-	
20	28	32	6	6	26		-	-	-	-	-	-					
					36		-	-	-	-	-	-	-	-			
					46			-	-	-	-	-	-	-			
					56				-	-	-	-	-	-	-	-	
					66						-	-	-	-	-	-	
					76							-	-	-	-	-	
					86								-	-	-	-	
					96								-	-	-	-	
25	34	38	7	7	26				-	-	-						
					36				-	-	-	-	-	-	-		
					46				-	-	-	-	-	-	-	-	
					56					-	-	-	-	-	-	-	
					66						-	-	-	-	-	-	
					76							-	-	-	-	-	
					86								-	-	-	-	
					96								-	-	-	-	
32	40	45	7	7,5	36				-	-	-	-	-				
					46				-	-	-	-	-	-			
					56						-	-	-	-	-	-	-
					66						-	-	-	-	-	-	-
					76							-	-	-	-	-	-
					86								-	-	-	-	-
					96								-	-	-	-	-
					106										-	-	-
					116										-	-	-
					126										-	-	-
					146										-	-	-
40	48	52	8	8	56							-	-	-			
					66							-	-	-	-		
					76								-	-	-	-	-
					86								-	-	-	-	-
					96									-	-	-	-

Esempio di ordinativo: D1xL1xL ***Order example:*** *D1xL1xL* ***Bestellbeispiel:*** *D1xL1xL*

COLONNA DI GUIDA A DUE DIAMETRI SPALLATA
GUIDE PILLAR WITH CENTERING COLLAR
FÜHRUNGSSÄULE MIT ZENTRIERBUND

ECO-1SH

Materiale: W.Nr. 1.7147 Cementato
Material: W.Nr. 1.7147 Case hardened
Werkstoff: W.Nr. 1.7147 Einsatzgehärtet

Durezza: 60-64 HRC
Hardness: 60-64 HRC
Härte: 60-64 HRC

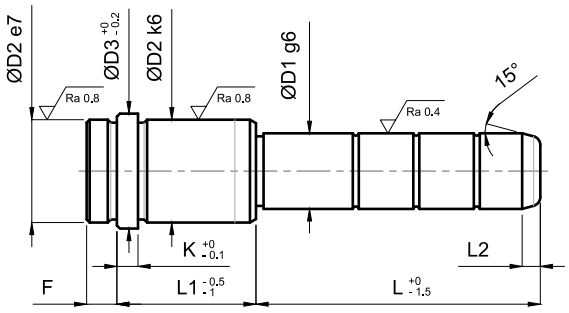

D1	D2	D3	K	F	L2	L1	L																																
							30	35	45	50	55	65	70	75	85	90	95	105	110	115	125	130	135	145	150	155	165	175	185	195	205	215	225	235	245	255	285	295
14/15	20	25	6	9	7	22	-			-			-			-			-		-				-													
						27	-		-			-			-			-			-			-			-											
						36		-			-			-			-				-					-												
						46		-	-			-			-			-			-			-														
						56		-			-			-			-					-																
						66					-	-					-				-																	
						76					-						-																					
18/20	26	31	6	9	7	22		-	-			-			-					-																		
						27		-	-			-			-			-			-						-						-		-			
						36		-			-			-			-			-		-				-						-			-		
						46		-	-			-			-			-					-				-								-			
						56		-			-			-			-								-												
						66		-			-			-			-						-															
						76					-			-			-						-															
						86					-			-			-				-																	
						96					-						-																					
22/24	30	35	6	9	7	22		-			-			-				-				-																
						27		-	-			-			-			-			-						-				-				-		-	
						36		-			-			-			-			-			-				-				-				-		-	
						46		-	-			-			-			-			-						-				-							
						56		-			-			-			-			-							-				-							
						66		-			-			-			-									-												
						76					-			-			-			-				-														
						86					-			-			-						-															
						96					-			-			-				-																	
						116								-						-					-													

Esempio di ordinativo: D1xL1xL **Order example:** *D1xL1xL* **Bestellbeispiel:** *D1xL1xL*

COLONNA DI GUIDA A DUE DIAMETRI SPALLATA
GUIDE PILLAR WITH CENTERING COLLAR
FÜHRUNGSSÄULE MIT ZENTRIERBUND

ECO-1SH

Materiale: W.Nr. 1.7147 Cementato
Material: W.Nr. 1.7147 Case hardened
Werkstoff: W.Nr. 1.7147 Einsatzgehärtet

Durezza: 60-64 HRC
Hardness: 60-64 HRC
Härte: 60-64 HRC

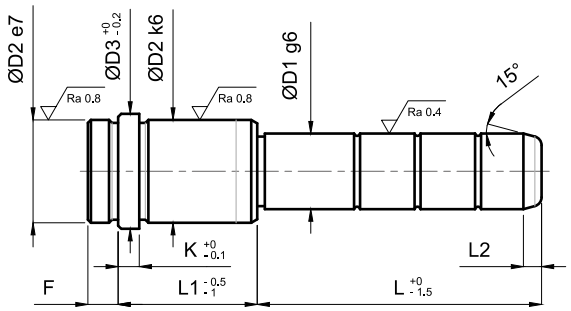

D1	D2	D3	K	F	L2	L1	L																														
							30	35	45	50	55	65	70	75	85	90	95	105	110	115	125	130	135	145	150	155	165	175	185	195	205	215	225	235	245	255	285	295
30/32	42	47	6	9	7	27			-			-						-								-		-						-		-	
						36					-			-			-			-						-									-		-	
						46			-			-			-			-			-						-								-		-	
						56					-			-			-			-			-				-								-			-
						66					-			-			-			-			-				-								-			-
						76					-			-			-			-						-						-						
						86					-			-			-			-						-						-						
						96					-			-			-			-						-				-								
						116								-						-						-												
						136											-			-						-												
						156														-						-												
40/42	54	60	10	12	8	56								-						-						-				-								
						66								-									-																
						76								-						-							-												
						86								-									-																
						96								-						-						-													
						116											-						-						-									
						136											-						-								-							
						156														-						-					-							
						196																				-			-			-						

Esempio di ordinativo: D1xL1xL **Order example:** *D1xL1xL* **Bestellbeispiel:** *D1xL1xL*

COLONNA DI GUIDA A DUE DIAMETRI SPALLATA

GUIDE PILLAR WITH CENTERING COLLAR

FÜHRUNGSSÄULE MIT ZENTRIERBUND

ECO-1SM

Materiale: W.Nr. 1.7147 Cementato
Material: W.Nr. 1.7147 Case hardened
Werkstoff: W.Nr. 1.7147 Einsatzgehärtet

Durezza: 60-64 HRC
Hardness: 60-64 HRC
Härte: 60-64 HRC

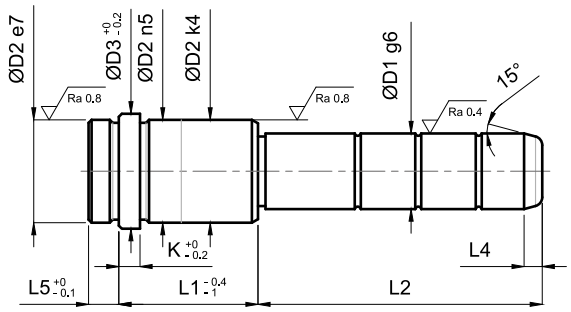

D1	D2	D3	K	L5	L4	L1	L2																						
							25	30	35	45	50	55	65	75	85	95	105	115	125	135	155	165	175	195	215	225	235	245	275
14/15	20	25	6	9	5	17			-			-		-															
						22	-	-	-		-	-		-		-		-											
						27	-	-	-	-		-	-	-		-		-		-									
						36	-		-			-		-		-		-		-									
						46			-	-		-	-	-		-		-		-									
						56			-			-		-		-		-											
						66			-			-	-	-		-		-											
						76						-		-		-													
						86						-		-															
18/20	26	31	6	9	7	22			-			-		-		-													
						27			-	-		-	-	-	-	-		-		-	-			-					
						36			-			-		-		-		-		-	-	-		-					
						46			-	-		-	-	-	-	-	-	-		-	-	-		-					
						56			-			-		-		-		-		-	-								
						66			-			-		-		-		-			-								
						76						-		-		-		-		-	-								
						86						-		-		-		-			-								
						96						-		-		-		-		-									
						116								-		-		-											
22/24	30	35	6	9	7	22			-			-		-		-		-											
						27			-	-		-	-	-	-	-	-	-	-		-			-					
						36			-			-		-		-		-		-	-	-		-			-		
						46			-	-		-	-	-	-	-		-		-	-			-					
						56			-			-		-		-		-			-			-					
						66			-			-		-		-		-			-			-					
						76						-		-		-		-		-	-								
						86						-		-		-		-		-	-								
						96						-		-		-		-		-	-			-			-		
						116								-		-		-		-	-			-			-		
						136										-		-			-								
30/32	42	47	6	9	7	36						-		-		-		-			-			-					
						46						-		-	-	-		-	-		-			-			-		-
						56						-		-		-		-			-		-	-			-		-
						66						-		-		-		-		-	-		-	-			-		-
						76						-		-		-		-		-	-			-			-		
						86						-		-		-		-		-	-			-		-	-		
						96						-		-		-		-		-	-			-					
						116								-		-		-		-	-			-					
						136										-		-		-	-			-					
						156										-		-		-	-			-			-		
						176												-		-	-		-	-					
						196												-		-	-			-					
40/42	54	59	10	12	10	56								-		-		-		-	-			-					
						66										-		-		-	-								
						76								-		-		-		-	-		-						
						86								-		-		-		-	-								
						96								-		-		-		-	-			-					
						116								-		-		-		-	-			-					
						136										-				-				-	-				
						156												-		-	-			-	-			-	
						176												-		-	-			-			-		
						196														-	-			-			-		
						246																-			-			-	

Esempio di ordinativo: D1xL1xL2 ***Order example:*** *D1xL1xL2* ***Bestellbeispiel:*** *D1xL1xL2*

COLONNA DI GUIDA A UN DIAMETRO
GUIDE PILLAR WITH OIL GROOVES
FÜHRUNGSBOLZEN MIT SCHMIERNUTEN

ECO-2

Materiale: W.Nr. 1.7147 Cementato
Material: W.Nr. 1.7147 Case hardened
Werkstoff: W.Nr. 1.7147 Einsatzgehärtet

Durezza: 60-64 HRC
Hardness: 60-64 HRC
Härte: 60-64 HRC

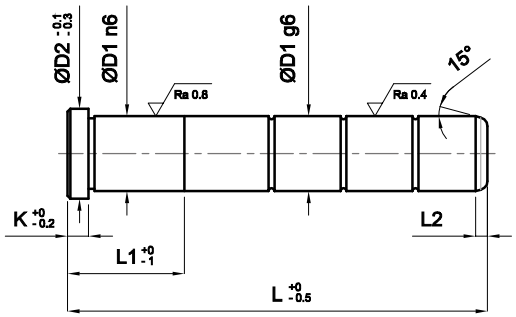

D1	D2	K	L2	L1	L		
12	16	5	5	12,5	50		
				15	60		
				17,5	70		
				20	80		
				22,5	90		
				25	100		
				27	120	140	
14	18	5	5	12,5	50		
				15	60		
				17,5	70		
				20	80		
				22,5	90		
				25	100		
				27	120	140	
				30	160		
16	20	5	5	12,5	50		
				15	60		
				17,5	70		
				20	80		
				22,5	90		
				25	100		
				27	120	140	
				30	160	180	
				50	200		
18	22	5	5,5	12,5	50		
				15	60		
				17,5	70		
				20	80		
				22,5	90		
				25	100		
				27	120		
				30	140	160	180
				50	200		
20	24	6	6	15	60		
				17,5	70		
				20	80		
				22,5	90		
				25	100		
				27	120		
				30	140	160	180
				50	200	220	240
22	26	6	7	22,5	90		
				25	100		
				27	120		
				30	140	160	
				50	200		

D1	D2	K	L2	L1	L		
25	30	7	7	20	80		
				22,5	90		
				25	100		
				27	120		
				30	140	160	180
				50	200	220	240
				55	260	280	
				60	300		
				70	350		
				80	400		
32	37	7	7,5	30	120		
				35	140		
				40	160		
				45	180		
				50	200	220	240
				55	260	280	
				60	300		
				70	350		
				80	400	450	
				100	500		
40	45	8	8	30	120		
				35	140		
				40	160		
				45	180		
				50	200	220	240
				55	260	280	
				60	300		
				70	350		
				80	400	450	
				100	500		
				120	600		
50	55	10	9	55	260	280	
				60	300		
				70	350		
				80	400	450	
				100	500		
				120	600		
				140	800		
60	68	12	10	70	350		
				80	400	450	
				100	500		
				120	600		
				140	800		

Esempio di ordinativo: D1xL ***Order example:*** *D1xL* ***Bestellbeispiel:*** *D1xL*

COLONNA DI GUIDA LISCIA PER BUSSOLE ACCIAIO E AUTOLUBRIFICANTI

GUIDE PILLAR WITHOUT OIL GROOVES FOR STEEL AND AUTOLUBE BUSHES

FLACHE FÜHRUNGSBOLZEN FÜR SELBSSCHMIERENDEN STAHLBUCHSEN

ECO-2L

Materiale: W.Nr. 1.7147 Cementato
Material: W.Nr. 1.7147 Case hardened
Werkstoff: W.Nr. 1.7147 Einsatzgehärtet

Durezza: 60-64 HRC
Hardness: 60-64 HRC
Härte: 60-64 HRC

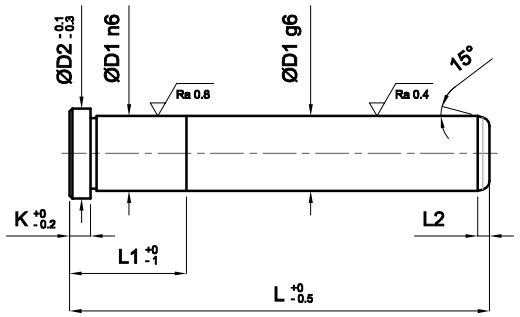

D1	D2	K	L2	L1	L		
12	16	5	5	12,5	50		
				15	60		
				17,5	70		
				20	80		
				22,5	90		
				25	100		
				27	120	140	
14	18	5	5	12,5	50		
				15	60		
				17,5	70		
				20	80		
				22,5	90		
				25	100		
				27	120	140	
				30	160		
16	20	5	5	12,5	50		
				15	60		
				17,5	70		
				20	80		
				22,5	90		
				25	100		
				27	120	140	
				30	160	180	
				50	200		
18	22	5	5,5	12,5	50		
				15	60		
				17,5	70		
				20	80		
				22,5	90		
				25	100		
				27	120		
				30	140	160	180
				50	200		
20	24	6	6	15	60		
				17,5	70		
				20	80		
				22,5	90		
				25	100		
				27	120		
				30	140	160	180
				50	200	220	240

D1	D2	K	L2	L1	L		
25	30	7	7	20	80		
				22,5	90		
				25	100		
				27	120		
				30	140	160	180
				50	200	220	240
				55	260	280	
				60	300		
				70	350		
32	37	7	7,5	30	120		
				35	140		
				40	160		
				45	180		
				50	200	220	240
				55	260	280	
				60	300		
				70	350		
				80	400		
40	45	8	8	30	120		
				35	140		
				40	160		
				45	180		
				50	200	220	240
				55	260	280	
				60	300		
				70	350		
				80	400		
				100	500		
50	55	10	9	55	260	280	
				60	300		
				70	350		
				80	400		
				100	500		
				120	600		
				140	800		
60	68	12	10	70	350		
				80	400		
				100	500		
				120	600		
				140	800		

Esempio di ordinativo: D1xL ***Order example:*** *D1xL* ***Bestellbeispiel:*** *D1xL*

COLONNA DI GUIDA LISCIA PER CORSOI
GUIDE PILLAR WITHOUT OIL GROOVES FOR SLIDES
SCHRÄGBOLZEN FÜR SCHLITTEN

ECO-2LC

Materiale: W.Nr. 1.7147 Cementato
Material: W.Nr. 1.7147 Case hardened
Werkstoff: W.Nr. 1.7147 Einsatzgehärtet

Durezza: 60-64 HRC
Hardness: 60-64 HRC
Härte: 60-64 HRC

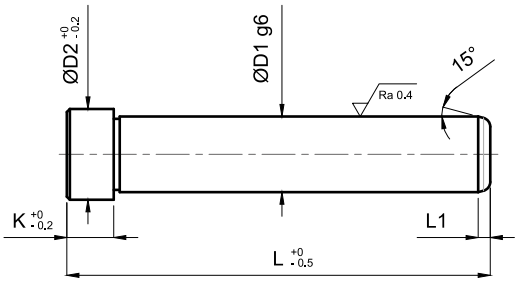

D1	D2	K	L1	L												
				40	60	80	100	120	140	160	180	200	220	240	300	360
10	12	3	4	-	-	-	-	-								
12	16	6	7	-	-	-	-	-	-	-						
14	18	8	7		-	-	-	-	-	-	-					
16	20	8	7	-	-	-	-	-	-	-	-	-				
18	22	8	7		-	-	-	-	-	-	-	-		-		
20	24	8	7		-	-	-	-	-	-	-	-		-		
22	26	15	7			-	-	-	-	-	-	-	-	-	-	
24	28	15	7			-	-	-	-	-	-	-	-	-	-	
30	36	15	7				-	-		-		-		-	-	-
32	36	15	7				-	-		-		-		-	-	-
40	48	15	10							-		-		-	-	-

Esempio di ordinativo: D1xL ***Order example:*** *D1xL* ***Bestellbeispiel:*** *D1xL*

COLONNA CARRO SENZA TESTA
SLIDE PILLAR WITHOUT HEAD
SCHRÄGBOLZEN OHNE BUND

ECO-2E

Materiale: W.Nr. 1.7147 Cementato
Material: W.Nr. 1.7147 Case hardened
Werkstoff: W.Nr. 1.7147 Einsatzgehärtet

Durezza: 60-64 HRC
Hardness: 60-64 HRC
Härte: 60-64 HRC

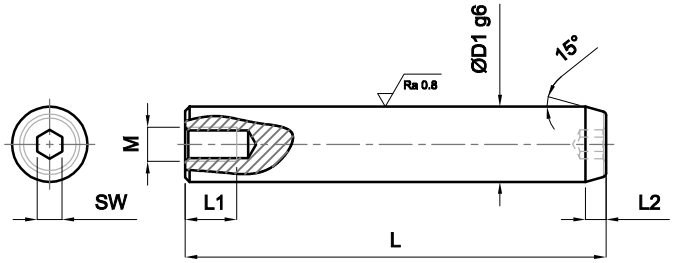

D1	L1	L2	M	SW	L																	
					40	50	60	70	80	90	100	110	120	130	140	150	160	170	180	200	220	240
8	12,5	2,3	5	4	-	-	-	-	-	-	-											
10	15	4	6	4	-	-	-	-	-	-	-		-									
12	15	5	6	5		-	-	-	-	-	-		-		-		-					
14	15	5	6	5		-	-	-	-	-	-	-	-		-		-					
16	20	5	8	6			-		-	-	-		-	-	-		-		-	-		
18	20	5	8	6			-		-	-	-		-		-	-	-	-	-	-	-	
20	25	7	10	8			-	-	-	-	-		-		-		-	-	-	-	-	-
22	25	7	10	8			-	-	-	-	-		-		-		-	-	-	-	-	-
24	30	7	12	8			-	-	-	-	-		-		-		-	-	-	-	-	-

Esempio di ordinativo: D1xL ***Order example:*** *D1xL* ***Bestellbeispiel:*** *D1xL*

COLONNA DI GUIDA LISCIA PER GABBIE A SFERA

GUIDE PILLAR WITHOUT OIL GROOVES FOR BALL CAGES

FLACHE FÜHRUNGSBOLZEN FÜR KUGELFÜEHRUNGSEINHEITEN

ECO-2SG

Materiale: W.Nr. 1.1213 Tempra induzione
Material: W.Nr. 1.1213 Induction hardened
Werkstoff: W.Nr. 1.1213 Induktionsgehärtet

Durezza: 60-63 HRC
Hardness: 60-63 HRC
Härte: 60-63 HRC

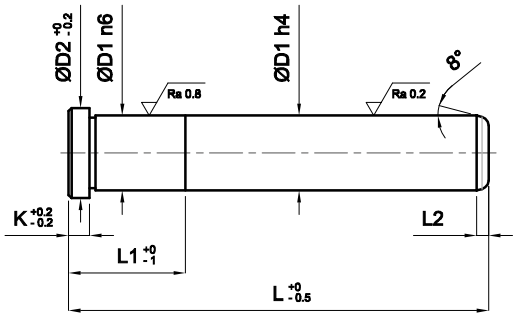

D1	D2	K	L1	L2	L									
					80	100	120	140	160	180	200	250	280	320
12	15	4	17	4	-	-	-	-	-	-				
18	21	6	22	5	-	-	-	-	-	-	-	-		
24	27	6	27	6		-	-	-	-	-	-	-	-	
30	35	6	36	7			-	-	-	-	-	-	-	-

Esempio di ordinativo: D1xL ***Order example:*** *D1xL* ***Bestellbeispiel:*** *D1xL*

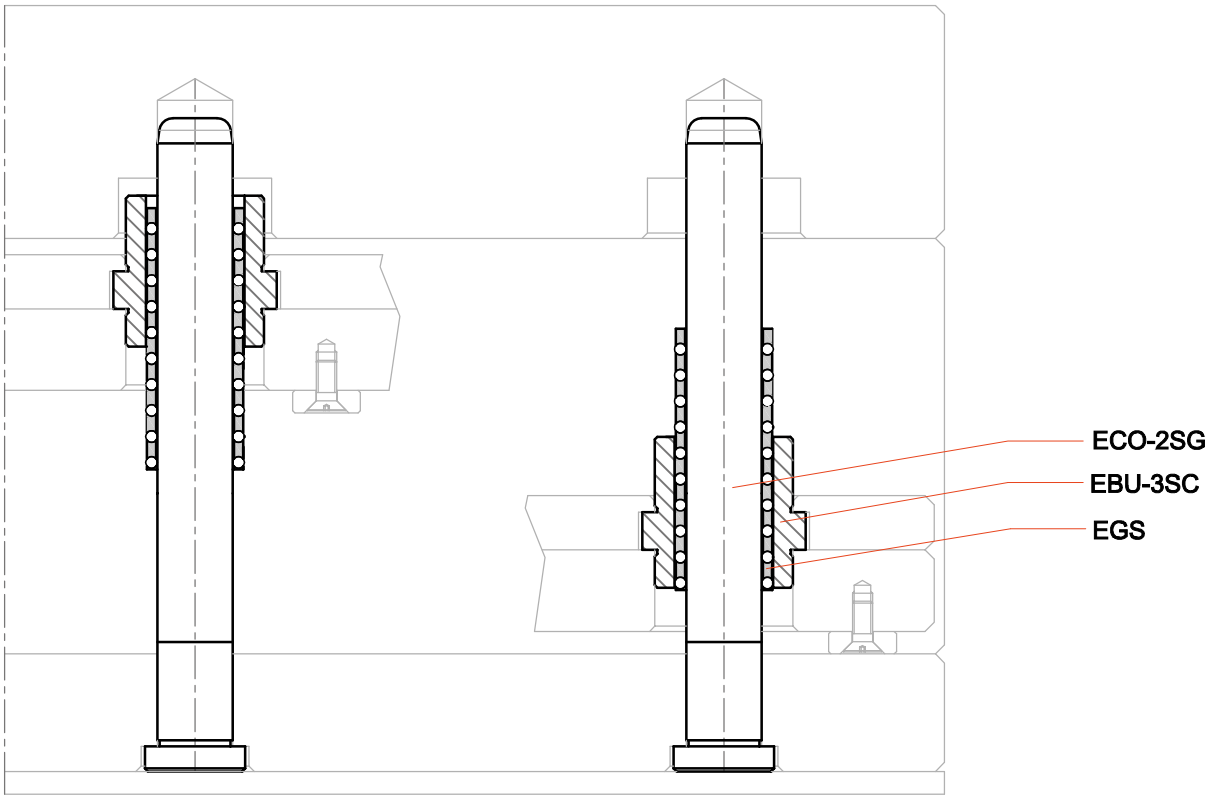

BUSSOLA DI GUIDA
GUIDE BUSH WITHOUT CENTERING COLLAR
FÜHRUNGSBUCHSE OHNE ZENTRIERBUND

EBU-1

Materiale: W.Nr. 1.7131 Cementato
Material: W.Nr. 1.7131 Case hardened
Werkstoff: W.Nr. 1.7131 Einsatzgehärtet

Durezza: 60-64 HRC
Hardness: 60-64 HRC
Härte: 60-64 HRC

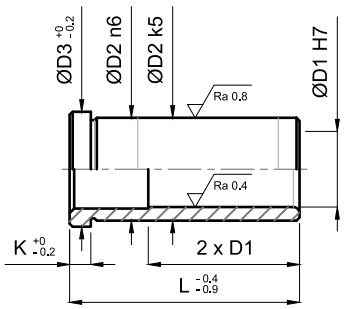

D1	D2	D3	K	L																
				22	26	36	46	56	66	76	86	96	106	116	126	136	146	156	176	196
12	18	22	5	-	-	-	-	-												
14	20	24	5	-	-	-	-	-												
16	22	26	5	-	-	-	-	-	-	-	-	-								
18	26	30	5	-	-	-	-	-	-	-	-	-								
20	28	32	6	-	-	-	-	-	-	-	-	-	-	-	-					
20	30*	34	6	-	-	-	-	-	-	-	-	-	-	-	-					
25	34	38	7		-	-	-	-	-	-	-	-	-	-	-					
25	36*	40	7		-	-	-	-	-	-	-	-	-	-	-					
32	40	45	7		-	-	-	-	-	-	-	-	-	-	-	-	-			
40	48	52	8			-	-	-	-	-	-	-	-	-	-	-	-	-		-
50	60	65	10							-	-	-	-	-	-	-	-	-		
60	74	84	12									-	-	-	-	-	-	-	-	-

Esempio di ordinativo: D1xL ***Order example:*** *D1xL* ***Bestellbeispiel:*** *D1xL*

*da specificare - **to specify* - **muss angegeben werden*

BUSSOLA DI GUIDA SPALLATA
GUIDE BUSH WITH CENTERING COLLAR
FÜHRUNGSBUCHSE MIT ZENTRIERBUND

EBU-1S

Materiale: W.Nr. 1.7131 Cementato
Material: W.Nr. 1.7131 Case hardened
Werkstoff: W.Nr. 1.7131 Einsatzgehärtet

Durezza: 60-64 HRC
Hardness: 60-64 HRC
Härte: 60-64 HRC

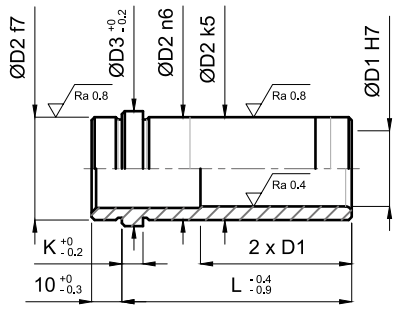

D1	D2	D3	K	L												
				22	26	36	46	56	66	76	86	96	106	116	126	146
16	22	26	5	-	-	-	-	-	-	-	-	-				
20	28	32	6		-	-	-	-	-	-	-	-				
25	34	38	7		-	-	-	-	-	-	-	-				
32	40	45	7			-	-	-	-	-	-	-	-	-	-	-
40	48	52	8				-	-	-	-	-	-	-	-	-	-

Esempio di ordinativo: D1xL ***Order example:*** *D1xL* ***Bestellbeispiel:*** *D1xL*

BUSSOLA DI GUIDA
GUIDE BUSH WITHOUT CENTERING COLLAR
FÜHRUNGSBUCHSE OHNE ZENTRIERBUND

EBU-1H

UNI ISO 8019

Materiale: W.Nr. 1.7131 Cementato
Material: W.Nr. 1.7131 Case hardened
Werkstoff: W.Nr. 1.7131 Einsatzgehärtet

Durezza: 60-64 HRC
Hardness: 60-64 HRC
Härte: 60-64 HRC

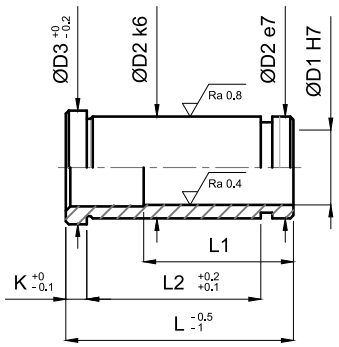

D1	D2	D3	K	L1	L
14/15	20	25	6	22	22
				27	27
				36	36
				46	46
				56	56
				56	66
				56	76
18/20	26	31	6	22	22
				27	27
				36	36
				46	46
				56	56
				66	66
				76	76
				76	86
				76	96
22/24	30	35	6	22	22
				27	27
				36	36
				46	46
				56	56
				66	66
				76	76
				86	86
				96	96
				96	116

D1	D2	D3	K	L1	L
30/32	42	47	6	27	27
				36	36
				46	46
				56	56
				66	66
				76	76
				86	86
				96	96
				116	116
				116	136
				116	156
40/42	54	60	10	56	56
				66	66
				76	76
				86	86
				96	96
				116	116
				136	136
				136	156
				136	196

Esempio di ordinativo: D1xL ***Order example:*** *D1xL* ***Bestellbeispiel:*** *D1xL*

BUSSOLA DI GUIDA
GUIDE BUSH WITHOUT CENTERING COLLAR
FÜHRUNGSBUCHSE OHNE ZENTRIERBUND

EBU-1M

Materiale: W.Nr. 1.7131 Cementato
Material: W.Nr. 1.7131 Case hardened
Werkstoff: W.Nr. 1.7131 Einsatzgehärtet

Durezza: 60-64 HRC
Hardness: 60-64 HRC
Härte: 60-64 HRC

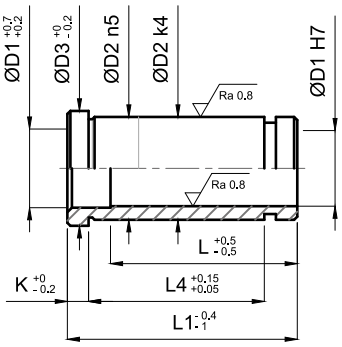

D1	D2	D3	K	L4	L	L1
14/15	20	25	6	7	17	17
				12	22	22
				17	27	27
				26	36	36
				36	46	46
				46	46	56
				56	46	66
				66	46	76
16	22	27	6	7	17	17
				12	22	22
				17	27	27
				26	36	36
				36	46	46
				46	46	56
				56	46	66
				66	46	76
18/20	26	31	6	7	17	17
				12	22	22
				17	27	27
				26	36	36
				36	46	46
				46	56	56
				56	56	66
				66	56	76
				76	56	86
				86	56	96
				96	56	116

D1	D2	D3	K	L4	L	L1
22/24	30	35	6	6	17	17
				11	22	22
				16	27	27
				25	36	36
				35	46	46
				45	56	56
				55	66	66
				65	76	76
				75	76	86
				85	76	96
				105	76	116
				125	76	136
				145	76	156
30/32	42	47	6	14	27	27
				23	36	36
				33	46	46
				43	56	56
				53	66	66
				63	76	76
				73	86	86
				83	96	96
				103	96	116
				123	96	136
				143	96	156
				163	96	176
				183	96	196
40/42	54	59	10	28	46	46
				38	56	56
				48	66	66
				58	76	76
				68	86	86
				78	96	96
				98	116	116
				118	116	136
				138	116	156
				158	116	176
				178	116	196
				198	116	246

Esempio di ordinativo: D1xL1 ***Order example:*** *D1xL1* ***Bestellbeispiel:*** *D1xL1*

BUSSOLA DI GUIDA SPALLATA
GUIDE BUSH WITH CENTERING COLLAR
FÜHRUNGSBUCHSE MIT ZENTRIERBUND

EBU-1SH

UNI ISO 8019

Materiale: W.Nr. 1.7131 Cementato
Material: W.Nr. 1.7131 Case hardened
Werkstoff: W.Nr. 1.7131 Einsatzgehärtet

Durezza: 60-64 HRC
Hardness: 60-64 HRC
Härte: 60-64 HRC

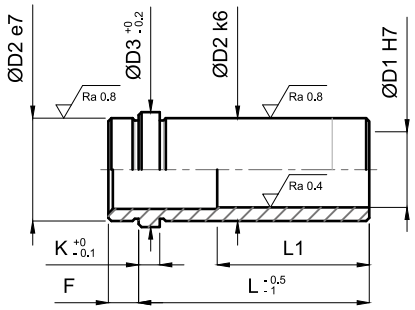

D1	D2	D3	K	F	L1	L
14/15	20	25	6	9	31	22
					36	27
					45	36
					55	46
					56	56
					56	66
					56	76
18/20	26	31	6	9	31	22
					36	27
					45	36
					55	46
					65	56
					75	66
					76	76
					76	86
					76	96
22/24	30	35	6	9	31	22
					36	27
					45	36
					55	46
					65	56
					75	66
					85	76
					95	86
					105	96
					96	116

D1	D2	D3	K	F	L1	L
30/32	42	47	6	9	36	27
					45	36
					55	46
					65	56
					75	66
					85	76
					95	86
					105	96
					125	116
					116	136
					116	156
40/42	54	60	10	12	68	56
					78	66
					88	76
					95	86
					108	96
					128	116
					136	136
					136	156
					136	196

Esempio di ordinativo: D1xL ***Order example:*** *D1xL* ***Bestellbeispiel:*** *D1xL*

BUSSOLA DI GUIDA SPALLATA
GUIDE BUSH WITH CENTERING COLLAR
FÜHRUNGSBUCHSE MIT ZENTRIERBUND

EBU-1SM

Materiale: W.Nr. 1.7131 Cementato
Material: W.Nr. 1.7131 Case hardened
Werkstoff: W.Nr. 1.7131 Einsatzgehärtet

Durezza: 60-64 HRC
Hardness: 60-64 HRC
Härte: 60-64 HRC

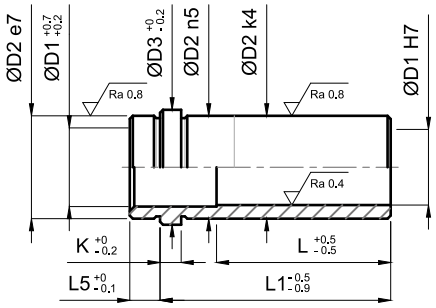

D1	D2	D3	K	L5	L	L1
14/15	20	25	6	9	26	17
					31	22
					36	27
					45	36
					55	46
					46	56
					46	66
					46	76
					46	86
					46	96
18/20	26	31	6	9	26	17
					31	22
					36	27
					45	36
					55	46
					65	56
					56	66
					56	76
					56	86
					56	96
					56	116
					56	136
22/24	30	35	6	9	26	17
					31	22
					36	27
					45	36
					55	46
					65	56
					75	66
					85	76
					76	86
					76	96
					76	116
					76	136
					76	156

D1	D2	D3	K	L5	L	L1
30/32	42	47	6	9	31	22
					36	27
					45	36
					55	46
					65	56
					75	66
					85	76
					95	86
					105	96
					96	116
					96	136
					96	156
					96	176
					96	196
40/42	54	59	10	12	48	36
					58	46
					68	56
					78	66
					88	76
					98	86
					108	96
					116	116
					116	136
					116	156
					116	176
					116	196
					116	216
					116	246

Esempio di ordinativo: D1xL1 ***Order example:*** *D1xL1* ***Bestellbeispiel:*** *D1xL1*

BUSSOLA DI GUIDA IN BRONZO

BRONZE GUIDE BUSH WITHOUT CENTERING COLLAR

FÜHRUNGSBUCHSE AUS BRONZE OHNE ZENTRIERBUND

EBU-1B

Materiale: G-CuSn5
Material: G-CuSn5
Werkstoff: G-CuSn5

Durezza: 170-220 HB
Hardness: 170-220 HB
Härte: 170-220 HB

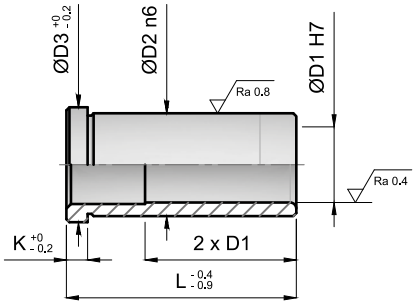

D1	D2	D3	K	L												
				22	26	36	46	56	66	76	86	96	106	116	126	146
16	22	26	5	-	-	-	-	-	-	-	-	-				
20	28	32	6	-	-	-	-	-	-	-	-	-	-	-	-	
25	34	38	7		-	-	-	-	-	-	-	-	-	-	-	-
32	40	45	7			-	-	-	-	-	-	-	-	-	-	-
40	48	52	8			-	-	-	-	-	-	-	-	-	-	-
50	60	65	10							-	-	-	-	-	-	-

Esempio di ordinativo: D1xL ***Order example:*** *D1xL* ***Bestellbeispiel:*** *D1xL*

BUSSOLA DI GUIDA AUTOLUBRIFICANTE
SELF LUBRICATING GUIDE BUSH WITHOUT CENTERING COLLAR
WARTUNGSFREIER FÜHRUNGSBUCHSE OHNE ZENTRIERBUND

EBU-1BG

Materiale: CuZn24Al6 + Gr
Material: CuZn24Al6 + Gr
Werkstoff: CuZn24Al6 + Gr

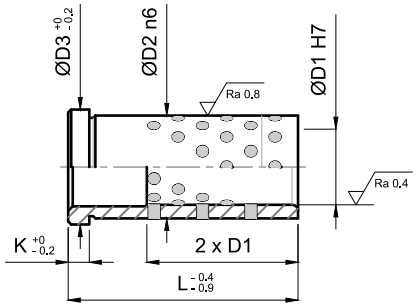

D1	D2	D3	K	L														
				22	26	36	46	56	66	76	86	96	106	116	126	136	146	176	196
12	18	22	5	-	-	-	-	-											
14	20	24	5	-	-	-	-	-											
16	22	26	5	-	-	-	-	-	-	-	-	-							
18	26	30	5	-	-	-	-	-	-	-	-	-							
20	28	32	6	-	-	-	-	-	-	-	-	-	-	-	-				
25	34	38	7		-	-	-	-	-	-	-	-	-	-	-				
32	40	45	7			-	-	-	-	-	-	-	-	-	-	-			
40	48	52	8			-	-	-	-	-	-	-	-	-	-	-			
50	60	65	10							-	-	-	-	-	-	-			
60	74	84	12											-	-	-	-	-	-

Esempio di ordinativo: D1xL ***Order example:*** *D1xL* ***Bestellbeispiel:*** *D1xL*

BUSSOLA DI GUIDA SPALLATA AUTOLUBRIFICANTE
SELF LUBRICATING GUIDE BUSH WITH CENTERING COLLAR
WARTUNGSFREIER FÜHRUNGSBUCHSE MIT ZENTRIERBUND

EBU-1SBG

Materiale: CuZn24Al6 + Gr
Material: CuZn24Al6 + Gr
Werkstoff: CuZn24Al6 + Grt

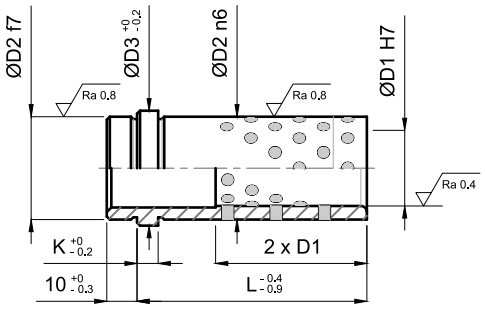

D1	D2	D3	K	L												
				22	26	36	46	56	66	76	86	96	106	116	126	146
16	22	26	5	-	-	-	-	-	-	-	-	-				
20	28	32	6		-	-	-	-	-	-	-	-				
25	34	38	7		-	-	-	-	-	-	-	-				
32	40	45	7			-	-	-	-	-	-	-	-	-	-	-
40	48	52	8				-	-	-	-	-	-	-	-	-	-

Esempio di ordinativo: D1xL ***Order example:*** *D1xL* ***Bestellbeispiel:*** *D1xL*

BUSSOLA DI GUIDA AUTOLUBRIFICANTE
SELF LUBRICATING GUIDE BUSH
WARTUNGSFREIER FÜHRUNGBUCHSE

EBU-1HBG

Materiale: CuZn24Al6 + Gr
Material: CuZn24Al6 + Gr
Werkstoff: CuZn24Al6 + Gr

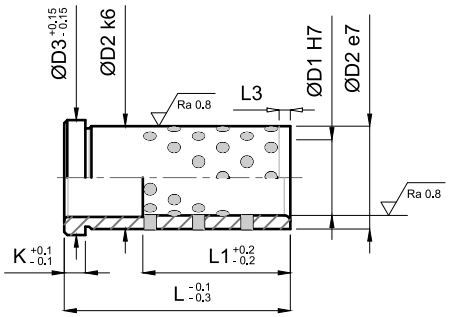

D1	D2	D3	K	L3	L	L1
9	14	16	3	1,5	12	12
					17	17
					22	18
					27	18
					36	18
10	14	16	3	1,5	12	12
					17	17
					22	22
					27	20
					36	20
12	18	23	6	2	17	17
					22	22
					27	27
					36	24
14	20	25	6	2	17	17
					22	22
					27	27
					36	36
					46	28
					56	28

D1	D2	D3	K	L3	L	L1
15	20	25	6	2	17	17
					22	22
					27	27
					36	36
					46	30
					56	30
16	22	27	6	2	17	17
					22	22
					27	27
					36	36
					46	32
					56	32
18	26	31	6	2	17	17
					22	22
					27	27
					36	36
					46	36
					56	36
					66	36

Esempio di ordinativo: D1xL ***Order example:*** *D1xL* ***Bestellbeispiel:*** *D1xL*

BUSSOLA DI GUIDA AUTOLUBRIFICANTE
SELF LUBRICATING GUIDE BUSH
WARTUNGSFREIER FÜHRUNGBUCHSE

EBU-1HBG

Materiale: CuZn24Al6 + Gr
Material: CuZn24Al6 + Gr
Werkstoff: CuZn24Al6 + Gr

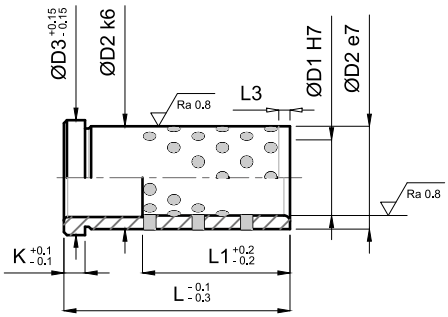

D1	D2	D3	K	L3	L	L1
20	26	31	6	2	17	17
					22	22
					27	27
					36	36
					46	46
					56	40
					66	40
22	30	35	6	3	17	17
					22	22
					27	27
					36	36
					46	46
					56	44
					66	44
					76	44
					86	44
24	30	35	6	3	17	17
					22	22
					27	27
					36	36
					46	46
					56	48
					66	48
					76	48
					86	48
30	42	47	6	4	27	27
					36	36
					46	46
					56	56
					66	66
					76	60
					86	60
					96	60
					116	60

D1	D2	D3	K	L3	L	L1
32	42	47	6	4	27	27
					36	36
					46	46
					56	56
					66	66
					76	64
					86	64
					96	64
					116	64
40	54	60	10	5	56	56
					66	66
					76	76
					86	86
					96	80
					116	80
					136	80
					156	80
42	54	60	10	5	56	56
					66	66
					76	76
					86	86
					96	84
					116	84
					136	84
					156	84

Esempio di ordinativo: D1xL ***Order example:*** *D1xL* ***Bestellbeispiel:*** *D1xL*

BUSSOLA DI GUIDA LISCIA
GUIDE BUSH
FÜHRUNGSHÜLSE

EBU-2

Materiale: W.Nr. 1.7131 Cementato
Material: W.Nr. 1.7131 Case hardened
Werkstoff: W.Nr. 1.7131 Einsatzgehärtet

Durezza: 60-64 HRC
Hardness: 60-64 HRC
Härte: 60-64 HRC

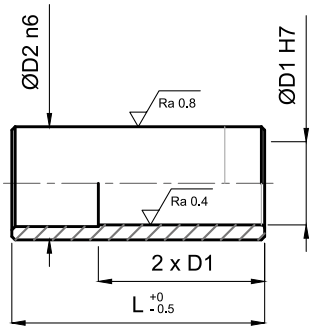

D1	D2	L									
		22	26	36	46	56	66	76	86	96	106
12	18	-	-	-	-						
14	20	-	-	-	-						
16	22	-	-	-	-	-	-	-			
18	26	-	-	-	-	-	-	-			
20	28		-	-	-	-	-	-	-	-	
20	30*		-	-	-	-	-	-	-	-	
25	34		-	-	-	-	-	-	-	-	
25	36*		-	-	-	-	-	-	-	-	
32	40			-	-	-	-	-	-	-	-
40	48				-	-	-	-	-	-	-

Esempio di ordinativo: D1xL ***Order example:*** *D1xL* ***Bestellbeispiel:*** *D1xL*
*da specificare - *to specify - *muss angegeben werden*

BUSSOLA DI GUIDA LISCIA IN BRONZO
BRONZE GUIDE BUSH
FÜHRUNGSHÜLSE AUS BRONZE

EBU-2B

Materiale: G-CuSn5
Material: G-CuSn5
Werkstoff: G-CuSn5

Durezza: 170-220 HB
Hardness: 170-220 HB
Härte: 170-220 HB

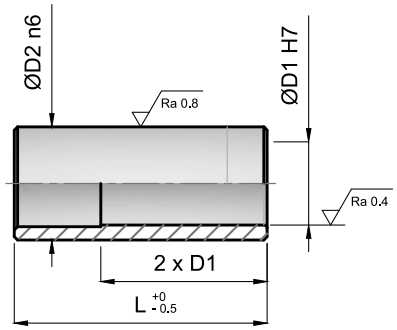

D1	D2	L									
		22	26	36	46	56	66	76	86	96	106
12	18	-	-	-	-						
14	20	-	-	-	-						
16	22	-	-	-	-	-	-	-			
18	26	-	-	-	-	-	-	-			
20	28		-	-	-	-	-	-	-	-	
20	30*		-	-	-	-	-	-	-	-	
25	34		-	-	-	-	-	-	-	-	
25	36*		-	-	-	-	-	-	-	-	
32	40			-	-	-	-	-	-	-	-
40	48				-	-	-	-	-	-	-

Esempio di ordinativo: D1xL ***Order example:*** *D1xL* ***Bestellbeispiel:*** *D1xL*

BUSSOLA DI GUIDA SPALLATA PER TAVOLINI
GUIDE BUSH WITH CENTERING COLLAR, FOR EJECTOR SET
FÜHRUNGSBUCHSE MIT ZENTRIERBUND FÜR AUSWERFERPAKET

EBU-3

Materiale: W.Nr. 1.7131 Cementato
Material: W.Nr. 1.7131 Case hardened
Werkstoff: W.Nr. 1.7131 Einsatzgehärtet

Durezza: 60-64 HRC
Hardness: 60-64 HRC
Härte: 60-64 HRC

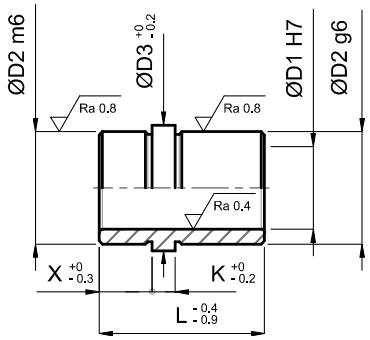

D1	D2	D3	K	X	L
14	20	24	5	11	32
				16	40
16	22	26	5	11	32
				16	40
18	26	30	5	11	32
				16	40
20	28	32	6	10	32
				16	40
20	30*	34	6	10	32
				16	40
25	34	38	7	9	32
				16	40
25	36*	40	7	9	32
				16	40
32	40	45	7	18	50
				25	65
40	48	52	8	25	65
				32	80

Esempio di ordinativo: D1xL ***Order example:*** *D1xL* ***Bestellbeispiel:*** *D1xL*
*da specificare - *to specify - *muss angegeben werden*

BUSSOLA DI GUIDA IN BRONZO SPALLATA PER TAVOLINI
BRONZE GUIDE BUSH WITH CENTERING COLLAR, FOR EJECTOR SET
FÜHRUNGSBUCHSE MIT ZENTRIERBUND AUS BRONZE, FÜR AUSWERFERPAKET

EBU-3B

Materiale: G-CuSn5
Material: G-CuSn5
Werkstoff: G-CuSn5

Durezza: 170-220 HB
Hardness: 170-220 HB
Härte: 170-220 HB

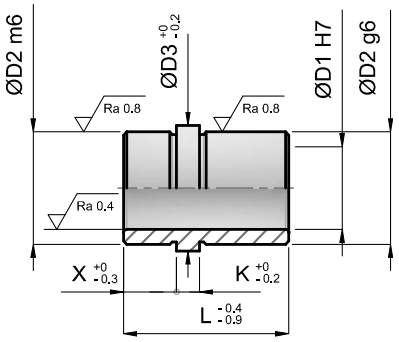

D1	D2	D3	K	X	L
14	20	24	5	11	32
16	22	26	5	11	32
				16	40
18	26	30	5	11	32
				16	40
20	28	32	6	10	32
				16	40
25	34	38	7	9	32
				16	40
32	40	45	7	18	50
				25	65
40	48	52	8	25	65
				32	80

Esempio di ordinativo: D1xL ***Order example:*** *D1xL* ***Bestellbeispiel:*** *D1xL*

BUSSOLA DI GUIDA SPALLATA PER GABBIE A SFERA
GUIDE BUSH WITH CENTERING COLLAR FOR BALL CAGES
FÜHRUNGSBUCHSE MIT ZENTRIERBUND FÜR KUGELFÜHRUNGSEINHEITEN

EBU-3SC

Materiale: W.Nr. 1.7131 Cementato
Material: W.Nr. 1.7131 Case hardened
Werkstoff: W.Nr. 1.7131 Einsatzgehärtet

Durezza: 60-64 HRC
Hardness: 60-64 HRC
Härte: 60-64 HRC

Specifiche: Utilizzare con ECO-2SG
Specifications: Use with ECO-2SG
Spezifikationen: Verwendung mit ECO-2SG

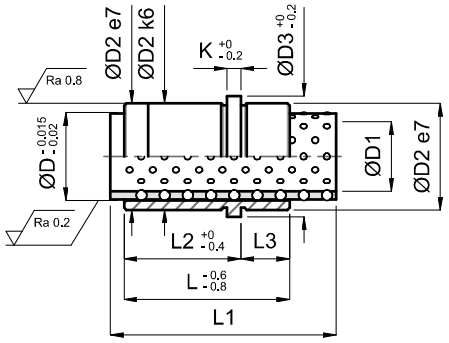

D	D1	D2	D3	K	L	L2	L3	L1	CORSA - STROKE - HUB
16	12	22	26	6	24	18	6	40	50
								56	82
24	18	30	35	6	34	23	11	48	44
								56	66
								71	96
								91	124
38	30	46	52	6	54	33	21	56	32
								80	70
								95	110
								115	132

Esempio di ordinativo: D1xL1 ***Order example:*** *D1xL1* ***Bestellbeispiel:*** *D1xL1*

BUSSOLA DI GUIDA SPALLATA AUTOLUBRIFICANTE PER TAVOLINI
SELF LUBRICATING GUIDE BUSH WITH CENTERING COLLAR, FOR EJECTOR SET
FÜHRUNGSBUCHSE MIT ZENTRIERBUND FÜR AUSWERFERPAKET, WARTUNGSFREI

EBU-3BG

Materiale: CuZn24Al6 + Gr
Material: CuZn24Al6 + Gr
Werkstoff: CuZn24Al6 + Gr

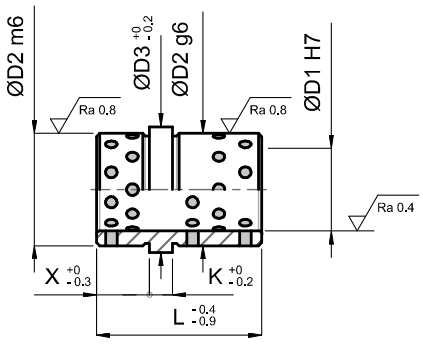

D1	D2	D3	K	X	L
16	22	26	5	11	32
				16	40
18	26	30	5	11	32
				16	40
20	28	32	6	10	32
				16	40
25	34	38	7	9	32
				16	40

Esempio di ordinativo: D1xL ***Order example:*** *D1xL* ***Bestellbeispiel:*** *D1xL*

BUSSOLA DI CENTRAGGIO
CENTERING BUSH WITH TWO FITTING DIAMETERS
ZENTRIERHÜLSE MIT ZWEI PASSDURCHMESSERN

EZP-1

Materiale: W.Nr. 1.7131 Cementato
Material: W.Nr. 1.7131 Case hardened
Werkstoff: W.Nr. 1.7131 Einsatzgehärtet

Durezza: 60-64 HRC
Hardness: 60-64 HRC
Härte: 60-64 HRC

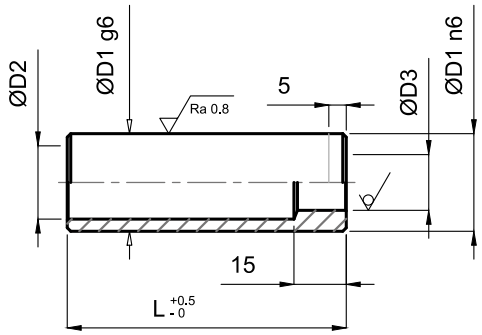

D1	D2	D3	L						
			30	80	100	120	140	160	180
22	17	12	-	-	-	-	-		
28	21	16	-	-	-	-	-		
34	26	20	-	-	-	-	-	-	
40	33	24	-	-	-	-	-	-	-

Esempio di ordinativo: D1xL ***Order example:*** *D1xL* ***Bestellbeispiel:*** *D1xL*

BUSSOLA DI CENTRAGGIO
CENTERING BUSH WITH TWO FITTING DIAMETERS
ZENTRIERHÜLSE MIT ZWEI PASSDURCHMESSERN

EZP-1H

Materiale: W.Nr. 1.7131 Cementato
Material: W.Nr. 1.7131 Case hardened
Werkstoff: W.Nr. 1.7131 Einsatzgehärtet

Durezza: 60-64 HRC
Hardness: 60-64 HRC
Härte: 60-64 HRC

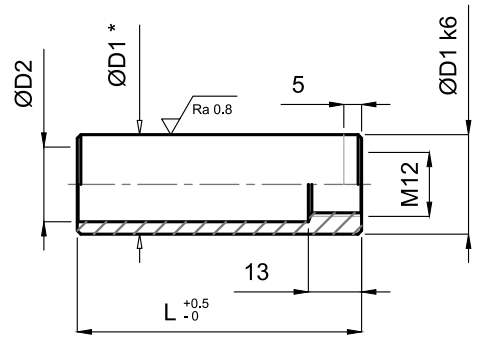

D1	*TOLL.	D2	L													
			30	40	60	80	100	120	140	160	180	200	220	240	260	280	300
20	g6	16	-	-	-	-	-	-	-	-							
26	g6	21	-	-	-	-	-	-	-	-	-						
30	g6	25		-	-	-	-	-	-	-	-	-		-			
42	g6	33		-	-	-	-	-	-	-	-	-	-		-		-
54	f6	43			-	-		-		-		-		-		-	

Esempio di ordinativo: D1xL ***Order example:*** *D1xL* ***Bestellbeispiel:*** *D1xL*

DISTANZIALE PER COLONNE E BUSSOLE
SPACER FOR PILLARS AND BUSHES
DISTANZSCHEIBE FÜR SÄULEN UND BUCHSEN

EDC

Materiale: 1.1730
Material: 1.1730
Werkstoff: 1.1730

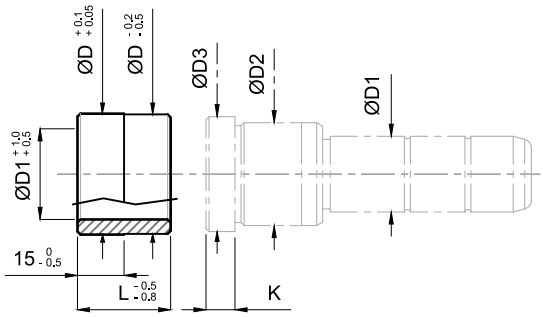

D	D3	K	D2	D1	L		
					30	40	50
46	45	7	40	32	-	-	
53	52	8	48	40	-	-	-
66	65	10	60	50	-	-	-

Esempio di ordinativo: DxL ***Order example:*** *DxL* ***Bestellbeispiel:*** *DxL*

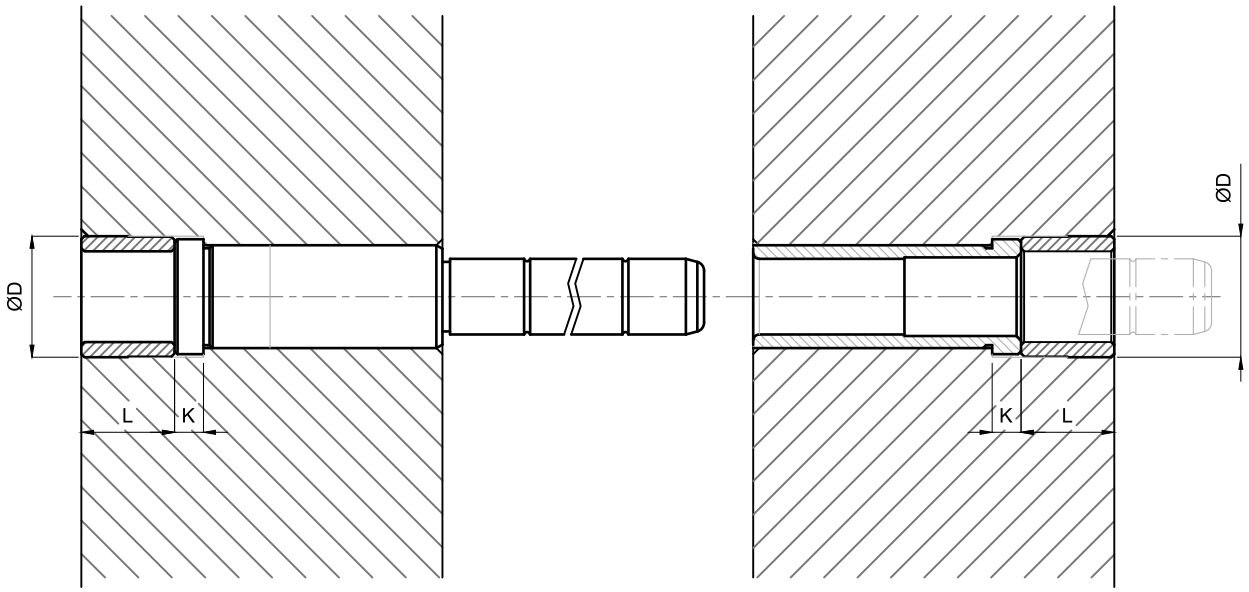

CENTRATORE CONICO
CENTERING UNIT
ZENTRIEREINHEIT

ECB

Materiale: W.Nr. 1.7131 Cementato
Material: W.Nr. 1.7131 Case hardened
Werkstoff: W.Nr. 1.7131 Einsatzgehärtet

Durezza: 60-64 HRC
Hardness: 60-64 HRC
Härte: 60-64 HRC

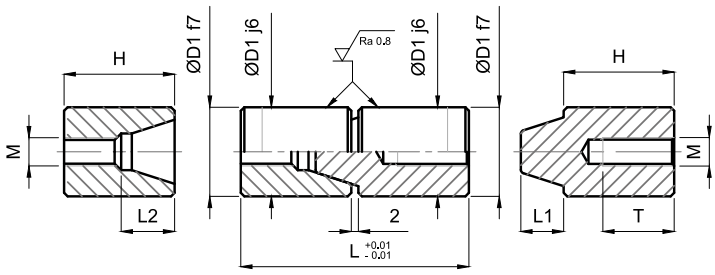

D1	L2	L1	L	H	M	T
16	12	8	50	24	6	13
20	16	10	64	31	8	20
25	17	12	64	31	8	20
32	23	15	80	39	10	24
40	26	20	100	49	10	24

Esempio di ordinativo: D1 ***Order example:*** *D1* ***Bestellbeispiel:*** *D1*

CENTRATORE CONICO CON FISSAGGIO FRONTALE
CENTERING UNIT WITH FRONT FASTENING
ZENTRIEREINHEIT MIT VORDERE BEFESTIGUNG

ECBF

Materiale: W.Nr. 1.7131 Cementato
Material: W.Nr. 1.7131 Case hardened
Werkstoff: W.Nr. 1.7131 Einsatzgehärtet

Durezza: 60-64 HRC
Hardness: 60-64 HRC
Härte: 60-64 HRC

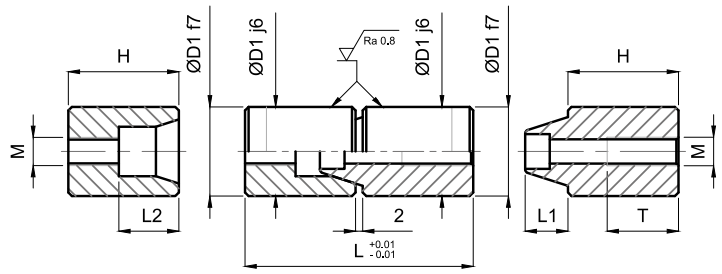

D1	L2	L1	L	H	M	T	VITE *SCREW* SCHRAUBEN
16	14	7	50	24	5	13	M4
20	16	9	64	31	8	20	M6
25	18	12	64	31	8	20	M6
32	23	15	80	39	10	24	M8
40	33	20	100	49	10	24	M8

Esempio di ordinativo: D1 ***Order example:*** *D1* ***Bestellbeispiel:*** *D1*

BUSSOLA LISCIA FILETTATA PER CENTRAGGIO PIASTRE

THREADED CENTERING BUSH

GEWINDEBUCHSE ZUR PLATTENZENTRIERUNG

EBF-1

Materiale: W.Nr. 1.7131 Cementato
Material: W.Nr. 1.7131 Case hardened
Werkstoff: W.Nr. 1.7131 Einsatzgehärtet

Durezza: 60-64 HRC
Hardness: 60-64 HRC
Härte: 60-64 HRC

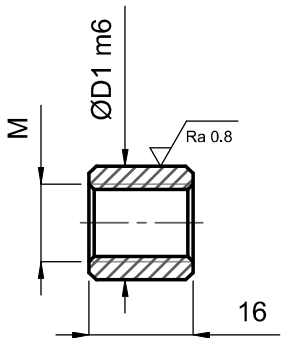

D1	M
18	12
18	14
20	16
22	18

Esempio di ordinativo: D1xM ***Order example:*** *D1xM* ***Bestellbeispiel:*** *D1xM*

CENTRATORE PRISMATICO LATERALE

SIDE LOCH

ENDZENTRIERUNG FLACH HORIZONTAL

GPL

Materiale: W.Nr. 1.2379
Material: W.Nr. 1.2379
Werkstoff: W.Nr. 1.2379

Durezza: 56-58 HRC
Hardness: 56-58 HRC
Härte: 56-58 HRC

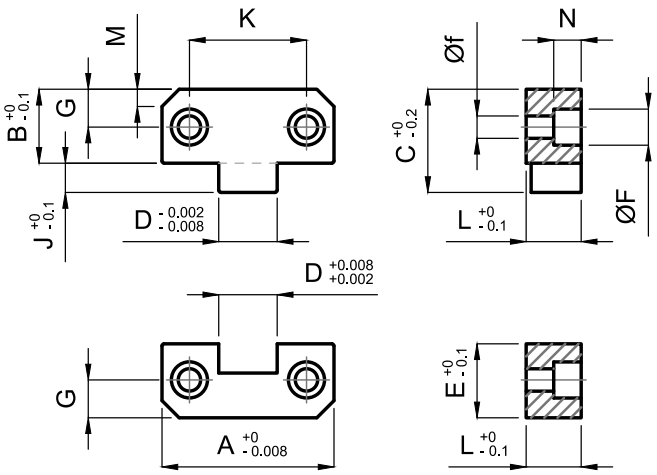

COD.	A	B	C	D	E	F	J	f	G	K	L	M	N
GPL38	38	22	30	12	22	10,5	8	6,5	7	22	13	5	8
GPL50	50	21,5	30	17	21,5	10,5	8,5	6,5	11	34	16	5	8
GPL75	75	36	50	25	36	16,5	14	10,5	18	50	19	8	12
GPL100	100	45	65	35	45	16,5	20	10,5	22	70	19	10	12
GPL125	125	45	65	45	45	16,5	20	10,5	22	84	25	10	12

Esempio di ordinativo: Codice ***Order example:*** *Code* ***Bestellbeispiel:*** *Code*

CENTRATORE PRISMATICO RIVESTITO
TOP LOCK
ENDZENTRIERUNG FLACH

GPV

Materiale: W.Nr. 1.2510 + TiN/Ox
Material: W.Nr. 1.2510 + TiN/Ox
Werkstoff: W.Nr. 1.2510 + TiN/Ox

Durezza: 60-62/56-58 HRC
Hardness: 60-62/56-58 HRC
Härte: 60-62/56-58 HRC

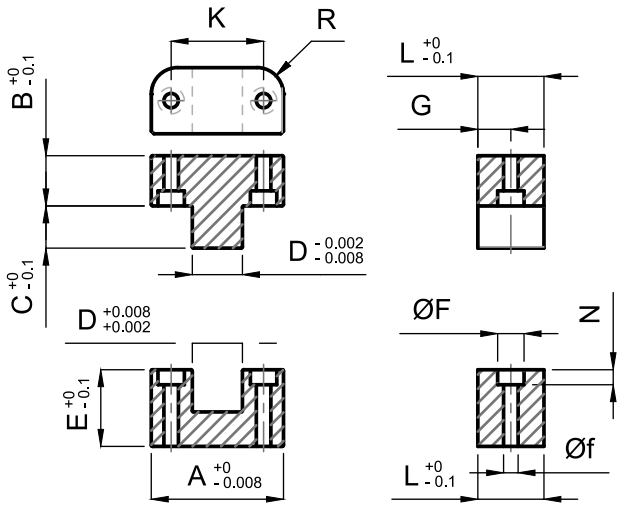

COD.	A	B	C	D	E	F	f	G	K	L	N	R
GPV32	32	13	9,5	11	16	7,2	4,3	8	22	16	5	6,5
GPV38	38	19	12,8	12,5	22,5	7,2	4,3	11	25,5	22	5	6,5
GPV50	50	19	16	19	29	9	5,5	12,5	35	25	6	9,5
GPV75	75	20	20	28,5	38	10,5	6,5	14,25	56	28,5	7	13
GPV100	100	20	20	34	45	13,5	8,5	16	72	32	9	13

Esempio di ordinativo: Codice **Order example:** *Code* **Bestellbeispiel:** *Code*

CENTRATORE TRE PIASTRE
CENTERING UNIT - THREE PLATES
ENDZENTRIERUNG - DREI PLATTEN

GP3

Materiale: W.Nr. 1.2510
Material: W.Nr. 1.2510
Werkstoff: W.Nr. 1.2510

Durezza: 56-60 HRC
Hardness: 56-60 HRC
Härte: 56-60 HRC

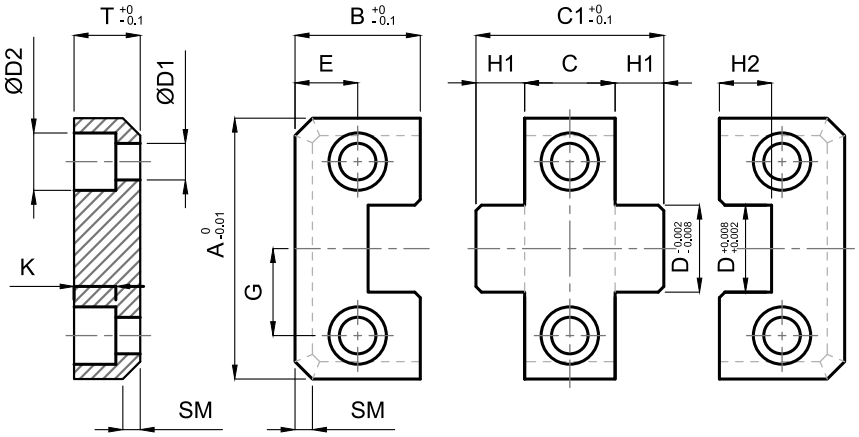

A	B	C	T	C1	H1	H2	D	D1	D2	G	E	K	SM
50	21,5	26	16	43	8,5	9,5	17	6,5	10,5	17	11	8	5
50	21,5	36	16	53	8,5	9,5	17	6,5	10,5	17	11	8	5
75	36	26	19	54	14	15	25	10,5	16,5	25	18	12	5
75	36	36	19	64	14	15	25	10,5	16,5	25	18	12	5
100	45	36	19	76	20	21	35	10,5	16,5	35	22	12	5
100	45	46	19	86	20	21	35	10,5	16,5	35	22	12	5
125	45	36	25	76	20	21	45	10,5	16,5	42	22	12	5
125	45	46	25	86	20	21	45	10,5	16,5	42	22	12	5

Esempio di ordinativo: AxC **Order example:** AxC **Bestellbeispiel:** AxC

COLONNA QUADRA CON GUIDE - SET COMPLETO

SQUARE PILLAR WITH GUIDES - COMPLETE SET

QUADRATISCHEN SÄULE MIT FÜHRUNGEN - KOMPLETT SET

ECO

Materiale: W.Nr. 1.2379
Material: W.Nr. 1.2379
Werkstoff: W.Nr. 1.2379

Durezza: 58-62 HRC
Hardness: 58-62 HRC
Härte: 58-62 HRC

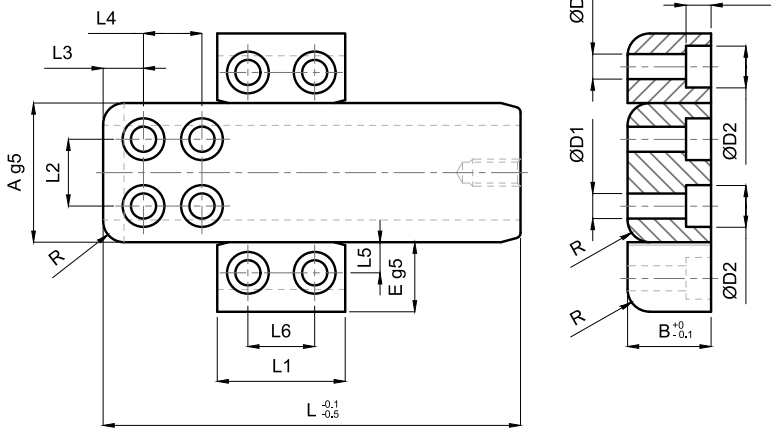

A	B	L	E	L1	R	D1	D2	T	L2	L3	L4	L5	L6
32	22	70	20	36	6	6,6	11	6,8	14	9	18	10	16
		90											
		112											
		125											
		150											
		175											
		200											
		250											
50	30	90	25	46	8	9	15	9	24	12	21	11	24
		125											
		150											
		175											
		200											
		250											
		300											
63	32	112	32	56	8	11	18	11	30	15	26	16	30
		150											
		175											
		200											
		250											
		300											
		350											
80	35	112	35	56	8	11	18	11	44	15	26	16	30
		150											
		175											
		200											
		250											
		300											
		350											
100	50	175	40	76	8	13,5	20	13	55	18	32	17	40
		200											
		250											
		300											
		350											
120	65	200	45	86	8	13,5	20	13	75	20	35	20	50
		250											
		300											
		350											
		400											

Esempio di ordinativo: A x B x L ***Order example:*** *A x B x L* ***Bestellbeispiel:*** *A x B x L*

GUIDE PER COLONNA QUADRA
GUIDES FOR SQUARE PILLAR
FÜHRUNGEN FÜR QUADRATISCHEN SÄULE

ECQ-Q2

Materiale: W.Nr. 1.2379
Material: W.Nr. 1.2379
Werkstoff: W.Nr. 1.2379

Durezza: 58-62 HRC
Hardness: 58-62 HRC
Härte: 58-62 HRC

Rivestimento: disponibile con DLC
Coating: available with DLC
Überzug: auch mit DLC

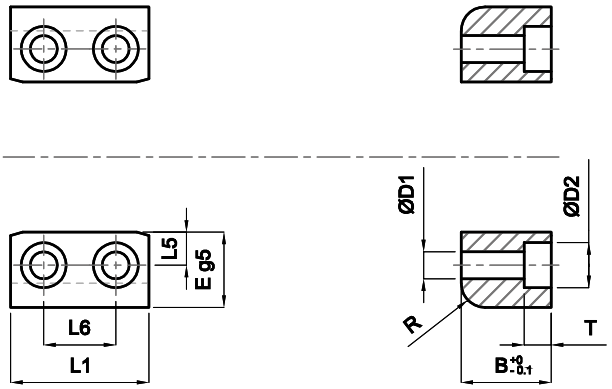

ECQ	E	B	L1	R	T	D2	D1	L5	L6
32	20	22	36	6	6,8	11	6,6	10	16
50	25	30	46	8	9	15	9	11	24
63	32	32	56	8	11	18	11	16	30
80	35	35	56	8	11	18	11	16	30
100	40	50	76	8	13	20	13,5	17	40
120	45	65	86	8	13	20	13,5	20	50

Esempio di ordinativo: E x B x L1 ***Order example:*** *E x B x L1* ***Bestellbeispiel:*** *E x B x L1*

CENTRATORE PRISMATICO QUADRO
SQUARE CENTERING UNIT
ENDZENTRIERUNG PRISMATISCH

ECPQ

Materiale: W.Nr. 1.2344 Temprato
Material: W.Nr. 1.2344 Hardened
Werkstoff: W.Nr. 1.2344 Gehärtet

Durezza: 52-54 HRC
Hardness: 52-54 HRC
Härte: 52-54 HRC

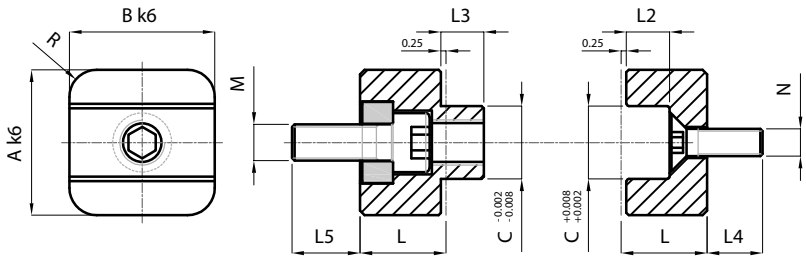

COD	A	B	C	L	L2	L3	L4	L5	M	N	R
ECPQ-20	20	20	10	14	5,5	5,5	12	4	M5	M4	4
ECPQ-25	25	25	12	16	7,5	7,5	13	8	M6	M5	5
ECPQ-32	32	32	16	18	9,5	9,5	15	12	M8	M6	6
ECPQ-40	40	40	20	22,5	11,5	11,5	17	10	M10	M8	6

Esempio di ordinativo: Codice ***Order example:*** *Code* ***Bestellbeispiel:*** *Code*



ESTRAZIONE E SPINE FIGURA, SOTTOSQUADRA, INIEZIONE, SUPPORTI

EJECTION AND CORE PINS, UNDERCUTS, INJECTION, SUPPORTS

AUSWERFER UND KERNSTIFTE, UNTERSCHNITTE, EINSPRITZUNG, STÜTZTE





www.pedrotti.it

ESPULSORE A TESTA CONICA

CONICAL HEAD EJECTOR PIN

AUSWERFERSTIFT MIT KONISCHEM KOPF

EES-1

DIN 1530-3
9861 D

Materiale: W.Nr. 1.2842 Temprato
Material: W.Nr. 1.2842 Hardened
Werkstoff: W.Nr. 1.2842 Gehärtet

Durezza: 58-60 HRC (Testa 45±5 HRC)
Hardness: 58-60 HRC (Head 45±5 HRC)
Härte: 58-60 HRC (Kopf 45±5 HRC)

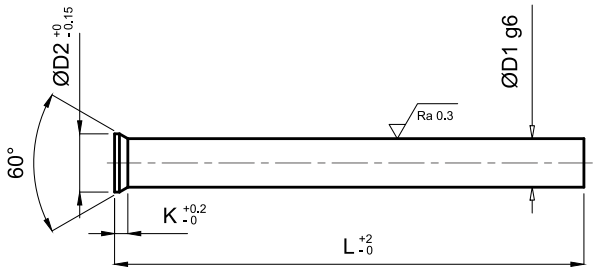

D1	D2	K	L				
			100	125	160	200	250
1	1,8	1,19	-	-	-		
1,1	1,8	1,11	-	-	-		
1,2	2	1,19	-	-	-		
1,3	2	1,11	-	-	-		
1,4	2,2	1,19	-	-	-		
1,5	2,2	1,11	-	-	-		
1,6	2,5	1,28	-	-	-		
1,7	2,5	1,19	-	-	-		
1,8	2,8	1,37	-	-	-		
1,9	2,8	1,28	-	-	-		
2	3	1,37	-	-	-	-	-
2,1	3,2	1,45	-	-	-	-	-
2,2	3,2	1,37	-	-	-	-	-
2,3	3,5	1,54	-	-	-	-	-
2,4	3,5	1,45	-	-	-	-	-
2,5	3,5	1,37	-	-	-	-	-
2,6	4	1,71	-	-	-	-	-
2,7	4	1,63	-	-	-	-	-
2,8	4	1,54	-	-	-	-	-
2,9	4	1,45	-	-	-	-	-
3	4,5	1,8	-	-	-	-	-
3,1	4,5	1,71	-	-	-	-	-
3,2	4,5	1,63	-	-	-	-	-
3,3	4,5	1,54	-	-	-	-	-
3,4	4,5	1,45	-	-	-	-	-
3,5	5	1,8	-	-	-	-	-
3,6	5	1,71	-	-	-	-	-
3,7	5	1,63	-	-	-	-	-
3,8	5	1,54	-	-	-	-	-
3,9	5	1,45	-	-	-	-	-
4	5,5	1,8	-	-	-	-	-
4,1	5,5	1,71	-	-	-	-	-
4,2	5,5	1,63	-	-	-	-	-
4,3	5,5	1,54	-	-	-	-	-
4,4	5,5	1,45	-	-	-	-	-
4,5	6	1,8	-	-	-	-	-
4,6	6	1,71	-	-	-	-	-
4,7	6	1,63	-	-	-	-	-
4,8	6	1,54	-	-	-	-	-
4,9	6	1,45	-	-	-	-	-
5	6,5	1,8	-	-	-	-	-
5,1	6,5	1,71	-	-	-	-	-
5,2	6,5	1,63	-	-	-	-	-
5,3	6,5	1,54	-	-	-	-	-
5,4	6,5	1,45	-	-	-	-	-
5,5	7	1,8	-	-	-	-	-
5,6	7	1,71	-	-	-	-	-
5,7	7	1,63	-	-	-	-	-
5,8	7	1,54	-	-	-	-	-
5,9	7	1,45	-	-	-	-	-
6	8	2,23	-	-	-	-	-
6,1	8	2,15	-	-	-	-	-
6,2	8	2,06	-	-	-	-	-
6,3	8	1,97	-	-	-	-	-
6,4	8	1,89	-	-	-	-	-
6,5	9	3,17	-	-	-	-	-
6,6	9	3,08	-	-	-	-	-
6,7	9	2,99	-	-	-	-	-
6,8	9	2,91	-	-	-	-	-
6,9	9	2,82	-	-	-	-	-
7	9	2,73	-	-	-	-	-
7,1	9	2,65	-	-	-	-	-
7,2	9	2,56	-	-	-	-	-
7,3	9	2,47	-	-	-	-	-
7,4	9	2,39	-	-	-	-	-
7,5	10	3,17	-	-	-	-	-
7,6	10	3,08	-	-	-	-	-
7,7	10	2,99	-	-	-	-	-
7,8	10	2,91	-	-	-	-	-
7,9	10	2,82	-	-	-	-	-
8	10	2,73	-	-	-	-	-
8,1	10	2,65	-	-	-	-	-
8,2	10	2,56	-	-	-	-	-
8,3	10	2,47	-	-	-	-	-
8,4	10	2,39	-	-	-	-	-
8,5	11	3,17	-	-	-	-	-
8,6	11	3,08	-	-	-	-	-
8,7	11	2,99	-	-	-	-	-
8,8	11	2,91	-	-	-	-	-
8,9	11	2,82	-	-	-	-	-
9	11	2,73	-	-	-	-	-
9,1	11	2,65	-	-	-	-	-
9,2	11	2,56	-	-	-	-	-
9,3	11	2,47	-	-	-	-	-
9,4	11	2,39	-	-	-	-	-
9,5	12	3,17	-	-	-	-	-
9,6	12	3,08	-	-	-	-	-
9,7	12	2,99	-	-	-	-	-
9,8	12	2,91	-	-	-	-	-
9,9	12	2,82	-	-	-	-	-
10	12	2,73	-	-	-	-	-
10,1	12	2,65	-	-	-	-	-
10,2	12	2,56	-	-	-	-	-
10,3	12	2,47	-	-	-	-	-
10,4	12	2,39	-	-	-	-	-
10,5	13	3,17	-	-	-	-	-
10,6	13	3,08	-	-	-	-	-
10,7	13	2,99	-	-	-	-	-
10,8	13	2,91	-	-	-	-	-
10,9	13	2,82	-	-	-	-	-
11	13	2,73	-	-	-	-	-
11,1	13	2,65	-	-	-	-	-
11,2	13	2,56	-	-	-	-	-
11,3	13	2,47	-	-	-	-	-
11,4	13	2,39	-	-	-	-	-
11,5	14	3,17	-	-	-	-	-
11,6	14	3,08	-	-	-	-	-
11,7	14	2,99	-	-	-	-	-
11,8	14	2,91	-	-	-	-	-
11,9	14	2,82	-	-	-	-	-
12	14	2,73	-	-	-	-	-
12,5	15	3,17	-	-	-	-	-
13	15	2,73	-	-	-	-	-
13,5	16	3,67	-	-	-	-	-
14	16	3,23	-	-	-	-	-
14,5	17	3,67	-	-	-	-	-
15	17	3,23	-	-	-	-	-
15,5	18	3,67	-	-	-	-	-
16	18	3,23	-	-	-	-	-
16,5	19	3,67	-	-	-	-	-
17	19	3,23	-	-	-	-	-
17,5	20	3,67	-	-	-	-	-
18	20	3,23	-	-	-	-	-
18,5	21	3,67	-	-	-	-	-
20	22	3,23	-	-	-	-	-

Esempio di ordinativo: D1xL **Order example:** D1xL **Bestellbeispiel:** D1xL

ESPULSORE A TESTA SFACCETTATA
CONTOUR HEAD PIN
KONTURKERNSTIFTE

ETS

Lavorazione: Disponibile per tutti i tipi di espulsori
Working: Available for all kind of ejector pins
Bearbeitung: Vorrätig für allerlei Auswerferstifte

X: Singola - Single - Einzeln
Y: Doppia - Double - Doppelt
Z-Z1: Asimmetrica - Asymmetrical - Asymmetrisch

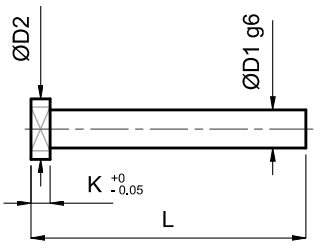

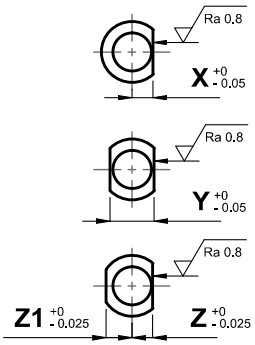

D1	D2	SFACCETTATURA / FACETING / REFERENZ			
		X	Y	Z	Z1
2	4	1,2	2,5	1,1	1,4
2,2	4	1,2	2,5	1,2	1,3
2,5	5	1,4	2,9	1,3	1,6
3	6	1,7	3,9	1,6	2,3
3,2	6	1,7	3,9	1,7	2,2
3,5	6	1,9	4,3	1,8	2,5
3,5	7	2,4	5,3	2,4	2,9
4	8	2,5	5,5	2,4	3,1
4,2	8	2,5	5,5	2,4	3,1
4,5	8	2,5	5,5	2,4	3,1
5	10	3	6,5	2,9	3,6
5,2	10	3	6,5	2,9	3,6
5,5	10	3	6,5	2,9	3,6
6	12	3,5	7,5	3,4	4,1
6,2	12	3,5	7,5	3,4	4,1
6,5	12	3,5	7,5	3,4	4,1
7	12	4	8,5	3,9	4,6
7,5	12	4	8,5	3,9	4,6
8	14	4,5	9,5	4,4	5,1
8,2	14	4,5	9,5	4,4	5,1
8,5	14	4,5	9,5	4,4	5,1
9	14	5	10,5	4,9	5,6
10	16	5,5	11,5	5,4	6,1
10,2	16	5,5	11,5	5,4	6,1
11	16	6	12,5	5,9	6,6
11	18	6,5	13,5	6,4	7,1
12	18	6,5	13,5	6,4	7,1
14	22	8,5	17,5	8,4	9,1
16	22	9	18,5	8,9	9,6
16	24	10	20,5	9,9	10,6
18	24	10	20,5	9,9	10,6
18	26	11	22,5	10,9	11,6
20	26	11	22,5	10,9	11,6
20	28	11	22,5	10,9	11,6
25	32	13	26,5	12,9	13,6
32	40	17	34,5	16,9	17,6

Esempio di ordinativo: Codice x D1 x L x tipo sfaccettatura - (Es: EES-2C 6 x 125 sfaccettatura tipo Y)
Order example: *Code x D1 x L x faceting type - (Eg: EES-2C 6 x 125 faceting type Y)*
Bestellbeispiel: *Code x D1 x L x Referenz Typ - (Beispiele: EES-2C 6 x 125 Referenz Typ Y)*

ESPULSORE A TESTA CILINDRICA NITRURATO FORABILE

DRILLABLE NITRIDED EJECTOR PIN

AUSWERFERSTIFT NITRIERT, AUFSTECHBARER

EES-2

Materiale: W.Nr. 1.8550 Nitrurato
Material: W.Nr. 1.8550 Nitrided
Werkstoff: W.Nr. 1.8550 Nitriert

Durezza: Superficie ~1050 HV 0.3 (Testa 45±5 HRC)
Hardness: Surface ~1050 HV 0.3 (Head 45±5 HRC)
Härte: Oberfläche ~1050 HV 0.3 (Kopf 45±5 HRC)

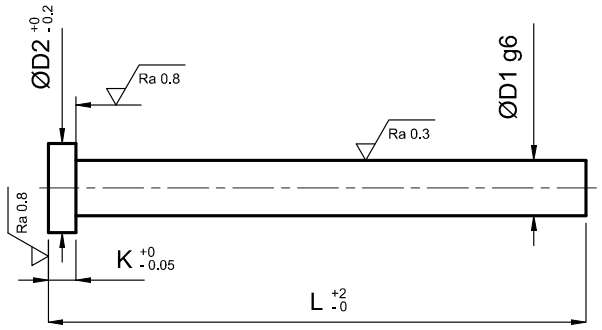

D1	D2	K	L						
			100	125	160	200	250	315	400
10	16	5	-	-	-	-	-	-	-
12	18	7	-	-	-	-	-	-	-
14	22	7	-	-	-	-	-	-	-
16	22	7	-	-	-	-	-	-	-
18	24	7	-	-	-	-	-	-	-
20	26	8	-	-	-	-	-	-	-
25	32	10			-	-	-	-	-
32	40	10				-	-	-	-

Esempio di ordinativo: D1xL ***Order example:*** *D1xL* ***Bestellbeispiel:*** *D1xL*

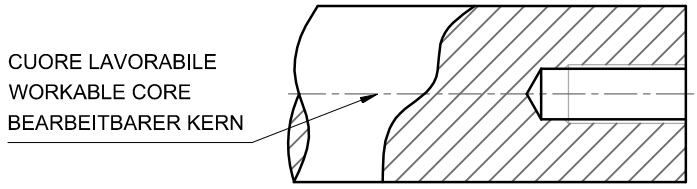

ESPULSORE A TESTA CILINDRICA NITRURATO
NITRIDED EJECTOR PIN
AUSWERFERSTIFT NITRIERT

EES-2C

DIN 1530-1
6751 A

Materiale: W.Nr. 1.2343 Nitrurato
Material: W.Nr. 1.2343 Nitrided
Werkstoff: W.Nr. 1.2343 Nitriert

Durezza: Superficie > 950 HV 0.3 (Testa 45±5 HRC)
Hardness: Surface > 950 HV 0.3 (Head 45±5 HRC)
Härte: Oberfläche > 950 HV 0.3 (Kopf 45±5 HRC)

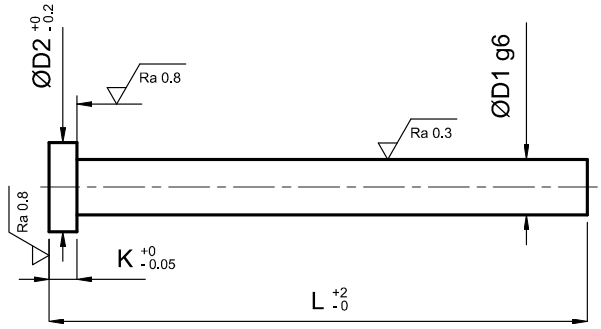

D1	D2		K		L													
	DIN	FIAT	DIN	FIAT	100	125	160	200	250	315	400	500	630	800	1000	1200	1250	1300	1350
1	2,5		1,2		-	-	-	-											
1,1	2,5		1,2		-	-	-	-											
1,2	2,5		1,2		-	-	-	-											
1,3	3		1,5		-	-	-	-											
1,4	3		1,5		-	-	-	-											
1,5	3		1,5		-	-	-	-											
1,6	3		1,5		-	-	-	-											
1,7	3		1,5		-	-	-	-											
1,8	3		1,5		-	-	-	-											
1,9	3		1,5		-	-	-	-											
2	4		2		-	-	-	-	-	-	-								
2,2	4		2		-	-	-	-	-	-	-								
2,5	5		2		-	-	-	-	-	-	-	-							
3	6		3		-	-	-	-	-	-	-	-	-						
3,2	6		3		-	-	-	-	-	-	-	-	-						
3,5	7	6	3		-	-	-	-	-	-	-	-	-	-					
4	8		3	4	-	-	-	-	-	-	-	-	-	-	-				
4,2	8		3	4	-	-	-	-	-	-	-	-	-	-	-				
4,5	8		3	4	-	-	-	-	-	-	-	-	-	-	-				
5	10		3	5	-	-	-	-	-	-	-	-	-	-	-				
5,2	10		3	5	-	-	-	-	-	-	-	-	-	-	-				
5,5	10		3	5	-	-	-	-	-	-	-	-	-	-	-				
6	12		5		-	-	-	-	-	-	-	-	-	-	-	-	-	-	-
6,2	12		5		-	-	-	-	-	-	-	-	-	-	-				
6,5	12		5		-	-	-	-	-	-	-	-	-	-	-				
7	12		5		-	-	-	-	-	-	-	-	-	-	-				
7,5	12		5		-	-	-	-	-	-	-	-	-	-	-				
8	14		5	6,5	-	-	-	-	-	-	-	-	-	-	-	-	+	+	+
8,2	14		5	6,5	-	-	-	-	-	-	-	-	-	-	-				
8,5	14		5	6,5	-	-	-	-	-	-	-	-	-	-	-				
9	14		5	6,5	-	-	-	-	-	-	-	-	-	-	-				
10	16		5	6,5	-	-	-	-	-	-	-	-	-	-	-	-	+	+	+
10,2	16		5	6,5	-	-	-	-	-	-	-	-	-	-	-				
10,5	16		5	6,5	-	-	-	-	-	-	-	-	-						
11	16	18	5	6,5	-	-	-	-	-	-	-	-	-	-	-				
12	18		7	6,5	-	-	-	-	-	-	-	-	-	-	-	-	+	+	+
12,2	18		7		-	-	-	-	-	-	-								
12,5	18		7		-	-	-	-	-	-	-	-	-						
14	22		7		-	-	-	-	-	-	-	-	-	-	-	-			
16	22	24	7		-	-	-	-	-	-	-	-	-	-	-	-			
18	24	26	7		-	-	-	-	-	-	-	-	-	-	-				
20	26	28	8	7	-	-	-	-	-	-	-	-	-	-	-	-			
25	32		10		-	-	-	-	-	-	-	-	-	-	-	-			
32	40		10		-	-	-	-	-	-	-	-	-	-	-	-			

Esempio di ordinativo: D1xL ("DIN" o "FIAT") ***Order example:*** *D1xL ("DIN" or "FIAT")* ***Bestellbeispiel:*** *D1xL ("DIN" oder "FIAT")*
+ Solo DIN *+ Only DIN* *+ Nur DIN*

ESPULSORE A TESTA CILINDRICA NITRURATO IN POLLICI

NITRIDED EJECTOR PIN IN INCHES

AUSWERFERSTIFT NITRIERT UM ZOLL

EES-2CP

Materiale: W.Nr. 1.2343 Nitrurato
Material: W.Nr. 1.2343 Nitrided
Werkstoff: W.Nr. 1.2343 Nitriert

Durezza: Superficie > 950 HV 0.3 (Testa 45±5 HRC)
Hardness: Surface > 950 HV 0.3 (Head 45±5 HRC)
Härte: Oberfläche > 950 HV 0.3 (Kopf 45±5 HRC)

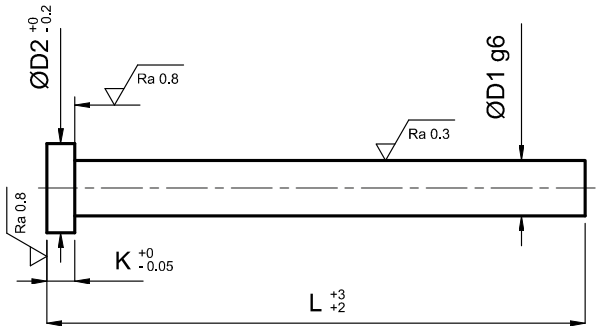

D1	D2	K	L						
			4”	6”	8”	10”	14”	18”	25”
1/8	1/4	1/8	-	-	-	-	-		
5/32	9/32	5/32	-	-	-	-	-		
3/16	3/8	3/16	-	-	-	-	-		
7/32	13/32	3/16	-	-	-	-	-	-	-
1/4	7/16	3/16	-	-	-	-	-	-	-
5/16	1/2	1/4	-	-	-	-	-	-	-
3/8	5/8	1/4	-	-	-	-	-	-	-
7/16	11/16	1/4	-	-	-	-	-	-	-
1/2	3/4	1/4	-	-	-	-	-	-	-
5/8	7/8	1/4	-	-	-	-	-	-	-
3/4	1”	1/4	-	-	-	-	-	-	-
1”	1” 1/4	1/4	-	-	-	-	-	-	-

Esempio di ordinativo: D1xL ***Order example:*** *D1xL* ***Bestellbeispiel:*** *D1xL*

ESPULSORE A TESTA CILINDRICA TEMPRATO
HARDENED EJECTOR PIN
AUSWERFERSTIFT GEHÄRTET

EES-2T

DIN 1530-1
6751 AH

Materiale: W.Nr. 1.2842 Temprato
Material: W.Nr. 1.2842 Hardened
Werkstoff: W.Nr. 1.2842 Gehärtet

Durezza: 58-60 HRC (Testa 45±5 HRC)
Hardness: 58-60 HRC (Head 45±5 HRC)
Härte: 58-60 HRC (Kopf 45±5 HRC)

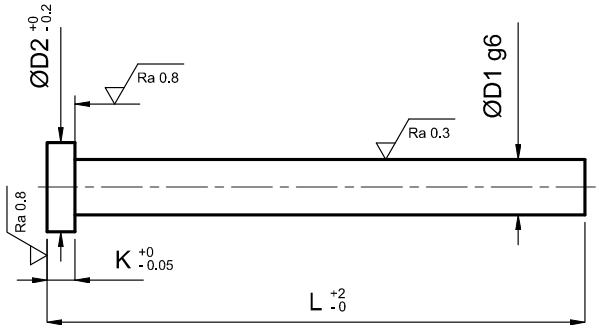

D1	D2	K	L										
			100	125	160	200	250	315	400	500	630	800	1000
0,5	2,5	1,2	-										
0,6	2,5	1,2	-										
0,7	2,5	1,2	-										
0,8	2,5	1,2	-	-	-	-							
0,9	2,5	1,2	-	-	-								
1	2,5	1,2	-	-	-	-	-						
1,1	2,5	1,2	-	-	-	-							
1,2	2,5	1,2	-	-	-	-							
1,3	3	1,5	-	-	-	-							
1,4	3	1,5	-	-	-	-							
1,5	3	1,5	-	-	-	-	-	-					
1,6	3	1,5	-	-	-	-							
1,7	3	1,5	-	-	-	-							
1,8	3	1,5	-	-	-	-							
1,9	3	1,5	-	-	-	-							
2	4	2	-	-	-	-	-	-					
2,2	4	2	-	-	-	-	-	-					
2,5	5	2	-	-	-	-	-	-					
2,7	5	2	-	-	-	-	-	-					
3	6	3	-	-	-	-	-	-	-	-			
3,2	6	3	-	-	-	-	-	-	-				
3,5	7	3	-	-	-	-	-	-	-				
3,7	7	3	-	-	-	-	-	-	-				
4	8	3	-	-	-	-	-	-	-	-	-		
4,2	8	3	-	-	-	-	-	-	-	-			
4,5	8	3	-	-	-	-	-	-	-	-			
5	10	3	-	-	-	-	-	-	-	-	-	-	
5,2	10	3	-	-	-	-	-	-	-	-			
5,5	10	3	-	-	-	-	-	-	-	-	-	-	
6	12	5	-	-	-	-	-	-	-	-	-	-	
6,2	12	5	-	-	-	-	-	-	-	-	-		
6,5	12	5	-	-	-	-	-	-	-	-			
7	12	5	-	-	-	-	-	-	-	-			
7,5	12	5	-	-	-	-	-	-	-				
8	14	5	-	-	-	-	-	-	-	-	-	-	-
8,2	14	5	-	-	-	-	-	-	-	-			
8,5	14	5	-	-	-	-	-	-	-				
9	14	5	-	-	-	-	-	-	-				
9,5	14	5	-	-	-	-	-	-	-				
10	16	5	-	-	-	-	-	-	-	-	-	-	-
10,2	16	5	-	-	-	-	-	-	-	-			
12	18	7	-	-	-	-	-	-	-	-	-	-	
12,5	18	7			-	-	-	-	-		-		
14	22	7	-	-	-	-	-	-	-	-	-	-	-
16	22	7	-	-	-	-	-	-	-	-			
18	24	7	-	-	-	-	-	-	-	-			
20	26	8	-	-	-	-	-	-	-	-	-	-	-
25	32	10			-	-	-	-	-	-			

Esempio di ordinativo: D1xL ***Order example:*** *D1xL* ***Bestellbeispiel:*** *D1xL*

ESPULSORE RIVESTITO DLC

DLC COATED EJECTOR PIN

AUSWERFERSTIFT VERKLEIDET MIT DLC

EES-2DLC

Materiale: W.Nr. 1.2343 Nitrurato
Material: W.Nr. 1.2343 Nitrided
Werkstoff: W.Nr. 1.2343 Nitriert

Rivestimento: DLC-2500 HV
Coating: DLC-2500 HV
Beschichtung: DLC-2500 HV

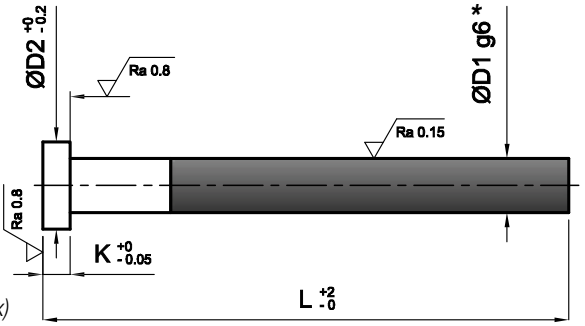

** D1 = D + 4μ (max)*

D1	D2		K		L								
	DIN	FIAT	DIN	FIAT	100	125	160	200	250	315	400	500	630
1	2,5		1,2		-	-	-	-					
1,1	2,5		1,2		-	-	-	-					
1,2	2,5		1,2		-	-	-	-					
1,3	3		1,5		-	-	-	-					
1,4	3		1,5		-	-	-	-					
1,5	3		1,5		-	-	-	-					
1,6	3		1,5		-	-	-	-					
1,7	3		1,5		-	-	-	-					
1,8	3		1,5		-	-	-	-					
1,9	3		1,5		-	-	-	-					
2	4		2		-	-	-	-	-	-	-		
2,2	4		2		-	-	-	-	-	-	-		
2,5	5		2		-	-	-	-	-	-	-	-	
3	6		3		-	-	-	-	-	-	-	-	-
3,2	6		3		-	-	-	-	-	-	-	-	-
3,5	7	6	3		-	-	-	-	-	-	-	-	-
4	8		3	4	-	-	-	-	-	-	-	-	-
4,2	8		3	4	-	-	-	-	-	-	-	-	-
4,5	8		3	4	-	-	-	-	-	-	-	-	-
5	10		3	5	-	-	-	-	-	-	-	-	-
5,2	10		3	5	-	-	-	-	-	-	-	-	-
5,5	10		3	5	-	-	-	-	-	-	-	-	-
6	12		5		-	-	-	-	-	-	-	-	-
6,2	12		5		-	-	-	-	-	-	-	-	-
6,5	12		5		-	-	-	-	-	-	-	-	-
7	12		5		-	-	-	-	-	-	-	-	-
7,5	12		5		-	-	-	-	-	-	-	-	-
8	14		5	6,5	-	-	-	-	-	-	-	-	-
8,2	14		5	6,5	-	-	-	-	-	-	-	-	-
8,5	14		5	6,5	-	-	-	-	-	-	-	-	-
9	14		5	6,5	-	-	-	-	-	-	-	-	-
10	16		5	6,5	-	-	-	-	-	-	-	-	-
10,2	16		5	6,5	-	-	-	-	-	-	-	-	-
10,5	16		5	6,5	-	-	-	-	-	-	-	-	-
11	16	18	5	6,5	-	-	-	-	-	-	-	-	-
12	18		7	6,5	-	-	-	-	-	-	-	-	-
12,2	18		7		-	-	-	-	-	-	-		
12,5	18		7		-	-	-	-	-	-	-	-	-
14	22		7		-	-	-	-	-	-	-	-	-
16	22	24	7		-	-	-	-	-	-	-	-	-
18	24	26	7		-	-	-	-	-	-	-	-	-
20	26	28	8	7	-	-	-	-	-	-	-	-	-
25	32		10		-	-	-	-	-	-	-	-	-
32	40		10		-	-	-	-	-	-	-	-	-

Esempio di ordinativo: D1xL (specificare testa "DIN" o "FIAT")
Order example: *D1xL (specify head "DIN" or "FIAT")*
Bestellbeispiel: *D1xL (Kopftyp angeben "DIN" oder "FIAT")*

ESPULSORE IN ACCIAIO INOSSIDABILE TEMPRATO
STAINLESS STEEL EJECTOR PIN, HARDENED
AUSWERFERSTIFT ROSTFREI, GEHÄRTET

EES-2INOX

Materiale: W.Nr. 1.4112 Temprato
Material: W.Nr. 1.4112 Hardened
Werkstoff: W.Nr. 1.4112 Gehartet

Durezza: 56-58 HRC (Testa 45±5 HRC)
Hardness: 56-58 HRC (Head 45±5 HRC)
Härte: 56-58 HRC (Kopf 45±5 HRC)

Specifiche: Resiste ad ossidazione ed acidi
Specification: Resists oxidation and acids
Spezifikationen: Widersteht Oxidation und Säuren

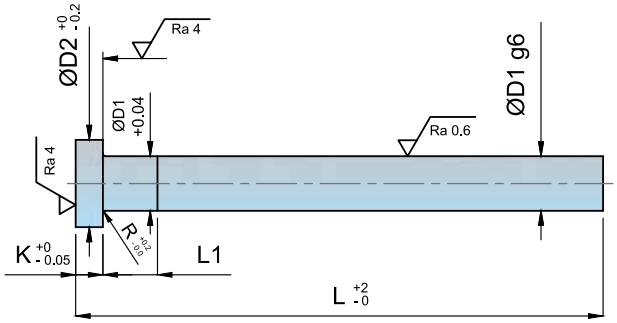

D1	D2	K	R	L1	L					
	DIN				100	125	160	200	250	315
1	2,5	1,2	0,2	5	-	-				
1,5	3	1,5	0,2	5	-	-	-	-	-	
2	4	2	0,2	5	-	-	-	-		
2,5	5	2	0,3	5	-	-	-	-	-	
3	6	3	0,3	5	-	-	-	-	-	-
3,5	7	3	0,3	5	-	-	-	-	-	
4	8	3	0,3	5	-	-	-	-	-	-
4,5	8	3	0,3	5	-	-	-	-	-	
5	10	3	0,3	5	-	-	-	-	-	-
5,5	10	3	0,3	5	-	-	-	-	-	
6	12	5	0,5	6	-	-	-	-	-	-
6,5	12	5	0,5	6	-	-	-	-	-	
7	12	5	0,5	8	-	-	-	-	-	
8	14	5	0,5	8	-	-	-	-	-	-
10	16	5	0,5	10	-	-	-	-	-	
12	18	7	0,8	12	-	-	-	-	-	

Esempio di ordinativo: D1xL (solo testa "DIN")
Order example: *D1xL (only head "DIN")*
Bestellbeispiel: *D1xL (nur Kopf "DIN")*

SPINA PER PARTE STAMPANTE IN RAME
COPPER CORE PIN
KUPFERKERNSTIFT

EES-2CU

Materiale: Lega di rame senza Berillio
Material: Beryllium-free copper alloy
Werkstoff: Berylliumfreie Kupferlegierung

Conduttività: 180-200 W/m*K
Hardness: 180-200 W/m*K
Härte: 180-200 W/m*K

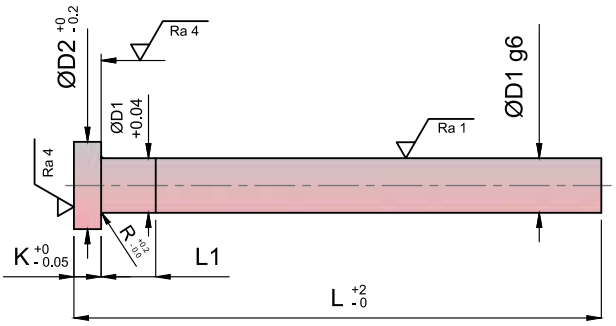

D1	D2	K	R	L1	L		
		DIN			160	250	500
2	4	2	0,2	5	-	-	
2,5	5	2	0,3	5	-	-	
2,7	5	2	0,3	5	-	-	
3	6	3	0,3	5	-	-	
3,2	6	3	0,3	5	-	-	
3,5	7	3	0,3	5	-	-	
3,7	7	3	0,3	5	-	-	
4	8	3	0,3	5	-	-	-
4,2	8	3	0,3	5	-	-	
4,5	8	3	0,3	5	-	-	
5	10	3	0,3	5	-	-	-
5,2	10	3	0,3	5	-	-	
6	12	5	0,5	5	-	-	-
6,2	12	5	0,5	6	-	-	
7	12	5	0,5	6	-	-	
8	14	5	0,5	8	-	-	-
8,2	14	5	0,5	8	-	-	
10	16	5	0,5	10	-	-	-
12	18	7	0,8	12	-	-	-
14	22	7	0,8	14	-	-	-
16	22	7	0,8	16	-	-	-

Esempio di ordinativo: D1xL (solo testa "DIN")
Order example: *D1xL (only head "DIN")*
Bestellbeispiel: *D1xL (nur Kopf "DIN")*

SPINA A TESTA CILINDRICA NON NITRURATA PER PARTE STAMPANTE

NON-NITRIDED CYLINDRICAL HEAD PIN FOR CAVITY-CORE

NICHT NITRIERTER ZYLINDERSTIFT FÜR FORMTEIL

EES-2CB / CBY

Materiale: W.Nr. 1.2343 Bonificato
Material: W.Nr. 1.2343 Quenched
Werkstoff: W.Nr. 1.2343 Vergütet

Durezza:	EES-2CB	42-46 HRC
Hardness:	EES-2CB	42-46 HRC
Härte:	EES-2CB	42-46 HRC

Durezza:	EES-2CBY	52-54 HRC
Hardness:	EES-2CBY	52-54 HRC
Härte:	EES-2CBY	52-54 HRC

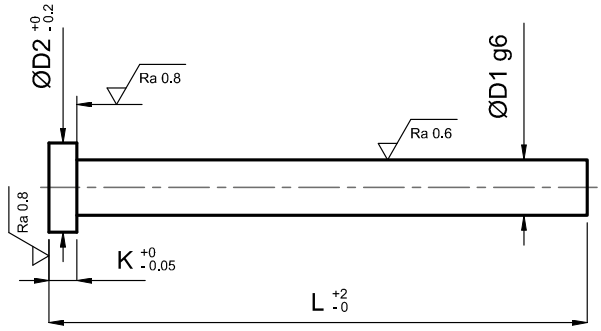

D1	D2		K		L							
	DIN	FIAT	DIN	FIAT	100	125	160	200	250	315	400	500
2	4		2		-	-	-	-	-	-	-	
2,2	4		2		-	-	-	-	-	-	-	
2,5	5		2		-	-	-	-	-	-	-	-
3	6		3		- Y	-	-	- Y	-	-	-	-
3,2	6		3		- Y	-	-	- Y	-	-	-	-
3,5	7		3		- Y	-	-	- Y	-	-	-	-
3,7	7		3		-	-	-	-	-	-	-	-
4	8		3	4	-	-	-	- Y	-	-	-	-
4,2	8		3	4	- Y	-	-	- Y	-	-	-	-
4,5	8		3	4	- Y	-	-	-	-	-	-	-
5	10		3	5	- Y	-	-	- Y	-	-	-	-
5,2	10		3	5	-	-	-	-	-	-	-	-
5,5	10		3	5	- Y	-	-	- Y	-	-	-	-
6	12		5		- Y	-	-	- Y	-	-	-	-
6,2	12		5		- Y	-	-	-	-	-	-	-
6,5	12		5		- Y	-	-	-	-	-	-	-
7	12		5		- Y	-	-	- Y	-	-	-	-
7,5	12		5		-	-	-	-	-	-	-	-
8	14		5	6,5	- Y	-	- Y	- Y	-	- Y	-	- Y
8,2	14		5	6,5	-	-	-	-	-	-	-	-
8,5	14		5	6,5	- Y	-	-	- Y	-	-	-	-
9	14		5	6,5	- Y	-	-	- Y	- Y	-	-	-
9,5	14		5	6,5	-	-	-	-	-	-	-	-
10	16		5	6,5	- Y	-	- Y	- Y	- Y	- Y	- Y	-
10,2	16		5	6,5	-	-	-	-	-	-	-	-
10,5	16		5	6,5	-	-	-	-	-	-	-	-
11	16	18	5	6,5	-	-	-	- Y	- Y	-	-	-
11,5	18		7		-	-	-	-	-	-	-	-
12	18		7		- Y	- Y	- Y	- Y	- Y	- Y	-	-
12,5	18		7		- Y	-	-	-	-	-	-	-
13	22		7		-	-	-	- Y	-	-	-	-
13,5	22		7		-	-	-	-	-	-	-	-
14	22		7		- Y	-	-	- Y	- Y	- Y	- Y	-
14,5	22		7		-	-	-	-	-	-	-	-
15	22		7		-	-	-	-	-	-	-	-
15,5	22		7		-	-	-	-	-	-	-	-
16	22	24	7		- Y	-	-	- Y	- Y	- Y	-	-
17	22		7		-	-	-	-	-	-	-	-
18	24		7		-	-	-	-	-	-	-	-
20	26		8		-	- Y	-	-	- Y	-	-	- Y
25	32		10		-	-	-	-	-	-	- Y	-

Esempio di ordinativo: D1xL (specificare testa "DIN" o "FIAT")
Order example: *D1xL (specify head "DIN" or "FIAT")*
Bestellbeispiel: *D1xL (Kopftyp angeben "DIN" oder "FIAT")*

Y: EES-2CBY = solo testa "DIN"
Y: *EES-2CBY = only "DIN" head*
Y: *EES-2CBY = nur "DIN" kopf*

SPINA A TESTA CILINDRICA FILETTATA NON NITRURATA

NON-NITRIDED CYLINDRICAL HEAD PIN WITH THREAD

NICHT NITRIERTER GEWINDET ZYLINDERSTIFT

EES-2CBH

Materiale: W.Nr. 1.2343 Bonificato
Material: W.Nr. 1.2343 Quenched
Werkstoff: W.Nr. 1.2343 Vergütet

Durezza: 42-46 HRC
Hardness: 42-46 HRC
Härte: 42-46 HRC

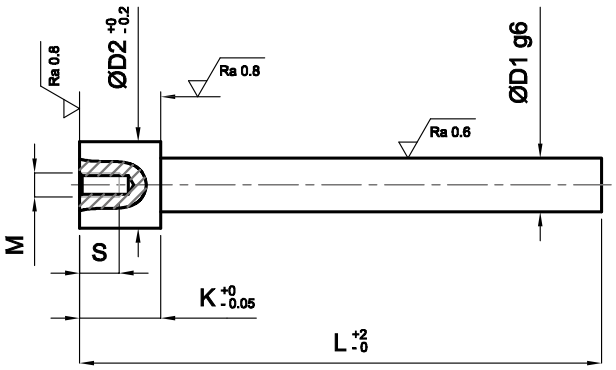

D1	D2	K	M	S	L	
					160	250
5	10	20	M6	15	-	-
5,5	10	20	M6	15	-	-
6	12	20	M6	15	-	-
6,5	12	20	M6	15	-	-
7	12	20	M6	15	-	-
7,5	12	20	M6	15	-	-
8	14	20	M6	15	-	-
8,5	14	20	M6	15	-	-
9	14	20	M6	15	-	-
9,5	14	20	M6	15	-	-
10	16	20	M6	15	-	-
10,5	16	20	M6	15	-	-
11	16	20	M6	15	-	-
11,5	16	20	M6	15	-	-
12	18	20	M6	15	-	-
12,5	18	20	M6	15	-	-
13	22	20	M6	15	-	-
13,5	22	20	M6	15	-	-
14	22	20	M6	15	-	-
14,5	22	20	M6	15	-	-
15	22	20	M6	15	-	-
16	22	20	M6	15	-	-
18	24	20	M6	15	-	-
20	26	20	M6	15	-	-

Esempio di ordinativo: D1xL **Order example:** D1xL **Bestellbeispiel:** D1xL

ESPULSORE NERO LUCIDO
POLISHED BLACK EJECTOR PIN
AUSWERFERSTIFT, SCHWARZ GLÄNZEND

EES-2NL

DIN 1530-1
6751 A

Materiale: W.Nr. 1.2344 Nitrurato
Material: W.Nr. 1.2344 Nitrided
Werkstoff: W.Nr. 1.2344 Nitriert

Durezza: Superficie > 950 HV 0.3 (Testa 45±5 HRC)
Hardness: Surface > 950 HV 0.3 (Head 45±5 HRC)
Härte: Oberfläche > 950 HV 0.3 (Kopf 45±5 HRC)

Trattamento: Trattamento anti-grippaggio per pressofusione
Coating: Anti-seize coating for die casting
Behandlung: Antihaftbeschichtung für Druckguss

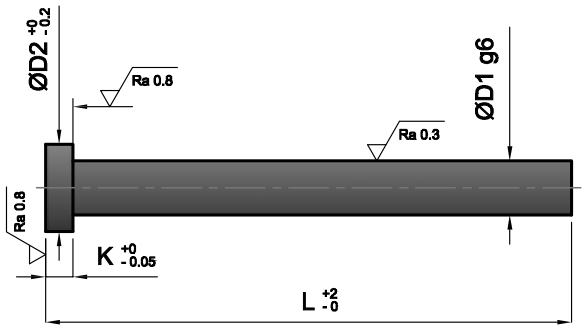

D1	D2	K	L										
			100	125	160	200	250	315	400	500	630	800	1000
2	4	2	-	-	-	-	-	-					
2,2	4	2	-	-	-	-	-	-					
2,5	5	2	-	-	-	-	-	-					
3	6	3	-	-	-	-	-	-	-	-			
3,2	6	3	-	-	-	-	-	-	-				
3,5	7	3	-	-	-	-	-	-	-				
3,7	7	3	-	-	-	-	-	-	-				
4	8	3	-	-	-	-	-	-	-	-	-		
4,2	8	3	-	-	-	-	-	-	-	-			
4,5	8	3	-	-	-	-	-	-	-	-	-		
5	10	3	-	-	-	-	-	-	-	-	-	-	
5,2	10	3	-	-	-	-	-	-	-	-			
5,5	10	3	-	-	-	-	-	-	-	-			
6	12	5	-	-	-	-	-	-	-	-	-	-	-
6,2	12	5	-	-	-	-	-	-	-	-			
6,5	12	5	-	-	-	-	-	-	-	-			
7	12	5	-	-	-	-	-	-	-	-			
7,2	12	5	-	-	-	-	-	-	-	-			
7,5	12	5	-	-	-	-	-	-	-	-			
8	14	5	-	-	-	-	-	-	-	-	-	-	-
8,2	14	5	-	-	-	-	-	-	-	-	-		
8,5	14	5	-	-	-	-	-	-	-	-	-		
9	14	5	-	-	-	-	-	-	-	-	-		
10	16	5	-	-	-	-	-	-	-	-	-	-	-
10,2	16	5	-	-	-	-	-	-	-	-	-		
10,5	16	5	-	-	-	-	-	-	-	-	-		
11	16	5	-	-	-	-	-	-	-	-	-		
12	18	7	-	-	-	-	-	-	-	-	-	-	-
12,5	18	7	-	-	-	-	-	-	-	-	-		
14	22	7	-	-	-	-	-	-	-	-	-	-	-
16	22	7	-	-	-	-	-	-	-	-	-	-	-
18	24	7	-	-	-	-	-	-	-	-	-	-	-
20	26	8	-	-	-	-	-	-	-	-	-	-	-
25	32	10				-	-	-	-	-	-	-	-

Esempio di ordinativo: D1xL ***Order example:*** *D1xL* ***Bestellbeispiel:*** *D1xL*

ESPULSORE A TESTA CILINDRICA PER PRESSOFUSIONE

EJECTOR PIN FOR DIE CASTING

AUSWERFERSTIFT FÜR DRUCKGUSS

EES-2CBM

Materiale: W.Nr. 1.2343 Nitrurato
Material: W.Nr. 1.2343 Nitrided
Werkstoff: W.Nr. 1.2343 Nitriert

Durezza: Superficie > 950 HV 0.3 (Testa 45±5 HRC)
Hardness: Surface > 950 HV 0.3 (Head 45±5 HRC)
Härte: Oberfläche > 950 HV 0.3 (Kopf 45±5 HRC)

Trattamento: Rivestito con lubrificante solido antifrizione
Coating: Solid anti-friction coating
Behandlung: Beschichtung mit festem Schmiermittel gegen Reibung

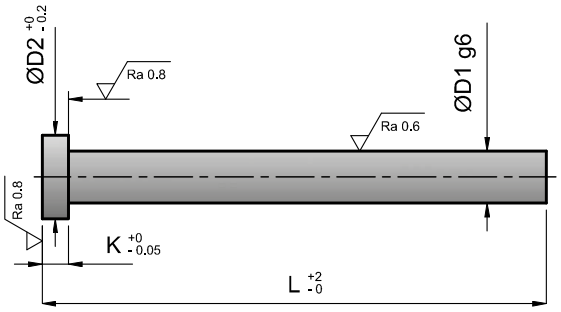

D1	D2		K		L							
	DIN	FIAT	DIN	FIAT	100	125	160	200	250	315	400	500
2	4		2		-	-	-	-	-	-		
2,2	4		2		-	-	-	-	-	-		
2,5	5		2		-	-	-	-	-	-		
3	6		3		-	-	-	-	-	-		
3,2	6		3		-	-	-	-	-	-	-	
3,5	7	6	3		-	-	-	-	-	-	-	
4	8		3	4	-	-	-	-	-	-	-	-
4,2	8		3	4	-	-	-	-	-	-	-	-
4,5	8		3	4	-	-	-	-	-	-	-	-
5	10		3	5	-	-	-	-	-	-	-	-
5,2	10		3	5	-	-	-	-	-	-	-	-
5,5	10		3	5	-	-	-	-	-	-	-	-
6	12		5		-	-	-	-	-	-	-	-
6,2	12		5		-	-	-	-	-	-	-	-
6,5	12		5		-	-	-	-	-	-	-	-
7	12		5		-	-	-	-	-	-	-	-
7,5	12		5		-	-	-	-	-	-	-	-
8	14		5	6,5	-	-	-	-	-	-	-	-
8,2	14		5	6,5	-	-	-	-	-	-	-	-
8,5	14		5	6,5	-	-	-	-	-	-	-	-
9	14		5	6,5	-	-	-	-	-	-	-	-
10	16		5	6,5	-	-	-	-	-	-	-	-
10,2	16		5	6,5	-	-	-	-	-	-	-	-
11	16	18	5	6,5	-	-	-	-	-	-	-	-
12	18		7	6,5	-	-	-	-	-	-	-	-
14	22		7		-	-	-	-	-	-	-	-
16	22	24	7		-	-	-	-	-	-	-	-
18	24	26	7		-	-	-	-	-	-	-	-
20	26	28	8	7	-	-	-	-	-	-	-	-

Esempio di ordinativo: D1xL (specificare testa "DIN" o "FIAT")
Order example: *D1xL (specify head "DIN" or "FIAT")*
Bestellbeispiel: *D1xL (Kopftyp angeben "DIN" oder "FIAT")*

ESPULSORE NITRURATO LAMELLARE

NITRIDED BLADE EJECTOR PIN

FLACHAUSWERFERSTIFT NITRIERT

EES-2CL

DIN 1530-4
8693 F

Materiale: W.Nr. 1.2343 Nitrurato
Material: W.Nr. 1.2343 Nitrided
Werkstoff: W.Nr. 1.2343 Nitriert

Durezza: Superficie > 950 HV 0.3 (Testa 45±5 HRC)
Hardness: Surface > 950 HV 0.3 (Head 45±5 HRC)
Härte: Oberfläche > 950 HV 0.3 (Kopf 45±5 HRC)

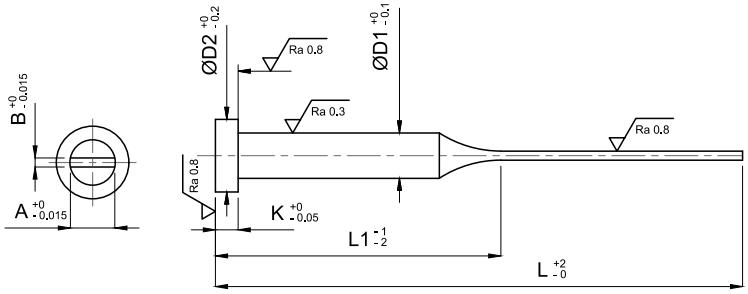

D1	A	B	D2	K	L							
					80	100	125	160	200	250	315	400
					L1 40	L1 50	L1 60	L1 80	L1 100	L1 125	L1 160	L1 200
3	2,8	0,5	6	3	*	*	*	*				
3	2,8	0,6	6	3	*	*	*	*				
3	2,8	0,8	6	3	*	*	*	*	*			
3	2,8	1	6	3	*	*	*	*	*			
4	3,5	0,8	8	3	*	*	*	*				
4	3,5	1	8	3	-	-	-	-	-	-	-	-
4,2	3,8	0,5	8	3	*	*	*	*				
4,2	3,8	0,6	8	3	*	*	*	*	*			
4,2	3,8	0,8	8	3	*	*	*	*	*			
4,2	3,8	1	8	3	-	-	-	-	-	-	-	-
4,2	3,8	1,2	8	3	-	-	-	-	-	-	-	-
5	4,5	1	10	3	-	-	-	-	-	-	-	-
5	4,5	1,2	10	3	-	-	-	-	-	-	-	-
5	4,5	1,5	10	3	-	-	-	-	-	-	-	-
6	5,5	1	12	5	-	-	-	-	-	-	-	-
6	5,5	1,2	12	5	-	-	-	-	-	-	-	-
6	5,5	1,5	12	5		-	-	-	-	-	-	-
6	5,5	2	12	5		-	-	-	-	-	-	-
8	7,5	1,2	14	5		-	-	-	-	-	-	-
8	7,5	1,5	14	5		-	-	-	-	-	-	-
8	7,5	2	14	5		-	-	-	-	-	-	-
10	9,5	1,5	16	5		-	-	-	-	-	-	-
10	9,5	2	16	5		-	-	-	-	-	-	-
12	11,5	2	18	7				-	-	-	-	-
12	11,5	2,5	18	7				-	-	-	-	-
16	15,5	2	22	7				-	-	-	-	-
16	15,5	2,5	22	7				-	-	-	-	-

Esempio di ordinativo: D1xLxB ***Order example:*** *D1xLxB* ***Bestellbeispiel:*** *D1xLxB*
*A richiesta **on request* **auf Anfrage*

ESPULSORE TEMPERATO LAMELLARE
HARDENED BLADE EJECTOR PIN
FLACHAUSWERFERSTIFT GEHÄRTET

EES-2TL

DIN 1530-4
8693 FH

Materiale: W.Nr. 1.2842 Temprato
Material: W.Nr. 1.2842 Hardened
Werkstoff: W.Nr. 1.2842 Gehärtet

Durezza: 58-60 HRC (Testa 45±5 HRC)
Hardness: 58-60 HRC (Head 45±5 HRC)
Härte: 58-60 HRC (Kopf 45±5 HRC)

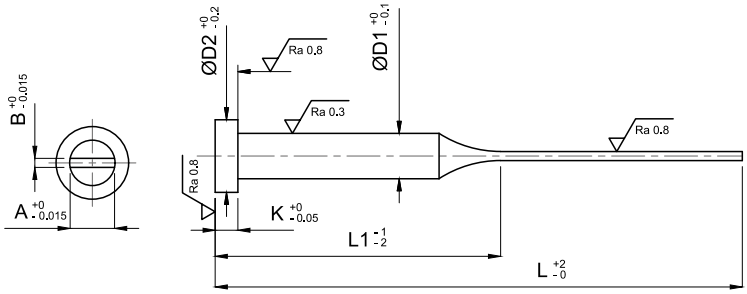

D1	A	B	D2	K	L							
					80	100	125	160	200	250	315	400
					L1 40	L1 50	L1 60	L1 80	L1 100	L1 125	L1 160	L1 200
3	2,8	0,5	6	3	-	-	-	-				
3	2,8	0,6	6	3	-	-	-	-				
3	2,8	0,8	6	3	-	-	-	-	-			
3	2,8	1	6	3	-	-	-	-	-			
4	3,5	0,8	8	3	-	-	-	-	-			
4	3,5	1	8	3	-	-	-	-	-			
4,2	3,8	0,5	8	3	-	-	-	-				
4,2	3,8	0,6	8	3	-	-	-	-	-			
4,2	3,8	0,8	8	3	-	-	-	-	-			
4,2	3,8	1	8	3	-	-	-	-	-			
4,2	3,8	1,2	8	3	-	-	-	-	-			
5	4,5	1	10	3	-	-	-	-	-			
5	4,5	1,2	10	3	-	-	-	-	-			
5	4,5	1,5	10	3	-	-	-	-	-			
6	5,5	1	12	5	-	-	-	-	-			
6	5,5	1,2	12	5	-	-	-	-	-			
6	5,5	1,5	12	5		-	-	-	-			
6	5,5	2	12	5		-	-	-	-			
8	7,5	1,2	14	5		-	-	-	-			
8	7,5	1,5	14	5		-	-	-	-	-		
8	7,5	2	14	5		-	-	-	-	-	-	
10	9,5	1,5	16	5		-	-	-	-	-	-	
10	9,5	2	16	5		-	-	-	-	-	-	
12	11,5	2	18	7				-	-	-	-	
12	11,5	2,5	18	7				-	-	-	-	
16	15,5	2	22	7				-	-	-	-	-
16	15,5	2,5	22	7				-	-	-	-	-

Esempio di ordinativo: D1xLxB ***Order example:*** *D1xLxB* ***Bestellbeispiel:*** *D1xLxB*

ESPULSORE NITRURATO LAMELLARE - 4 RAGGI

NITRIDED BLADE EJECTOR PIN - 4 RADII

FLACHAUSWERFERSTIFT NITRIERT - 4 RADIEN

EES-2CLR

Materiale: W.Nr. 1.2343 Nitrurato
Material: W.Nr. 1.2343 Nitrided
Werkstoff: W.Nr. 1.2343 Nitriert

Durezza: Superficie > 950 HV 0.3 (Testa 45±5 HRC)
Hardness: Surface > 950 HV 0.3 (Head 45±5 HRC)
Härte: Oberfläche > 950 HV 0.3 (Kopf 45±5 HRC)

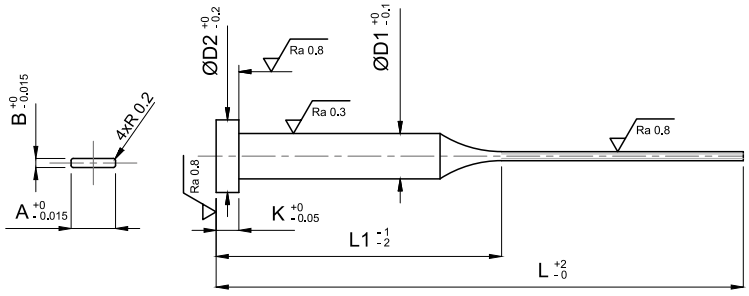

Note: versione con 2 raggi a richiesta
Notes: 2 radii version upon request
Notes: Ausführung mit 2 Radien auf Anfrage

D1	A	B	D2	K	L							
					80	100	125	160	200	250	315	400
					L1 40	L1 50	L1 60	L1 80	L1 100	L1 125	L1 160	L1 200
3	2,8	0,5	6	3	*	*	*	*				
3	2,8	0,6	6	3	*	*	*	*				
3	2,8	0,8	6	3	*	*	*	*	*			
3	2,8	1	6	3	*	*	*	*	*			
4	3,5	0,8	8	3	*	*	*	*				
4	3,5	1	8	3	*	*	*	*	*	*	*	*
4,2	3,8	1	8	3	*	*	*	*	*	*	*	*
4,2	3,8	1,2	8	3	*	*	*	*	*	*	*	*
5	4,5	1	10	3	*	*	*	*	*	*	*	*
5	4,5	1,2	10	3	*	*	*	*	*	*	*	*
5	4,5	1,5	10	3	*	*	*	*	*	*	*	*
6	5,5	1	12	5	*	*	*	*	*	*	*	*
6	5,5	1,2	12	5	*	*	*	*	*	*	*	*
6	5,5	1,5	12	5		*	*	*	*	*	*	*
6	5,5	2	12	5		*	*	*	*	*	*	*
8	7,5	1,2	14	5		*	*	*	*	*	*	*
8	7,5	1,5	14	5		*	*	*	*	*	*	*
8	7,5	2	14	5		*	*	*	*	*	*	*
10	9,5	1,5	16	5		*	*	*	*	*	*	*
10	9,5	2	16	5		*	*	*	*	*	*	*
12	11,5	2	18	7				*	*	*	*	*
12	11,5	2,5	18	7				*	*	*	*	*
16	15,5	2	22	7				*	*	*	*	*
16	15,5	2,5	22	7				*	*	*	*	*

Esempio di ordinativo: D1xLxB ***Order example:*** *D1xLxB* ***Bestellbeispiel:*** *D1xLxB*

*A richiesta **on request* **auf Anfrage*

ESPULSORE TEMPERATO LAMELLARE - 4 RAGGI

HARDENED BLADE EJECTOR PIN - 4 RADII

FLACHAUSWERFERSTIFT GEHÄRTET - 4 RAIDIEN

EES-2TLR

Materiale: W.Nr. 1.2842 Temprato
Material: W.Nr. 1.2842 Hardened
Werkstoff: W.Nr. 1.2842 Gehärtet

Durezza: 58-62 HRC (Testa 45±5 HRC)
Hardness: 58-62 HRC (Head 45±5 HRC)
Härte: 58-62 HRC (Kopf 45±5 HRC)

Note: versione con 2 raggi a richiesta
Notes: 2 radii version upon request
Notes: Ausführung mit 2 Radien auf Anfrage

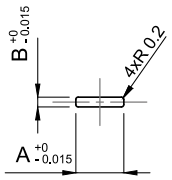

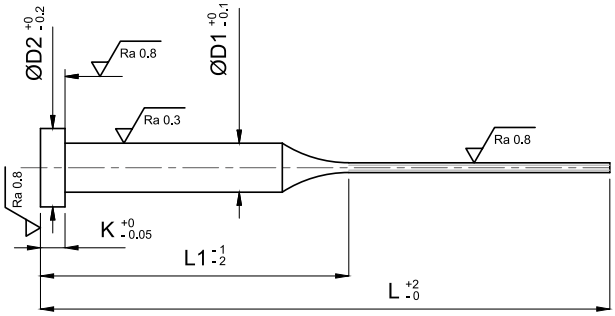

D1	A	B	D2	K	L							
					80	100	125	160	200	250	315	400
					L1 40	L1 50	L1 60	L1 80	L1 100	L1 125	L1 160	L1 200
3	2,8	0,5	6	3	-	-	-	-				
3	2,8	0,6	6	3	-	-	-	-				
3	2,8	0,8	6	3	-	-	-	-	-			
3	2,8	1	6	3	-	-	-	-	-			
4	3,5	0,8	8	3	-	-	-	-	-			
4	3,5	1	8	3	-	-	-	-	-			
4,2	3,8	0,5	8	3	-	-	-	-				
4,2	3,8	0,6	8	3	-	-	-	-	-			
4,2	3,8	0,8	8	3	-	-	-	-	-			
4,2	3,8	1	8	3	-	-	-	-	-			
4,2	3,8	1,2	8	3	-	-	-	-	-			
5	4,5	1	10	3	-	-	-	-	-			
5	4,5	1,2	10	3	-	-	-	-	-			
5	4,5	1,5	10	3	-	-	-	-	-			
6	5,5	1	12	5	-	-	-	-	-			
6	5,5	1,2	12	5	-	-	-	-	-			
6	5,5	1,5	12	5		-	-	-	-			
6	5,5	2	12	5		-	-	-	-			
8	7,5	1,2	14	5		-	-	-	-			
8	7,5	1,5	14	5		-	-	-	-	-		
8	7,5	2	14	5		-	-	-	-	-	-	
10	9,5	1,5	16	5		-	-	-	-	-	-	
10	9,5	2	16	5		-	-	-	-	-	-	
12	11,5	2	18	7				-	-	-	-	
12	11,5	2,5	18	7				-	-	-	-	
16	15,5	2	22	7				*	*	*	*	*
16	15,5	2,5	22	7				*	*	*	*	*

Esempio di ordinativo: D1xLxB ***Order example:*** *D1xLxB* ***Bestellbeispiel:*** *D1xLxB*

- 2-3 gg/lav - 2-3 w/dd - 2-3 w/t
* A richiesta * *on request* * *auf Anfrage*

ESPULSORE TEMPRATO LAMELLARE RIVESTITO DLC

HARDENED BLADE EJECTOR PIN DLC COATED

FLACHAUSWERFERSTIFT GEHÄRTET MIT DLC

EES-2TLR DLC

Materiale: W.Nr. 1.2842 Temprato
Material: W.Nr. 1.2842 Hardened
Werkstoff: W.Nr. 1.2842 Gehärtet

Durezza: 56-62 HRC (Testa 45±5 HRC)
Hardness: 56-62 HRC (Head 45±5 HRC)
Härte: 56-62 HRC (Kopf 45±5 HRC)

DLC: 3000 HV

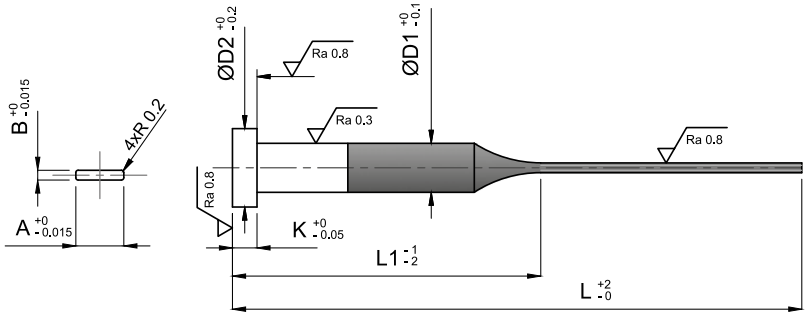

D1	A	B	D2	K	L							
					80	100	125	160	200	250	315	400
					L1 40	L1 50	L1 60	L1 80	L1 100	L1 125	L1 160	L1 200
3	2,8	0,5	6	3	-	-	-	-				
3	2,8	0,6	6	3	-	-	-	-				
3	2,8	0,8	6	3	-	-	-	-	-			
3	2,8	1	6	3	-	-	-	-	-			
4	3,5	0,8	8	3			-	-				
4,2	3,5	1	8	3		-			-			
4,2	3,8	0,5	8	3	-	-	-	-				
4,2	3,8	0,6	8	3	-	-	-	-	-			
4,2	3,8	0,8	8	3	-	-	-	-	-	-		
4,2	3,8	1	8	3	-	-	-	-	-	-	-	
4,2	3,8	1,2	8	3	-	-	-	-	-	-	-	
5	4,5	1	10	3	-	-	-	-	-	-	-	
5	4,5	1,2	10	3	-	-	-	-	-	-	-	
5	4,5	1,5	10	3	-	-	-	-	-	-	-	
6	5,5	1	12	5	-	-	-	-	-	-	-	
6	5,5	1,2	12	5	-	-	-	-	-	-	-	
6	5,5	1,5	12	5		-	-	-	-	-	-	
6	5,5	2	12	5		-	-	-	-	-	-	
8	7,5	1,2	14	5		-	-	-	-	-	-	
8	7,5	1,5	14	5		-	-	-	-	-	-	
8	7,5	2	14	5		-	-	-	-	-	-	
10	9,5	1,5	16	5		-	-	-	-	-	-	
10	9,5	2	16	5		-	-	-	-	-	-	
12	11,5	2	18	7				-	-	-	-	
12	11,5	2,5	18	7				-	-	-	-	
16	15,5	2	22	7				*	*	*	*	*
16	15,5	2,5	22	7				*	*	*	*	*

Esempio di ordinativo: D1xLxB ***Order example:*** *D1xLxB* ***Bestellbeispiel:*** *D1xLxB*

- 2-3 gg/lav - 2-3 w/dd - 2-3 w/t
* A richiesta * *on request* * *auf Anfrage*

ESPULSORE A TESTA CILINDRICA NITRURATO CON RIBASSO
NITRIDED CYLINDRICAL HEAD EJECTOR PIN, STEPPED
AUSWERFERSTIFT MIT ZYLINDERKOPF, NITRIERT, ABGESTÜTZT

EES-3

DIN 1530-2
8694 C

Materiale: W.Nr. 1.2343 Nitrurato
Material: W.Nr. 1.2343 Nitrided
Werkstoff: W.Nr. 1.2343 Nitriert

Durezza: Superficie > 950 HV 0.3 (Testa 45±5 HRC)
Hardness: Surface > 950 HV 0.3 (Head 45±5 HRC)
Härte: Oberfläche > 950 HV 0.3 (Kopf 45±5 HRC)

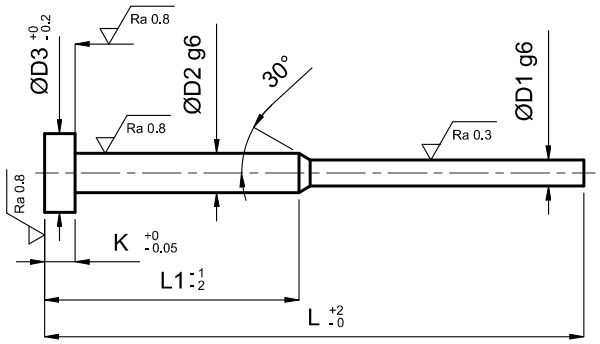

D2	D3	K	L	L1	D1		
					1,5	2	2,5
3	6	3	100	50	-	-	-
3	6	3	125	50	-	-	-
3	6	3	160	63	-	-	-
3	6	3	200	80	-	-	-
3	6	3	250	100	-	-	-

Esempio di ordinativo: D1xL ***Order example:*** *D1xL* ***Bestellbeispiel:*** *D1xL*

ESPULSORE A TESTA CILINDRICA TEMPRATO CON RIBASSO
HARDENED CYLINDRICAL HEAD EJECTOR PIN, STEPPED
AUSWERFERSTIFT MIT ZYLINDERKOPF, GEHÄRTET, ABGESTÜTZT

EES-3T

DIN 1530-2
8694 CH

Materiale: W.Nr. 1.2842 Temprato
Material: W.Nr. 1.2842 Hardened
Werkstoff: W.Nr. 1.2842 Gehärtet

Durezza: 58-60 HRC (Testa 45±5 HRC)
Hardness: 58-60 HRC (Head 45±5 HRC)
Härte: 58-60 HRC (Kopf 45±5 HRC)

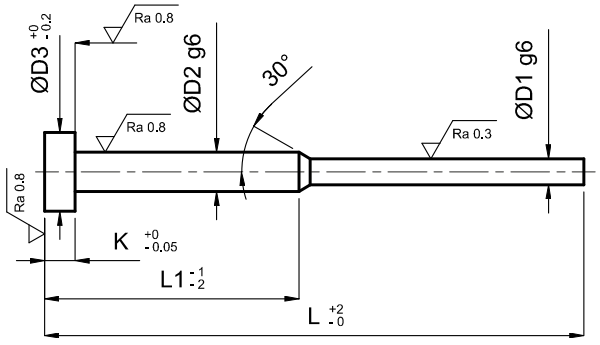

D2	D3	K	L	L1	D1	
					0,8÷1,4	1,5÷2,5
2	4	2	100	50	-	
2	4	2	125	50	-	
2	4	2	160	63	-	
2	4	2	200	80	-	
2	4	2	250	100	-	
3	6	3	100	50		-
3	6	3	125	50		-
3	6	3	160	63		-
3	6	3	200	80		-
3	6	3	250	100		-

Esempio di ordinativo: D1xL ***Order example:*** *D1xL* ***Bestellbeispiel:*** *D1xL*

ESPULSORE A TESTA CILINDRICA IN HSS CON RIBASSO
HSS CYLINDRICAL HEAD EJECTOR PIN, STEPPED
AUSWERFERSTIFT MIT ZYLINDERKOPF, AUF HSS, ABGESTÜTZT

EES-3HSS

Materiale: W.Nr. 1.3343 Temprato
Material: W.Nr. 1.3343 Hardened
Werkstoff: W.Nr. 1.3343 Gehartet

Durezza: 60-64 HRC (Testa 45±5 HRC)
Hardness: 60-64 HRC (Head 45±5 HRC)
Härte: 60-64 HRC (Kopf 45±5 HRC)

Specifiche: fino a 560°C
Specification: up to 560°C
Spezifikationen: bis zu 560°C

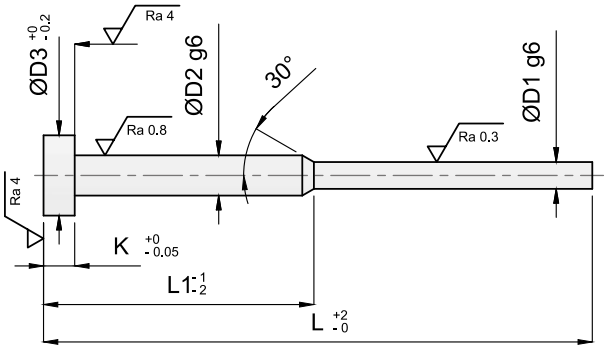

D1	D2	D3	K	L							
				63	80	100	125	160	200	250	315
				L1 25	L1 35	L1 50	L1 50	L1 63	L1 75	L1 100	L1 160
0,5	2	4	2		-	-	-				
0,6	2	4	2		-	-	-	-	-		
0,7	2	4	2		-	-	-	-	-		
0,8	2	4	2	-	-	-	-	-	-	-	
0,9	2	4	2	-	-	-	-	-	-		
1	2	4	2	-	-	-	-	-	-	-	
1,1	2	4	2			-	-	-	-		
1,2	2	4	2	-	-	-	-	-	-	-	
1,3	2	4	2			-	-	-	-	-	
1,4	2	4	2		-	-	-	-	-	-	
1,5	3	6	3	-	-	-	-	-	-	-	-
1,6	3	6	3		-	-	-	-	-	-	
1,7	3	6	3			-	-	-	-		
1,8	3	6	3			-	-	-	-		
1,9	3	6	3			-					
2	3	6	3		-	-	-	-	-	-	-
2,2	3	6	3			-	-	-	-		
2,5	3	6	3			-	-	-	-	-	-

Esempio di ordinativo: D1xL
Order example: *D1xL*
Bestellbeispiel: *D1xL*

ESPULSORE A TESTA CILINDRICA NITRURATO CON RIBASSO, IN POLLICI

NITRIDED CYLINDRICAL HEAD EJECTOR PIN IN INCHES, STEPPED

AUSWERFERSTIFT MIT ZYLINDERKOPF, NITRIERT, ABGESTÜTZT, IN ZOLL

EES-3CP

Materiale: W.Nr. 1.2343 Nitrurato
Material: W.Nr. 1.2343 Nitrided
Werkstoff: W.Nr. 1.2343 Nitriert

Durezza: Superficie > 950 HV 0.3 (Testa 45±5 HRC)
Hardness: Surface > 950 HV 0.3 (Head 45±5 HRC)
Härte: Oberfläche > 950 HV 0.3 (Kopf 45±5 HRC)

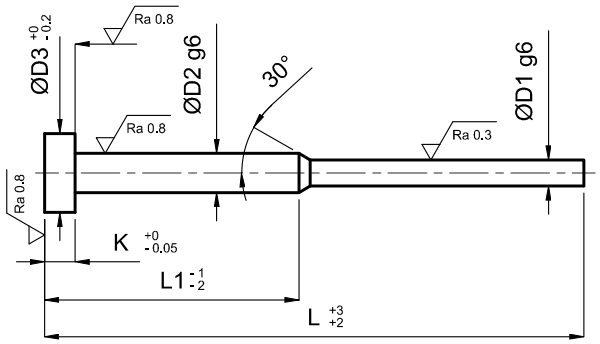

D2	D3	K	L	L1	D1				
					3/64	1/16	5/64	3/32	7/64
1/8	1/4	1/8	4”	2”	-	-	-	-	-
1/8	1/4	1/8	5”	2”	-	-	-	-	-
1/8	1/4	1/8	6”	2”	-	-	-	-	-
1/8	1/4	1/8	7”	3”	-	-	-	-	-
1/8	1/4	1/8	8”	3”	-	-	-	-	-
1/8	1/4	1/8	10”	4”	-	-	-	-	-

Esempio di ordinativo: D1xL ***Order example:*** *D1xL* ***Bestellbeispiel:*** *D1xL*

ESPULSORE A CANNOCCHIALE NITRURATO IN POLLICI

SLEEVE EJECTOR NITRIDED IN INCHES

AUSWERFERHÜLSE, NITRIERT, IN ZOLL

EES-4P

Materiale: W.Nr. 1.2344 Nitrurato
Material: W.Nr. 1.2344 Nitrided
Werkstoff: W.Nr. 1.2344 Nitriert

Durezza: Superficie > 950 HV 0.3 (Testa 45±5 HRC)
Hardness: Surface > 950 HV 0.3 (Head 45±5 HRC)
Härte: Oberfläche > 950 HV 0.3 (Kopf 45±5 HRC)

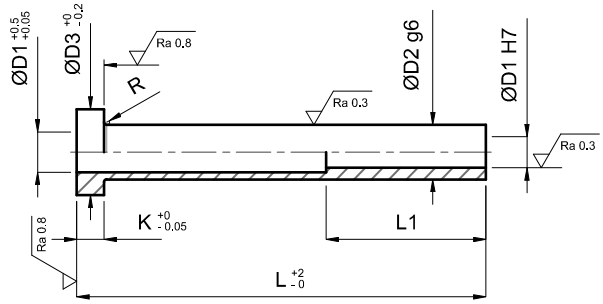

D1	D2	D3	K	R	L1	L							
						3”	4”	5”	6”	7”	8”	9”	10”
1/8	7/32	13/32	3/16	1/32	1” 1/4	-	-	-	-				
5/32	1/4	7/16	3/16	1/32	1” 3/4	-	-	-	-	-	-	-	-
3/16	5/16	1/2	1/4	1/32	1” 3/4	-	-	-	-	-	-	-	-
7/32	11/32	9/16	1/4	1/32	1” 3/4	-	-	-	-	-	-	-	-
1/4	3/8	5/8	1/4	1/32	1” 3/4	-	-	-	-	-	-	-	-
5/16	7/16	11/16	1/4	1/32	1” 3/4	-	-	-	-	-	-	-	-
3/8	1/2	3/4	1/4	1/32	1” 3/4		-	-	-	-	-	-	-
7/16	5/8	7/8	1/4	1/32	1” 3/4		-	-	-	-	-	-	-
1/2	11/16	15/16	1/4	1/32	1” 3/4		-	-	-	-	-	-	-

Esempio di ordinativo: D1xL ***Order example:*** *D1xL* ***Bestellbeispiel:*** *D1xL*

ESPULSORE A CANNOCCHIALE TEMPRATO
SLEEVE EJECTOR HARDENED
AUSWERFERHÜLSE, GEHÄRTET

EES-4T

DIN 16756
8405 H

Materiale: W.Nr. 1.2842 Temprato
Material: W.Nr. 1.2842 Hardened
Werkstoff: W.Nr. 1.2842 Gehärtet

Durezza: 58-60 HRC (Testa 45±5 HRC)
Hardness: 58-60 HRC (Head 45±5 HRC)
Härte: 58-60 HRC (Kopf 45±5 HRC)

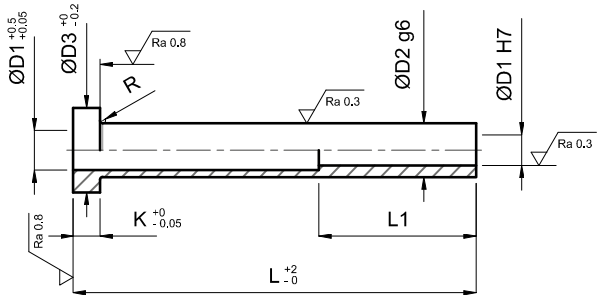

D1	D2	D3	K	R	L1	L							
						75	100	125	150	160	175	200	250
2	4	8	3	0,3	35	-	-	-	-				
2,2	4	8	3	0,3	35	-	-	-	-				
2,5	5	10	3	0,3	35	-	-	-	-				
3	5	10	3	0,3	45	-	-	-	-	-	-	-	
3,2	5	10	3	0,3	45	-	-	-	-	-	-	-	
3,5	6	12	5	0,3	45	-	-	-	-	-	-	-	
4	6	12	5	0,5	45	-	-	-	-	-	-	-	-
4,2	8	14	5	0,5	45	-	-	-	-	-	-	-	-
4,5	8	14	5	0,5	45	-	-	-	-	-	-	-	-
5	8	14	5	0,5	45	-	-	-	-	-	-	-	-
5,2	8	14	5	0,5	45	-	-	-	-	-	-	-	-
6	10	16	5	0,5	45	-	-	-	-	-	-	-	-
6,2	10	16	5	0,5	45	-	-	-	-	-	-	-	-
8	12	20	7	0,7	45	-	-	-	-	-	-	-	-
8,2	12	20	7	0,7	45	-	-	-	-	-	-	-	-
10	14	22	7	0,7	45	-	-	-	-	-	-	-	-
12	16	22	7	0,7	45	-	-	-	-	-	-	-	-

Altre dimensioni disponibili a richiesta *Other dimensions supplied on request* *Andere Abmessungen auf Anfrage verfügbar*

Esempio di ordinativo: D1xL ***Order example:*** *D1xL* ***Bestellbeispiel:*** *D1xL*

ESPULSORE A CANNOCCHIALE NITRURATO
SLEEVE EJECTOR NITRIDED
AUSWERFERHÜLSE, NITRIERT

EES-4

DIN 16756
8405

Materiale: W.Nr. 1.2344 Nitrurato
Material: W.Nr. 1.2344 Nitrided
Werkstoff: W.Nr. 1.2344 Nitriert

Durezza: Superficie > 950 HV 0.3 (Testa 45±5 HRC)
Hardness: Surface > 950 HV 0.3 (Head 45±5 HRC)
Härte: Oberfläche > 950 HV 0.3 (Kopf 45±5 HRC)

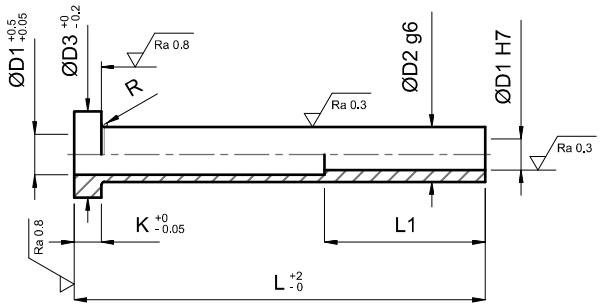

D1	D2	D3	K	R	L1	L														
					MIN	75	100	125	150	160	175	200	225	250	275	300	325	350	375	400
2	4	8	3	0,3	35	-	-	-	-	-	-	-	-	-	-	-	-	-	-	-
2	5	10	3	0,3	35	-	-	-	-	-	-	-	-	-	-	-	-	-	-	-
2,2	4	8	3	0,3	35	-	-	-	-	-	-	-	-	-	-	-	-	-	-	-
2,5	4	8	3	0,3	35	-	-	-	-	-	-	-	-	-	-	-	-	-	-	-
2,5	5	10	3	0,3	35	-	-	-	-	-	-	-	-	-	-	-	-	-	-	-
3	5	10	3	0,3	45	-	-	-	-	-	-	-	-	-	-	-	-	-	-	-
3	6	12	5	0,3	45	-	-	-	-	-	-	-	-	-	-	-	-	-	-	-
3,2	5	10	3	0,3	45	-	-	-	-	-	-	-	-	-	-	-	-	-	-	-
3,5	5	10	5	0,5	45	-	-	-	-	-	-	-	-	-	-	-	-	-	-	-
3,5	6	12	5	0,5	45	-	-	-	-	-	-	-	-	-	-	-	-	-	-	-
4	6	12	5	0,5	45	-	-	-	-	-	-	-	-	-	-	-	-	-	-	-
4	8	14	5	0,5	45	-	-	-	-	-	-	-	-	-	-	-	-	-	-	-
4,2	8	14	5	0,5	45	-	-	-	-	-	-	-	-	-	-	-	-	-	-	-
4,5	6	12	5	0,3	45	-	-	-	-	-	-	-	-	-	-	-	-	-	-	-
4,5	8	14	5	0,5	45	-	-	-	-	-	-	-	-	-	-	-	-	-	-	-
5	7	12	5	0,3	45	-	-	-	-	-	-	-	-	-	-	-	-	-	-	-
5	8	14	5	0,5	45	-	-	-	-	-	-	-	-	-	-	-	-	-	-	-
5	10	16	5	0,5	45	-	-	-	-	-	-	-	-	-	-	-	-	-	-	-
5	12	20	7	0,5	45	-	-	-	-	-	-	-	-	-	-	-	-	-	-	-
5,2	8	14	5	0,5	45	-	-	-	-	-	-	-	-	-	-	-	-	-	-	-
5,5	8	14	5	0,5	45	-	-	-	-	-	-	-	-	-	-	-	-	-	-	-
5,5	10	16	5	0,5	45	-	-	-	-	-	-	-	-	-	-	-	-	-	-	-
5,5	12	20	7	0,5	45	-	-	-	-	-	-	-	-	-	-	-	-	-	-	-
6	9	14	5	0,5	45	-	-	-	-	-	-	-	-	-	-	-	-	-	-	-
6	10	16	5	0,5	45	-	-	-	-	-	-	-	-	-	-	-	-	-	-	-
6	12	20	7	0,5	45	-	-	-	-	-	-	-	-	-	-	-	-	-	-	-
6,2	10	16	5	0,5	45	-	-	-	-	-	-	-	-	-	-	-	-	-	-	-
6,5	10	16	5	0,5	45	-	-	-	-	-	-	-	-	-	-	-	-	-	-	-
6,5	12	20	7	0,5	45	-	-	-	-	-	-	-	-	-	-	-	-	-	-	-
8	11	16	5	0,5	45	-	-	-	-	-	-	-	-	-	-	-	-	-	-	-
8	12	20	7	0,7	45	-	-	-	-	-	-	-	-	-	-	-	-	-	-	-
8,2	12	20	7	0,7	45	-	-	-	-	-	-	-	-	-	-	-	-	-	-	-
8,5	12	20	7	0,7	45	-	-	-	-	-	-	-	-	-	-	-	-	-	-	-
9	12	20	7	0,7	45	-	-	-	-	-	-	-	-	-	-	-	-	-	-	-
10	14	22	7	0,7	45	-	-	-	-	-	-	-	-	-	-	-	-	-	-	-
12	16	22	7	0,7	45	-	-	-	-	-	-	-	-	-	-	-	-	-	-	-
16	20	26	8	0,7	45	-	-	-	-	-	-	-	-	-	-	-	-	-	-	-

Esempio di ordinativo: D1xL **Order example:** D1xL **Bestellbeispiel:** D1xL

ESPULSORE A CANNOCCHIALE NITRURATO
SLEEVE EJECTOR NITRIDED
AUSWERFERHÜLSE, NITRIERT

EES-4

DIN 16756
8405

Materiale: W.Nr. 1.2344 Nitrurato
Material: W.Nr. 1.2344 Nitrided
Werkstoff: W.Nr. 1.2344 Nitriert

Durezza: Superficie > 950 HV 0.3 (Testa 45±5 HRC)
Hardness: Surface > 950 HV 0.3 (Head 45±5 HRC)
Härte: Oberfläche > 950 HV 0.3 (Kopf 45±5 HRC)

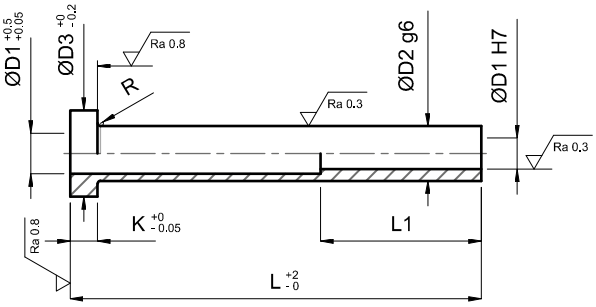

D1	D2	D3	K	R	L1	L													
					MIN	425	450	475	500	525	550	575	600	625	650	675	700	725	750	775	800
2	4	8	3	0,3	35																
2	5	10	3	0,3	35																
2,2	4	8	3	0,3	35																
2,5	4	8	3	0,3	35																
2,5	5	10	3	0,3	35	-	-	-	-												
3	5	10	3	0,3	45	-	-	-	-												
3	6	12	5	0,3	45	-	-	-	-												
3,2	5	10	3	0,3	45	-	-	-	-	*	*	*	*	*	*						
3,5	5	10	5	0,5	45	-	-	-	-	*	*	*	*	*	*						
3,5	6	12	5	0,5	45	-	-	-	-	*	*	*	*	*	*						
4	6	12	5	0,5	45	-	-	-	-	*	*	*	*	*	*	*	*	*	*	*	*
4	8	14	5	0,5	45	-	-	-	-	*	*	*	*	*	*	*	*	*	*	*	*
4,2	8	14	5	0,5	45	-	-	-	-	*	*	*	*	*	*	*	*	*	*	*	*
4,5	6	12	5	0,3	45	-	-	-	-	*	*	*	*	*	*	*	*	*	*	*	*
4,5	8	14	5	0,5	45	-	-	-	-	*	*	*	*	*	*	*	*	*	*	*	*
5	7	12	5	0,3	45	-	-	-	-	*	*	*	*	*	*	*	*	*	*	*	*
5	8	14	5	0,5	45	-	-	-	-	*	*	*	*	*	*	*	*	*	*	*	*
5	10	16	5	0,5	45	-	-	-	-	*	*	*	*	*	*	*	*	*	*	*	*
5	12	20	7	0,5	45	-	-	-	-	*	*	*	*	*	*	*	*	*	*	*	*
5,2	8	14	5	0,5	45	-	-	-	-	*	*	*	*	*	*	*	*	*	*	*	*
5,5	8	14	5	0,5	45	-	-	-	-	*	*	*	*	*	*	*	*	*	*	*	*
5,5	10	16	5	0,5	45	-	-	-	-	*	*	*	*	*	*	*	*	*	*	*	*
5,5	12	20	7	0,5	45	-	-	-	-	*	*	*	*	*	*	*	*	*	*	*	*
6	9	14	5	0,5	45	-	-	-	-	*	*	*	*	*	*	*	*	*	*	*	*
6	10	16	5	0,5	45	-	-	-	-	*	*	*	*	*	*	*	*	*	*	*	*
6	12	20	7	0,5	45	-	-	-	-	*	*	*	*	*	*	*	*	*	*	*	*
6,2	10	16	5	0,5	45	-	-	-	-	*	*	*	*	*	*	*	*	*	*	*	*
6,5	10	16	5	0,5	45	-	-	-	-	*	*	*	*	*	*	*	*	*	*	*	*
6,5	12	20	7	0,5	45	-	-	-	-	*	*	*	*	*	*	*	*	*	*	*	*
8	11	16	5	0,5	45	-	-	-	-	*	*	*	*	*	*	*	*	*	*	*	*
8	12	20	7	0,7	45	-	-	-	-	*	*	*	*	*	*	*	*	*	*	*	*
8,2	12	20	7	0,7	45	-	-	-	-	*	*	*	*	*	*	*	*	*	*	*	*
8,5	12	20	7	0,7	45	-	-	-	-	*	*	*	*	*	*	*	*	*	*	*	*
9	12	20	7	0,7	45	-	-	-	-	*	*	*	*	*	*	*	*	*	*	*	*
10	14	22	7	0,7	45	-	-	-	-	*	*	*	*	*	*	*	*	*	*	*	*
12	16	22	7	0,7	45	-	-	-	-	*	*	*	*	*	*	*	*	*	*	*	*
16	20	26	8	0,7	45	-	-	-	-	*	*	*	*	*	*	*	*	*	*	*	*

*A richiesta **on request* **auf Anfrage*

Esempio di ordinativo: D1xL ***Order example:*** *D1xL* ***Bestellbeispiel:*** *D1xL*

ESPULSORE A CANNOCCHIALE NITRURATO - NO STEP

SLEEVE EJECTOR NITRIDED - NO STEP

AUSWERFERHÜLSE, NITRIERT - NO STEP

EES-4S

Materiale: W.Nr. 1.2344 Nitrurato
Material: W.Nr. 1.2344 Nitrided
Werkstoff: W.Nr. 1.2344 Nitriert

Durezza: Superficie > 950 HV 0.3 (Testa 45±5 HRC)
Hardness: Surface > 950 HV 0.3 (Head 45±5 HRC)
Härte: Oberfläche > 950 HV 0.3 (Kopf 45±5 HRC)

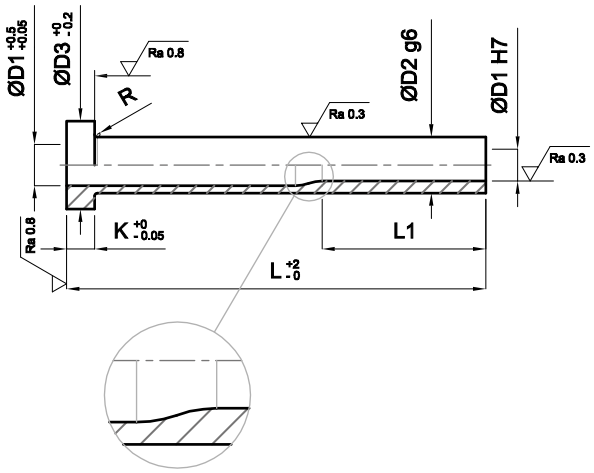

D2	D1	D3	K	R	L1	L														
					MIN	75	100	125	150	160	175	200	225	250	275	300	325	350	375	400
4	2	8	3	0,3	30	-	-	-	-	-	-	-								
4	2,2	8	3	0,3	30	-	-	-	-	-	-	-								
5	2	10	3	0,3	30	-	-	-	-	-	-	-								
5	2,5	10	3	0,3	30	-	-	-	-	-	-	-								
5	3	10	3	0,3	40	-	-	-	-	-	-	-	-	-	-	-				
5	3,2	10	3	0,3	40	-	-	-	-	-	-	-	-	-	-	-				
5	3,5	10	3	0,3	40	-	-	-	-	-	-	-	-	-	-	-				
6	3	12	5	0,5	40	-	-	-	-	-	-	-	-	-	-	-				
6	3,5	12	5	0,5	40	-	-	-	-	-	-	-	-	-	-	-				
6	4	12	5	0,5	40	-	-	-	-	-	-	-	-	-	-	-	-	-	-	-
6	4,2	12	5	0,5	40	-	-	-	-	-	-	-	-	-	-	-	-	-	-	-
6	4,5	12	5	0,5	40	-	-	-	-	-	-	-	-	-	-	-	-	-	-	-
8	4	14	5	0,5	40	-	-	-	-	-	-	-	-	-	-	-	-	-	-	-
8	4,2	14	5	0,5	40	-	-	-	-	-	-	-	-	-	-	-	-	-	-	-
8	4,5	14	5	0,5	40	-	-	-	-	-	-	-	-	-	-	-	-	-	-	-
8	5	14	5	0,5	40	-	-	-	-	-	-	-	-	-	-	-	-	-	-	-
8	5,2	14	5	0,5	40	-	-	-	-	-	-	-	-	-	-	-	-	-	-	-
8	5,5	14	5	0,5	40	-	-	-	-	-	-	-	-	-	-	-	-	-	-	-
8	6	14	5	0,5	40	-	-	-	-	-	-	-	-	-	-	-	-	-	-	-
10	5	16	5	0,5	40	-	-	-	-	-	-	-	-	-	-	-	-	-	-	-
10	5,5	16	5	0,5	40	-	-	-	-	-	-	-	-	-	-	-	-	-	-	-
10	6	16	5	0,5	40	-	-	-	-	-	-	-	-	-	-	-	-	-	-	-
10	6,2	16	5	0,5	40	-	-	-	-	-	-	-	-	-	-	-	-	-	-	-
10	6,5	16	5	0,5	40	-	-	-	-	-	-	-	-	-	-	-	-	-	-	-
10	7	16	5	0,5	40	-	-	-	-	-	-	-	-	-	-	-	-	-	-	-
12	5	20	7	0,7	40	-	-	-	-	-	-	-	-	-	-	-	-	-	-	-
12	5,5	20	7	0,7	40	-	-	-	-	-	-	-	-	-	-	-	-	-	-	-
12	6	20	7	0,7	40	-	-	-	-	-	-	-	-	-	-	-	-	-	-	-
12	6,5	20	7	0,7	40	-	-	-	-	-	-	-	-	-	-	-	-	-	-	-
12	8	20	7	0,7	40	-	-	-	-	-	-	-	-	-	-	-	-	-	-	-
12	8,2	20	7	0,7	40	-	-	-	-	-	-	-	-	-	-	-	-	-	-	-
12	8,5	20	7	0,7	40	-	-	-	-	-	-	-	-	-	-	-	-	-	-	-
12	9	20	7	0,7	40	-	-	-	-	-	-	-	-	-	-	-	-	-	-	-
14	10	22	7	0,7	40	-	-	-	-	-	-	-	-	-	-	-	-	-	-	-
16	12	22	7	0,7	40	-	-	-	-	-	-	-	-	-	-	-	-	-	-	-

Altre dimensioni disponibili a richiesta *Other dimensions supplied on request* *Andere Abmessungen auf Anfrage verfügbar*

Esempio di ordinativo: D2xD1xL ***Order example:*** *D2xD1xL* ***Bestellbeispiel:*** *D2xD1xL*

ESPULSORE A CANNOCCHIALE TEMPRATO - NO STEP

SLEEVE EJECTOR HARDENED - NO STEP

AUSWERFERHÜLSE, GEHÄRTET - NO STEP

EES-4TS

Materiale: W.Nr. 1.2842 Temprato
Material: W.Nr. 1.2842 Hardened
Werkstoff: W.Nr. 1.2842 Gehärtet

Durezza: 58-60 HRC (Testa 45±5 HRC)
Hardness: 58-60 HRC (Head 45±5 HRC)
Härte: 58-60 HRC (Kopf 45±5 HRC)

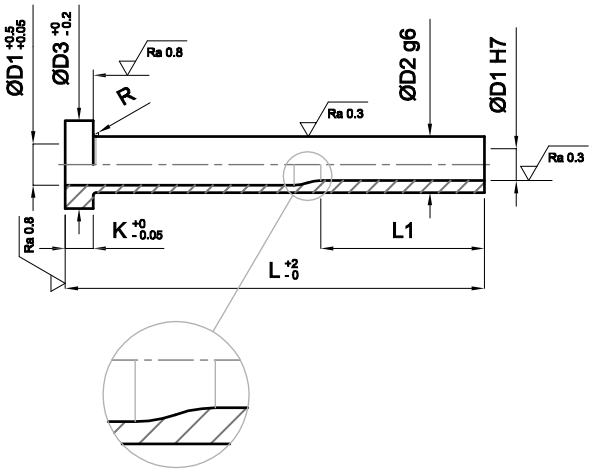

D2	D1	D3	K	R	L1	L							
						75	100	125	150	160	175	200	250
4	2	8	3	0,3	30	-	-	-	-				
4	2,2	8	3	0,3	30	-	-	-	-				
5	2,5	10	3	0,3	30	-	-	-	-				
5	3	10	3	0,3	40	-	-	-	-	-	-	-	
5	3,2	10	3	0,3	40	-	-	-	-	-	-	-	
6	3,5	12	5	0,3	40	-	-	-	-	-	-	-	
6	4	12	5	0,5	40	-	-	-	-	-	-	-	-
8	4,2	14	5	0,5	40	-	-	-	-	-	-	-	-
8	4,5	14	5	0,5	40	-	-	-	-	-	-	-	-
8	5	14	5	0,5	40	-	-	-	-	-	-	-	-
8	5,2	14	5	0,5	40	-	-	-	-	-	-	-	-
10	6	16	5	0,5	40	-	-	-	-	-	-	-	-
10	6,2	16	5	0,5	40	-	-	-	-	-	-	-	-
12	8	20	7	0,7	40	-	-	-	-	-	-	-	-
12	8,2	20	7	0,7	40	-	-	-	-	-	-	-	-
14	10	22	7	0,7	40	-	-	-	-	-	-	-	-
16	12	22	7	0,7	40	-	-	-	-	-	-	-	-

Altre dimensioni disponibili a richiesta *Other dimensions supplied on request* *Andere Abmessungen auf Anfrage verfügbar*

Esempio di ordinativo: D2xD1xL ***Order example:*** *D2xD1xL* ***Bestellbeispiel:*** *D2xD1xL*

ESPULSORE ELASTICO PER SOTTOSQUADRA

FLEXIBLE EJECTOR PIN

FLEXIBEL AUSWERFERSTIFT FÜR HINTERSCHNITT

EES-FLEX

Materiale: UNI 50CrV4 Bonificato
Material: UNI 50CrV4 Quenched
Werkstoff: UNI 50CrV4 Vergütet

Durezza: 40-45 HRC
Hardness: 40-45 HRC
Härte: 40-45 HRC

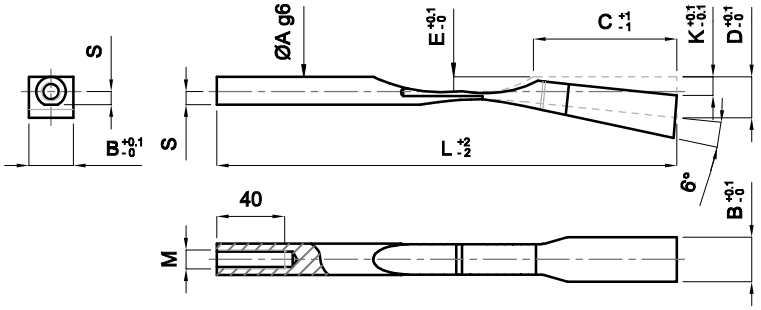

A	B	C	D	E	K	S	L	M	L1	D1	D2
6	6,2	22	9	3,5	3,5	2,5	125	4	5	12	12
6	8,2	22	9	3,5	3,5	2,5	125	4	5	12	12
8	8,2	25	11,5	4,5	4,5	3,5	140	5	6	14	12
8	10,2	25	11,5	4,5	4,5	3,5	140	5	6	14	12
8	12,2	25	11,5	4,5	4,5	3,5	140	5	6	14	12
10	14,2	30	13,6	5,5	5,5	4,5	175	6	8	18	16
10	16,2	30	13,6	5,5	5,5	4,5	175	6	8	18	16
10	18,2	30	13,6	5,5	5,5	4,5	175	6	8	18	16
6	6,2	30	10	3,5	3,5	2,5	175	4	5	12	12
6	8,2	30	10	3,5	3,5	2,5	175	4	5	12	12
8	10,2	45	11,2	5	4,5	3,5	175	5	6	14	12
8	12,2	45	11,2	5	4,5	3,5	175	5	6	14	12
10	14,2	50	17,5	6	5,5	4,5	190	6	8	18	16
10	16,2	50	17,5	6	5,5	4,5	190	6	8	18	16

Esempio di ordinativo: AxBxL
Accessori: KIT x D

Order example: AxBxL
Accessories: KIT x D

Bestellbeispiel: AxBxL
Zubehör: KIT x D

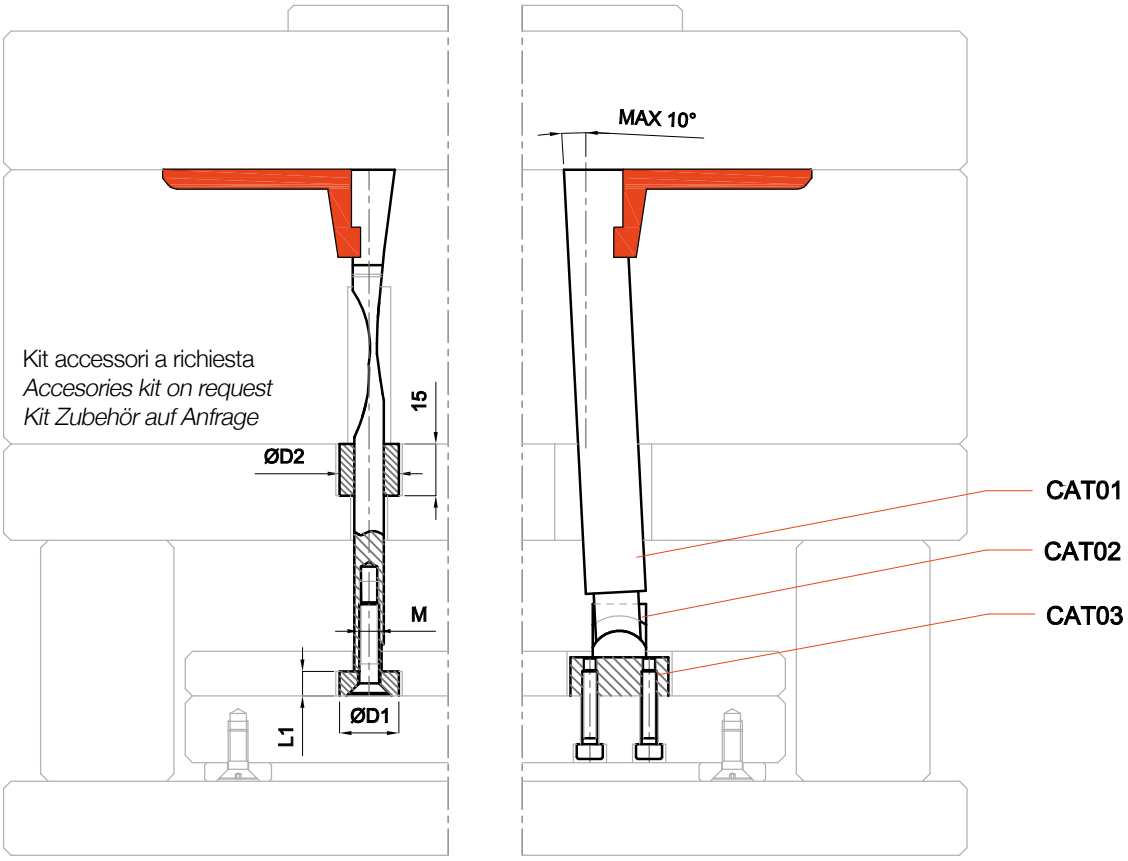

ASTA PER ESTRAZIONE SOTTOSQUADRA
UNDERCUT EJECTION BAR
STANGE ZUM UNTERSCHNEIDUNGSAUSWERFEN

CAT

Materiale: W.Nr. 1.2344 Bonificato 38-42 HRC
Material: W.Nr. 1.2344 Quenched 38-42 HRC
Werkstoff: W.Nr. 1.2344 Vergütet 38-42 HRC

Specifiche: Corpo Lavorabile
Specifications: Workable Core
Spezifikationen: Fräsbaren Kern

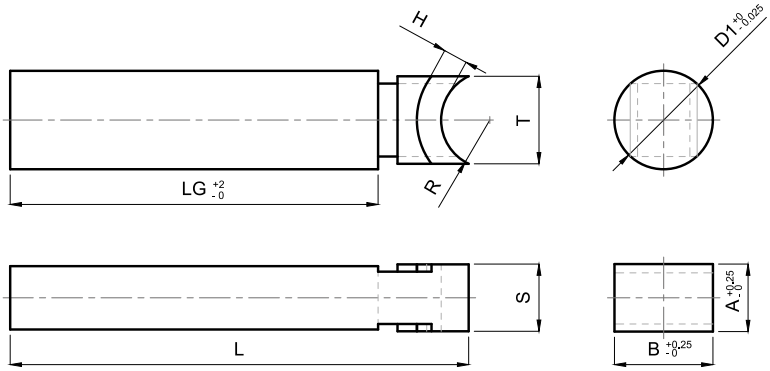

CAT01

A	B	D1	S	R	H	T	LG	L
10	10	-	10	10	5	10	237	250
15	15	-	10	10	5	15	235	250
10	20	-	10	10	5	15	235	250
20	10	-	10	10	5	10	237	250
15	30	-	10	10	5	15	385	400
30	15	-	10	10	5	15	385	400
20	20	-	10	10	5	15	385	400
-	-	15	10	10	5	10	237	250
-	-	10	10	10	5	10	237	250

Esempio di ordinativo:
Tondo: D1xL
Quadro: AxBxL

Order example:
Round: D1xL
Square: AxBxL

Bestellbeispiel:
Runde: D1xL
Quadrat: AxBxL

Materiale: W.Nr. 1.2344 Nitrurato 38-42 HRC > 1000 HV 0.3
Material: W.Nr. 1.2344 Nitrided 38-42 HRC > 1000 HV 0.3
Werkstoff: W.Nr. 1.2344 Nitriert 38-42 HRC > 1000 HV 0.3

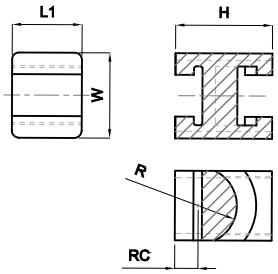

CAT02

W	L1	H	R	RC
22	18	25	10	6

Esempio di ordinativo:
Codice

Order example:
Code

Bestellbeispiel:
Code

Materiale: W.Nr. 1.7225 Nitrurato 30-34 HRC > 1000 HV 0.3
Material: W.Nr. 1.7225 Nitrided 30-34 HRC > 1000 HV 0.3
Werkstoff: W.Nr. 1.7225 Nitriert 30-34 HRC > 1000 HV 0.3

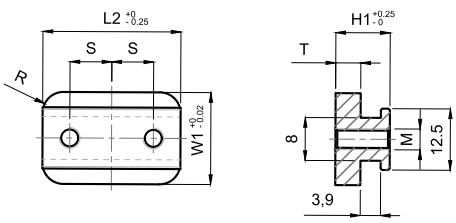

CAT03

W1	L2	T	H1	R	M	S	CORSA/STROKE/HUB
22	33	6	13.1	5	5	10	10
22	52	6	13.1	5	5	15	30

Esempio di ordinativo:
Corsa

Order example:
Stroke

Bestellbeispiel:
Hub

SLITTA ESTRAZIONE - STANDARD
SLIDING EJECTION UNIT - STANDARD
SCHIEBEAUSWURFEENHEIT - STANDARD

CAS

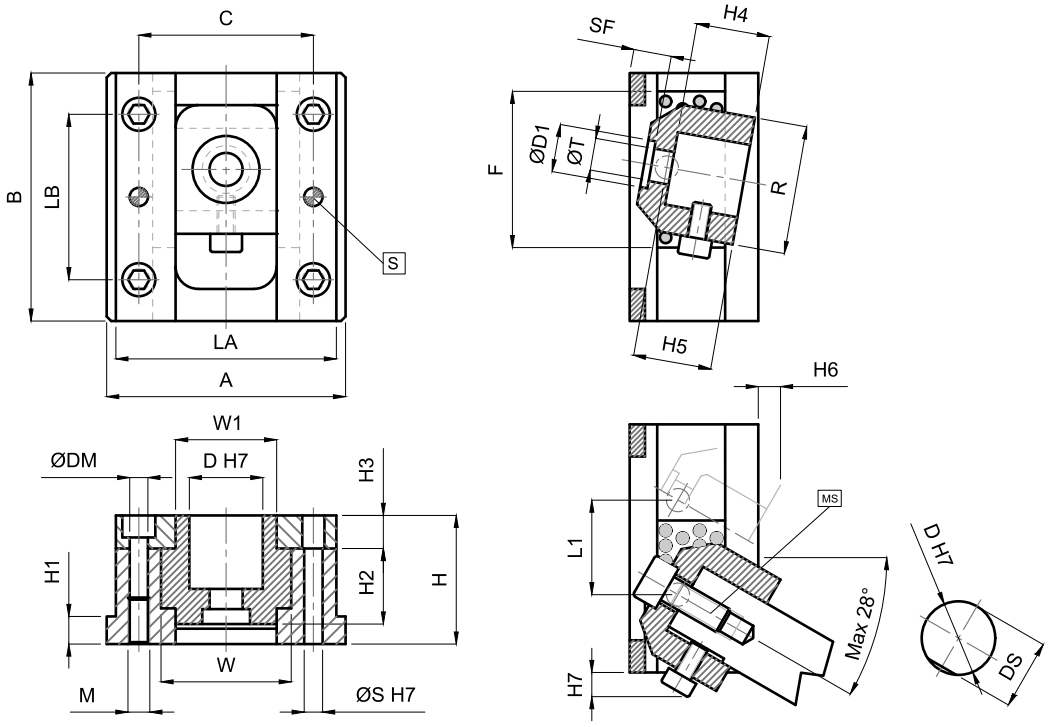

Materiale: Corpo: W.Nr. 1.1730 - Scorrimenti: Bronzo-Grafite
Material: Body: W.Nr. 1.1730 - Slides: Bronze-Graphite
Werkstoff: Körper: W.Nr. 1.1730 - Slides: Bronze-Graphit

D	A	B	C	LA	LB	M	DM	S	W	W1	L1	MS
8	33	32	24	30	20	3	3,5	3	19	11	10	M4
10	45	45	32	40	30	4	4,5	4	25	15	18	M5
12	57	50	39	51	35	6	6,5	6	31	17	20	M6
16	65	65	46	58	40	6	6,5	6	38	22	25	M8
20	80	80	56	72	55	8	8,5	8	44	26	30	M10
25	93	90	66	85	65	10	10,5	10	52	32	35	M12
30	101	100	74	93	70	10	10,5	10	60	38	40	M12
35	120	120	85	110	80	12	12,5	10	70	45	45	M12
40	130	135	95	120	90	12	12,5	10	80	55	50	M16
45	140	150	105	130	110	12	12,5	10	90	60	55	M16

D	D1	DS	T	SF	F	R	H	H1	H2	H3	H4	H5	H6	H7
8	8	7	4,5	10	20	20	22	5	11	7	8	12,5	10,5	3,6
10	9	9	5,5	12,5	25	25	27	5	15	8	10	15,5	11,3	4,5
12	11	11	7,0	15	30	25	32	7	16	10	12	18	4	5
16	14	14.5	9,0	15	40	30	36	8	20	10	16	20	5	5
20	17	18	11,0	16	50	40	42	11	22	12	20	23	8	5
25	20	22,5	14,0	17	55	45	50	15	26	15	25	28	8	6
30	20	27	14,0	17	60	50	55	15	30	15	30	30	9	7
35	20	32	14,0	18	75	60	62	15	34	18	35	35	10	8
40	26	36	18,0	19	85	70	70	15	44	18	40	40	12	8
45	26	40	18,0	24	95	80	80	15	50	20	45	45	14	10

Esempio di ordinativo: D ***Order example:*** *D* ***Bestellbeispiel:*** *D*

SLITTA ESTRAZIONE - COMPATTA
SLIDING EJECTION UNIT - COMPACT
SCHIEBEAUSWURFEENHEIT - KOMPAKT

CAF

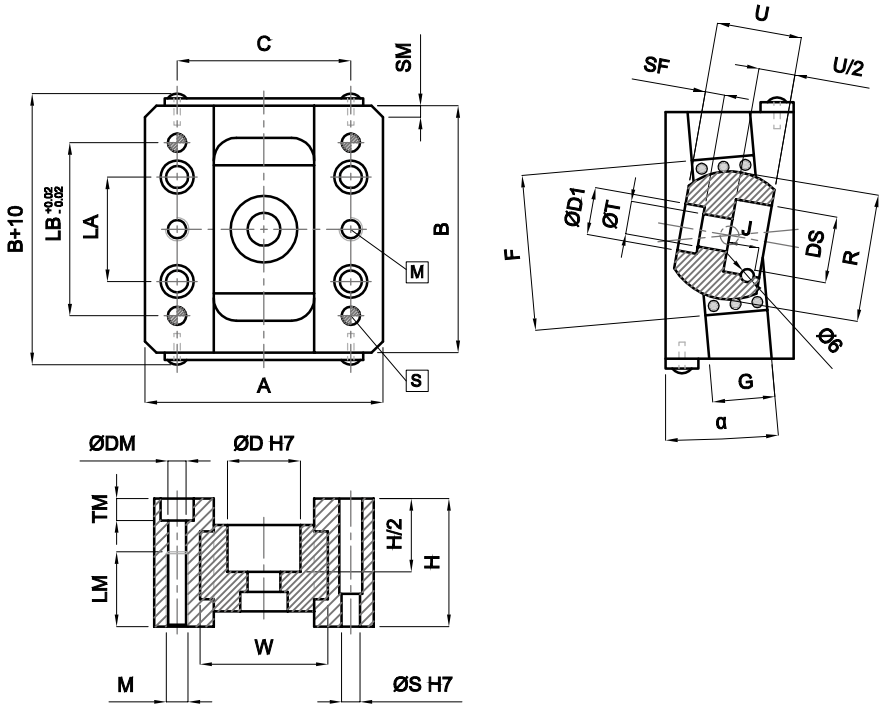

Materiale: Corpo: W.Nr. 1.1730 - Scorrimenti: Bronzo-Grafite
Material: Body: W.Nr. 1.1730 - Slides: Bronze-Graphite
Werkstoff: Körper: W.Nr. 1.1730 - Slides: Bronze-Graphit

D	A	B	C	H	LA	LB	M	DM	TM	LM	S	W	SM
8	41	44	33	24	12	25	4	3,4	3,4	10	4	24	3
10	47	50	38	28	16	30	5	4,5	5	15	5	28	3
12	53	60	42	36	20	40	8	6,6	4,8	20	6	31	4
16	64	70	50	40	25	50	8	6,6	6,5	20	6	36	6
20	76	75	60	46	30	55	10	8,6	8,5	25	8	43	8
25	81	85	65	48	40	65	10	8,6	8,5	25	8	48	8
30	88	100	72	54	50	80	10	8,6	8,5	25	8	55	8
35	100	115	80	60	50	85	12	11	10,5	30	10	64	8
40	108	125	88	65	50	85	12	11	10,5	30	10	72	8

D	D1	SF	T	R	F	G	U	DS	J
8	10	5	5	20	25	13	16	7,5	6,5
10	12	4	6	20	32	17	16	8,5	6,5
12	13	5	7	25	40	20	20	10	8,5
16	16	6	9	30	45	24	24	13	10
20	20	8	11	40	45	24	30	17	13
25	25	9,5	14	45	50	26	35	22	14
30	25	9	14	50	60	30	38	27	15
35	25	10	14	55	70	34	40	31	15
40	32	11,5	18	60	80	38	43	36	16

α = 0°, 1°, 2°, 3°, 4° ,5°, 6°, 7°, 8°, 9 °, 10°

Esempio di ordinativo: D x α ***Order example:*** *D x α* ***Bestellbeispiel:*** *D x α*

BUSSOLA TIRACOLATA

RETAINING BUSH WITH UNDERCUT

HALTEBUCHSE

BTC

Materiale: W.Nr. 1.2842 Temprato
Material: W.Nr. 1.2842 Hardened
Werkstoff: W.Nr. 1.2842 Gehärtet

Durezza: 58-62 HRC (Testa 45±5 HRC)
Hardness: 58-62 HRC (Head 45±5 HRC)
Härte: 58-62 HRC (Kopf 45±5 HRC)

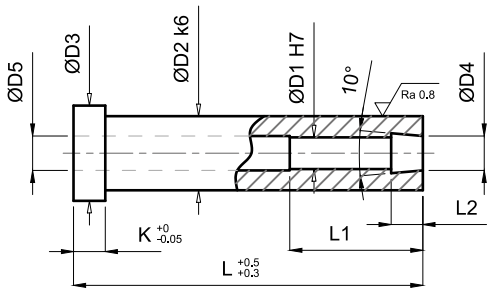

D1	D2	D3	D4	D5	K	L1	L2	L								
								20	26	36	46	56	66	76	86	96
4	12	16	4,5	4,5	6	12	4	-	-	-	-	-	-	-		
6	14	18	6,5	6,5	6	18	6		-	-	-	-	-	-		
8	16	20	8,5	8,5	6	22	8			-	-	-	-	-	-	-

Esempio di ordinativo: D1xL ***Order example:*** *D1xL* ***Bestellbeispiel:*** *D1xL*

UGELLO DI INIEZIONE NON TEMPRATO / TEMPRATO

SPRUE BUSH / HARDENED SPRUE BUSH

ANGUSSDÜSE UNGEHÄRTET / GEHÄRTET

EUG-1 / EUG-1T

EUG-1
Materiale: UNI C45 **Durezza:** 220 HB
Material: UNI C45 **Hardness:** 220 HB
Werkstoff: UNI C45 **Härte:** 220 HB

EUG-1T
Materiale: W.Nr. 1.2379 **Durezza:** 52-55 HRC
Material: W.Nr. 1.2379 **Hardness:** 52-55 HRC
Werkstoff: W.Nr. 1.2379 **Härte:** 52-55 HRC

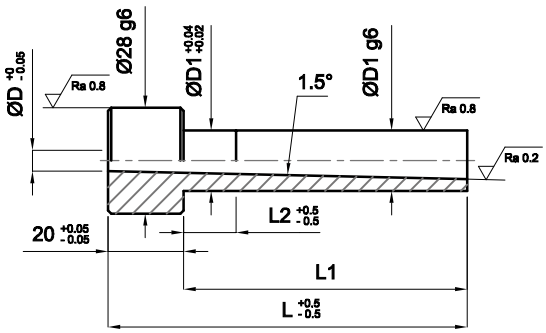

D	D1 14	D1 18	L	L1	L2
3,5 / 4,5	-	-	50	30	8
3,5 / 4,5	-	-	65	45	10
3,5 / 4,5	-	-	75	55	10
3,5 / 4,5	-	-	85	65	12
3,5 / 4,5	-	-	95	75	12
3,5 / 4,5	-	-	105	85	13
3,5 / 4,5	-	-	115	95	13
3,5 / 4,5	-	-	125	105	13
3,5 / 4,5	-	-	150	130	13

Esempio di ordinativo: D1 x D x L ***Order example:*** *D1 x D x L* ***Bestellbeispiel:*** *D1 x D x L*

Altre dimensioni disponibili a richiesta - *Other dimensions supplied on request - Andere Abmessungen auf Anfrage verfügbar*

SUPPORTO CILINDRICO
CYLINDRICAL HOLDER
ZYLINDRISCHE STÜTZEN

ECST

Materiale: W.Nr. 1.1730
Material: W.Nr. 1.1730
Werkstoff: W.Nr. 1.1730

Durezza: 190 HB
Hardness: 190 HB
Härte: 190 HB

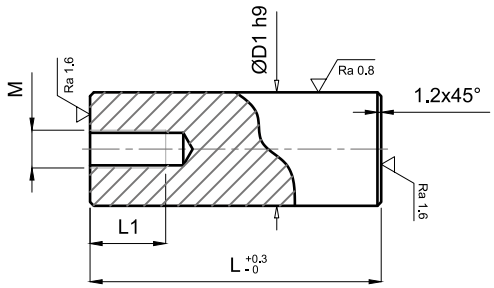

D1	M	L1	L										
			57	77	90	97	100	117	120	136	140	147	160
30	10	20	-	-	-	-							
40	10	20	-	-	-	-	-	-	-	-	-	-	
50	10	20		-	-	-	-	-	-	-	-	-	-
60	10	20		-	-	-	-	-	-	-	-	-	-
70	12	24		-	-	-	-	-	-	-	-	-	-
80	12	24		-	-	-	-	-	-	-	-	-	-

Esempio di ordinativo: D1xL ***Order example:*** *D1xL* ***Bestellbeispiel:*** *D1xL*

DISTANZIALE FORATO
GUIDE BUSH
FÜHRUNGSHÜLSE

EDF

Materiale: W.Nr. 1.7131 Cementato
Material: W.Nr. 1.7131 Case hardened
Werkstoff: W.Nr. 1.7131 Einsatzgehärtet

Durezza: 58-62 HRC
Hardness: 58-62 HRC
Härte: 58-62 HRC

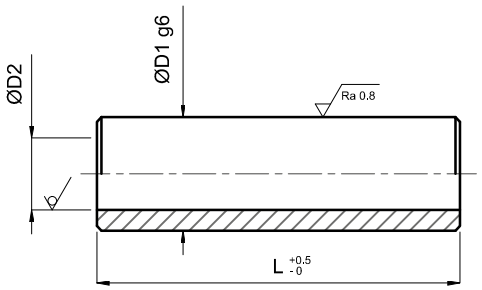

D1	D2	L								
		40	60	80	100	120	140	160	180	200
10	6,2	-	-	-	-	-				
14	8,3	-	-	-	-	-	-	-	-	
18	10,4	-	-	-	-	-	-	-	-	-
20	12,5	-	-	-	-	-	-	-	-	-
25	12,5	-	-	-	-	-	-	-	-	-
32	16,5	-	-	-	-	-	-	-	-	-

Esempio di ordinativo: D1xL ***Order example:*** *D1xL* ***Bestellbeispiel:*** *D1xL*

BARRA TEMPRATA E RETTIFICATA *(ADATTA PER FILETTATURE INTERNE)*
GROUND BAR HARDENED (SUITABLE FOR INTERNAL THREADS)
STAB, GESCHLIFFEN UND GEHÄRTET *(FÜR INNENGEWINDE)*

BTR-1

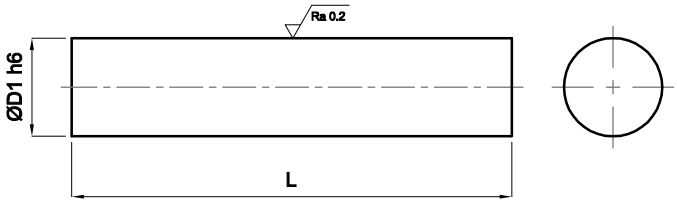

Materiale: W.Nr. 1.1213 Tempra Induzione
Material: W.Nr. 1.1213 Induction hardened
Werkstoff: W.Nr. 1.1213 Induktionsgehärtet

Durezza: Superficie 61-64 HRC
Hardness: Surface 61-64 HRC
Härte: Oberfläche 61-64 HRC

D1	L	60-64 HRC	T1	T2	T3
		mm	µm	µm	mm
8	1000	0.6-0.9	4	6	0,16
10	1000	0.7-1.0	4	6	0,12
12	1000	0.8-1.2	5	8	0,12
14	1000	0.9-1.3	5	8	0,10
16	1000	1.1-1.5	5	8	0,10
18	1000	1.1-1.5	5	8	0,10
20	1000	1.2-1.5	6	8	0,10
24	1000	1.4-1.6	6	8	0,10
25	1000	1.5-1.7	6	9	0,10
30	1000	1.5-1.9	6	9	0,10
32	1000	1.5-1.9	7	11	0,10
40	1000	1.6-2.0	7	11	0,10
50	1000	2.2-2.6	7	11	0,10
60	1000	2.2-2.6	8	13	0,10
80	1000	2.2-2.6	9	13	0,10

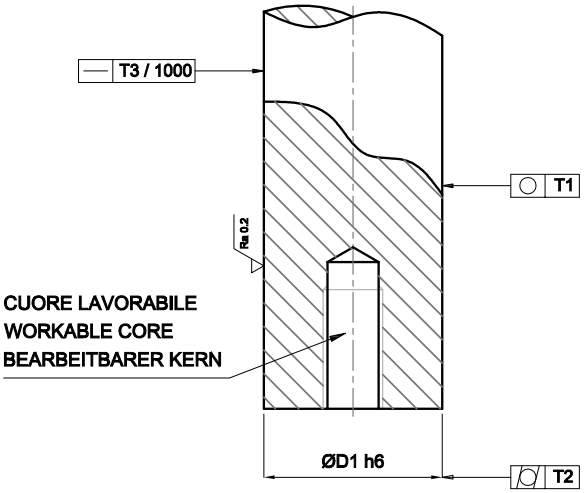

Esempio di ordinativo: D1xL ***Order example:*** *D1xL* ***Bestellbeispiel:*** *D1xL*

Altre lunghezze disponibili a richiesta - *Other lengths supplied on request - Andere Längen auf Anfrage verfügbar*

ANELLO DI CENTRAGGIO
CENTERING RING
ZENTRIERFLANSCHE

EAC-1

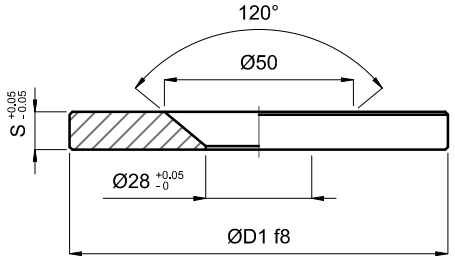

Materiale: W.Nr. 1.1730
Material: W.Nr. 1.1730
Werkstoff: W.Nr. 1.1730

Durezza: 190 HB
Hardness: 190 HB
Härte: 190 HB

D1	S		
60	10		
70	10		
80	10		
90	10		
100	10	15	20
125	10	15	20
150	10		
175	10		

Esempio di ordinativo: D1xS ***Order example:*** *D1xS* ***Bestellbeispiel:*** *D1xS*

PIEDINO APPOGGIO TAVOLINO
BUFFER DISH FOR EJECTOR SET
ANSCHLAGPLÄTTCHEN FÜR AUSWERFERPAKET

EA-1

Materiale: W.Nr. 1.0737 Temprato
Material: W.Nr. 1.0737 Hardened
Werkstoff: W.Nr. 1.0737 Gehärtet

Durezza: 30-35 HRC
Hardness: 30-35 HRC
Härte: 30-35 HRC

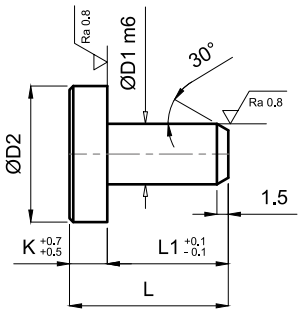

D1	D2	K	L1	L
8	18	5	16	21
14	24	6	15	21

Esempio di ordinativo: D1 ***Order example:*** *D1* ***Bestellbeispiel:*** *D1*

PIEDINO APPOGGIO TAVOLINO
BUFFER DISH FOR EJECTOR SET
ANSCHLAGPLÄTTCHEN FÜR AUSWERFERPAKET

EA-2

Materiale: AVP
Material: AVP
Werkstoff: AVP

Durezza: 43-47 HRC
Hardness: 43-47 HRC
Härte: 43-47 HRC

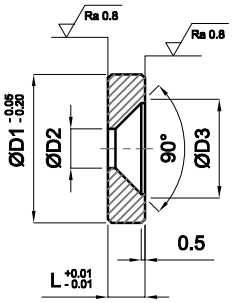

D1	D2	D3	L
18	4,3	8,5	3
20	5,3	10,5	5
26	4,3	8,5	4
28	4,3	8,5	3

Esempio di ordinativo: D1 ***Order example:*** *D1* ***Bestellbeispiel:*** *D1*

INSERTO FILETTATO PER TAVOLINI
THREADED INSERT FOR EJECTION PLATES
GEWINDEEINSATZ FÜR AUSWERFERPLATTEN

EA-3

Materiale: W.Nr. 1.1730
Material: W.Nr. 1.1730
Werkstoff: W.Nr. 1.1730

Durezza: 190 HB
Hardness: 190 HB
Härte: 190 HB

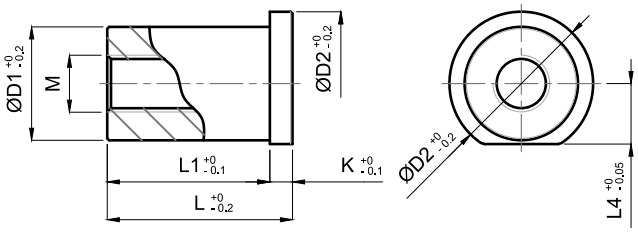

D1	L	M			L1	D2	L4	K	P	T	EA2
		12	16	20							
30	45	-	-		39	36	16	6	22	18	5
	49	-	-		43				26	18	
	53	-	-		47				26	22	
	58	-	-		52				26	27	
	77		-		71				36	36	
	87		-		81				46	36	
	97		-		91				56	36	
	117		-		111				76	36	
	127		-		121				76	46	
40	77			-	71	48	21	6	36	36	5
	87			-	81				46	36	
	97			-	91				56	36	
	117			-	111				76	36	
	127			-	121				76	46	

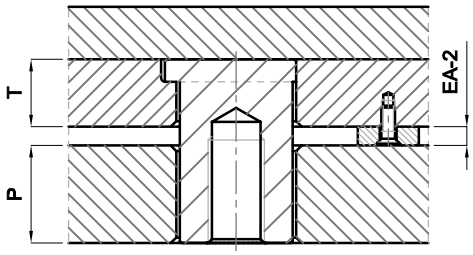

P = PF, PF-G, PD, PD-C, PS
T = TE-I, TE-G-I

Esempio di ordinativo: D1xLxM ***Order example:*** *D1xLxM* ***Bestellbeispiel:*** *D1xLxM*

VITE FINE CORSA
LIMITING SCREW
BEGRENZUNGSSCHRAUBE

EA-4

Materiale: W.Nr. 1.1730
Material: W.Nr. 1.1730
Werkstoff: W.Nr. 1.1730

Durezza: 190 HRC
Hardness: 190 HRC
Härte: 190 HRC

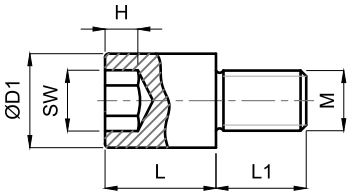

D1	M	SW	H	L1	L						
					15	20	25	30	35	40	45
10	6	5	4	10	-	-	-	-			
16	10	8	5	15	-	-	-	-	-	-	-
20	12	10	6	18		-	-	-	-	-	
25	16	14	9	24				-	-	-	
30	20	16	11	28				-	-	-	-

Esempio di ordinativo: D1xL ***Order example:*** *D1xL* ***Bestellbeispiel:*** *D1xL*

DATARI E MARCHI, VALVOLE, RAFFREDDAMENTI

DATE STAMPS AND MARKS, VALVES, COOLINGS

DATEN STEMPEL UND MARKEN, VENTILE, KÜHLUNGEN



www.pedrotti.it

DATARIO CORPO + INSERTO
DATE STAMP BODY + INSERT
DATUMSTEMPEL KORPER + EINSATZ

EDA

Materiale: W.Nr. 1.2083
Material: W.Nr. 1.2083
Werkstoff: W.Nr. 1.2083

Durezza: 50-55 HRC
Hardness: 50-55 HRC
Härte: 50-55 HRC

Corpo
Body
Körper

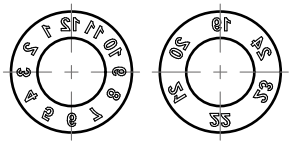

Inserto
Insert
Einsatz

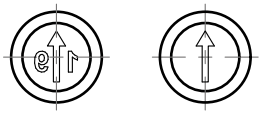

D1	L	D2	E-MAX
4	6	2,2	2,5
5	8	2,6	3
6	8	2,8	3
8	10	4	4
10	12	5	5
12	12	7	7
16	14	9	9
20	16	10,5	11

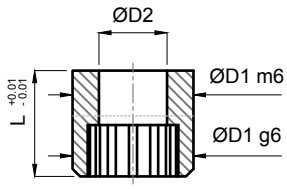

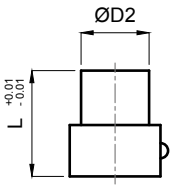

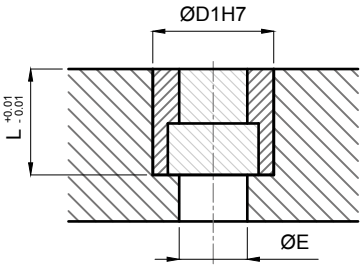



=

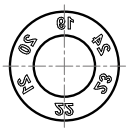

+

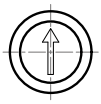

Anni + freccia
Years + arrow
Jahre + Pfeil

DRCA corpo - anni
DRCA body - years
DRCA Körper - Jahret

DRIF inserto - freccia
DRIF insert - arrow
DRIF Einsatz - Pfeil



=

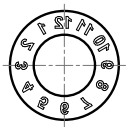

+



Mesi + freccia
Month + arrow
Monat + Pfeil

DRCM corpo - mesi
DRCM body - month
DRCM Körper - Monat

DRIF inserto - freccia
DRIF insert - arrow
DRIF Einsatz - Pfeil



=

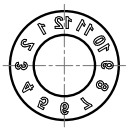

+



Mesi + anno / freccia
Months + year / arrow
Monat + Jahre / pfeil

DRCM corpo - mesi
DRCM body - months
DRCM Körper - Monat

DRIA inserto - anno/freccia
DRIA insert - year/arrow
DRIA Einsatz - Jahr/Pfeil

Esempio di ordinativo: Codice ordinativo x D1 ***Order example:*** *Order code x D1* ***Bestellbeispiel:*** *Bestellcode x D1*

DATARIO CORPO + INSERTO
DATE STAMP BODY + INSERT
DATUMSTEMPEL KORPER + EINSATZ

EDA-B

Materiale: W.Nr. 1.2083
Material: W.Nr. 1.2083
Werkstoff: W.Nr. 1.2083

Durezza: 50-55 HRC
Hardness: 50-55 HRC
Härte: 50-55 HRC

Corpo
Body
Körper



Inserto
Insert
Einsatz

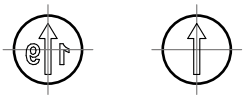

D1	D2	M	L1	L	L2	DBCA DBIA	DBCM DBIF	DBCG DBIFG
6	3,8	2,5	7	10	3	-	-	
8	5	3	8	12	4	-	-	
10	6	3	10	14	4	-	-	-
12	7	4	10	14	4	-	-	-
16	9	4	10	14	4	-	-	-

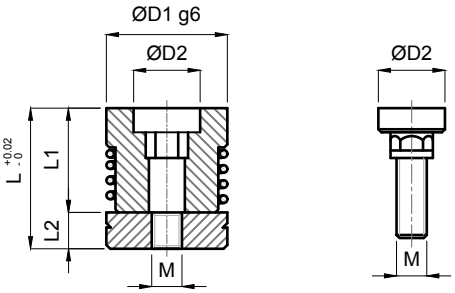

GHIERA FILETTATA PER EDA-B
THREADED RING NUT FOR EDA-B
GEWINDENUTMUTTER FÜR EDA-B

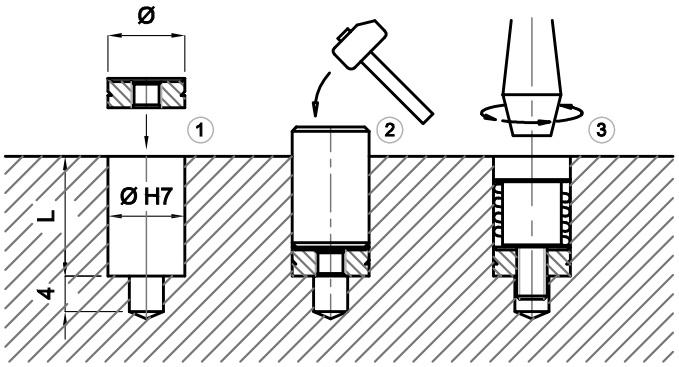

Sistema per montaggio datario EDA-B: Eseguire la sede del diametro desiderato profonda L con un foro di scarico, profondo almeno 4mm, per contenere la parte finale del filetto. Inserire la ghiera filettata orientando il bordino ricalcabile verso l'alto. Utilizzare un punzone dello stesso diametro per completare la ricalcatura. Inserire in sede il datario avvitandolo con il cacciavite, agendo sulla freccia.

DATARIO CORPO + INSERTO
DATE STAMP BODY + INSERT
DATUMSTEMPEL KORPER + EINSATZ

EDA-B



Anni + freccia
Years + arrow
Jahre + Pfeil

=

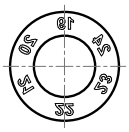

DBCA corpo - anni
DBCA body - years
DBCA Körper - Jahret

+

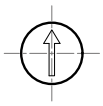

DBIF inserto - freccia
DBIF insert - arrow
DBIF Einsatz - Pfeil



Mesi + freccia
Months + arrow
Monat + Pfeil

=

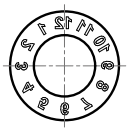

DBCM corpo - mesi
DBCM body - months
DBCM Körper - Monat

+



DBIF inserto - freccia
DBIF insert - arrow
DBIF Einsatz - Pfeil



Mesi + anno / freccia
Months + year / arrow
Monat + Jahre / Pfeil

=

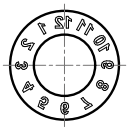

DBCM corpo - mesi
DBCM body - months
DBCM Körper - Monat

+



DBIA inserto - anno/freccia
DBIA insert - year/arrow
DBIA Einsatz - Jahr/Pfeil



Giorni + freccia
Days + arrow
Tag + Pfeil

=



DBCG corpo - giorni
DBCG body - days
DBCG Körper - Tag

+



DBIFG inserto - freccia
DBIFG insert - arrow
DBIFG Einsatz - Pfeil

Esempio di ordinativo: Codice ordinativo x D1 ***Order example:*** *Order code x D1* ***Bestellbeispiel:*** *Bestellcode x D1*

GHIERA FILETTATA PER EDA-B
THREADED RING NUT FOR EDA-B
GEWINDEMUTTER FÜR EDA-B

Assembly system for EDA-B date stamp: Make a seat with the desired diameter, L deep, with a hole (at least 4 mm deep) to hold the end part of the thread. Insert the threaded nut with the clinchable edge facing up. Use a punch of the same diameter to complete the clinch. Insert the date stamp in the pocket and tighten it with a screwdriver on the arrow.

Montagesystem für Stempel EDA-B: Den Sitz mit dem gewünschten Durchmesser und einer Tiefe von L mit Auslaufbohrung (mindestens 4 mm tief) ausführen, um das Endteil des Gewindes aufzunehmen. Die Gewindemutter einsetzen, mit dem stauchbaren Rand nach oben. Einen Stempel mit gleichem Durchmesser einsetzen, um den Stauchvorgang zu beenden. Den Datumstempel mit einem Schraubendreher einsetzen (auf den Pfeil ansetzen).

DATARIO A VITE CORPO + INSERTO
SCREW DATE STAMP BODY + INSERT
SCHRAUBEN DATUMSTEMPEL KORPER + EINSATZ

EDA-C

Materiale: W.Nr. 1.2083
Material: W.Nr. 1.2083
Werkstoff: W.Nr. 1.2083

Durezza: 50-55 HRC
Hardness: 50-55 HRC
Härte: 50-55 HRC

Corpo
Body
Körper



Inserto
Insert
Einsatz

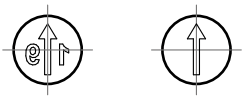

D1	L	D2
4	8	2,2
5	8	3,1
6	8	3,1
8	10	4,4
10	12	5,2
12	14	6,2
16	14	8,2
20	16	11

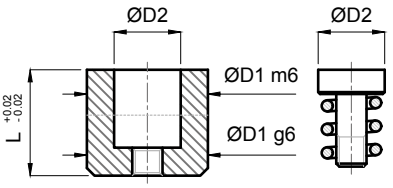

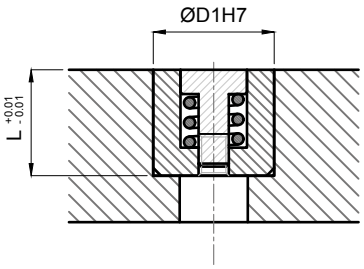

DATARIO A VITE CORPO + INSERTO
SCREW DATE STAMP BODY + INSERT
SCHRAUBEN DATUMSTEMPEL KORPER + EINSATZ

EDA-C



Anni + freccia
Years + arrow
Jahre + Pfeil

=

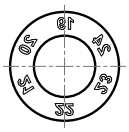

DCCA corpo - anni
DCCA body - years
DCCA Körper - Jahret

+

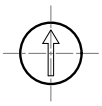

DCIF inserto - freccia
DCIF insert - arrow
DCIF Einsatz - Pfeil



Mesi + freccia
Months + arrow
Monat + Pfeil

=

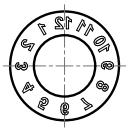

DCCM corpo - mesi
DCCM body - months
DCCM Körper - Monat

+

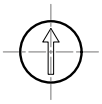

DCIF inserto - freccia
DCIF insert - arrow
DCIF Einsatz - Pfeil



Mesi + anno / freccia
Months + year / arrow
Monat + Jahre / pfeil

=

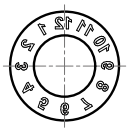

DCCM corpo - mesi
DCCM body - months
DCCM Körper - Monat

+

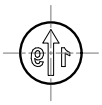

DCIA inserto - anno/freccia
DCIA insert - year/arrow
DCIA Einsatz - Jahr/Pfeil



Giorni + freccia
Days + arrow
Tag + Pfeil

=

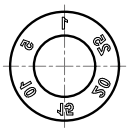

DCCG corpo - giorni
DCCG body - days
DCCG Körper - Tag

+



DCIF inserto - freccia
DCIF insert - arrow
DCIF Einsatz - Pfeil

Esempio di ordinativo: Codice ordinativo x D1 ***Order example:*** *Order code x D1* ***Bestellbeispiel:*** *Bestellcode x D1*

DATARIO MULTIPLO
MULTIPLE DATE STAMP
MEHRERE DATUMSTEMPEL

EDA-D

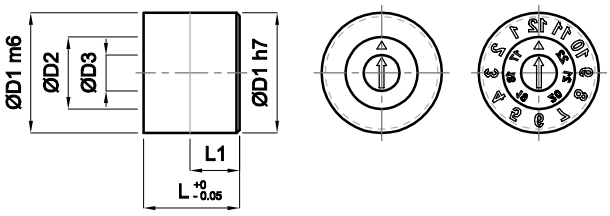

Materiale: W.Nr. 1.2083
Material: W.Nr. 1.2083
Werkstoff: W.Nr. 1.2083

Durezza: 50-55 HRC
Hardness: 50-55 HRC
Härte: 50-55 HRC

Specifiche: Temperatura massima di utilizzo: 150°C
Specifications: Maximum operating temperature: 150°C
Spezifikationen: Max. Betriebstemperatur: 150°C

D1	D2	D3	L	L1
6	4	2	12	6
8	5	2,5	12	6
10	6	3	12	6
12	8	4	14	7
16	10	5	14	7
20	12	6	16	8

Esempio di ordinativo: D1 + Anno / D1 + Neutro ***Order example:*** *D1 + Year / D1 + Neutral* ***Bestellbeispiel:*** *D1 + Jahr / D1 + Neutral*
Note: Disponibile neutro (N) ***Notes:*** Available blank (N) ***Aufzeichnungen:*** *Neutral erhältlich (N)*

DATARIO PER PRESSOFUSIONE
DATE STAMP FOR DIE CASTING
DATUMSTEMPEL FÜR DEN DRUCKGUSS

EDA-E

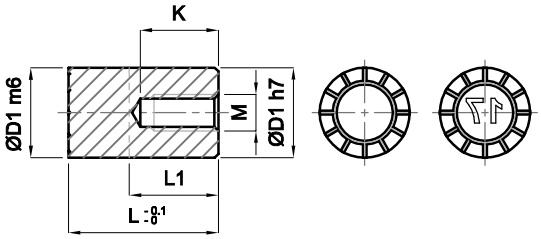

Materiale: W.Nr. 1.2343 Bonificato
Material: W.Nr. 1.2343 Quenched
Werkstoff: W.Nr. 1.2343 Vergütet

Durezza: 44-48 HRC
Hardness: 44-48 HRC
Härte: 44-48 HRC

D1	L	L1	M	K
5	10	6	3	6
6	10	6	4	6
8	10	6	4	6
8	20	10	3	6
10	12	7	5	6
10	20	10	4	7,5
12	14	9	6	10
12	20	10	6	9
16	20	10	6	10
20	20	10	6	10

Esempio di ordinativo: D1 x L + Anno / D1 x L + Neutro
Order example: *D1 x L + Year / D1 x L + Neutral*
Bestellbeispiel: *D1 x L + Jahr / D1 x L + Neutral*

MARCHIO DI RICICLAGGIO
RECYCLING MARK
RECYCLINGSTEMPEL

EMR

Materiale: W.Nr. 1.2083
Material: W.Nr. 1.2083
Werkstoff: W.Nr. 1.2083

Durezza: 42-48 HRC
Hardness: 42-48 HRC
Härte: 42-48 HRC

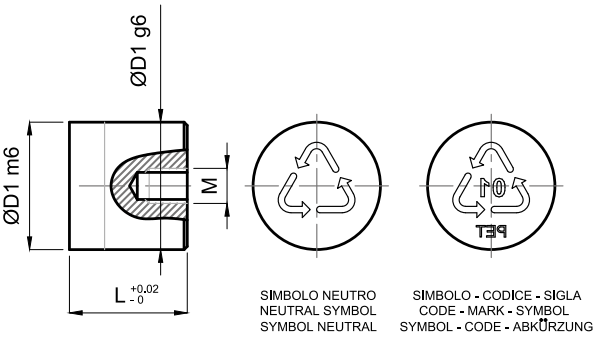

D1	M	L
10	4	12
16	6	14
20	8	16

Esempio di ordinativo: Sigla x D1 ***Order example:*** *Abbreviation x Code* ***Bestellbeispiel:*** *Abkürzung x Code*

CODIFICA MATERIALI
MATERIAL CODING
MATERIALCODIERUNG

EMR/EMR-B

Note: Simbologia unificata DIN 6120 ed alla sigla normalizzata ISO 1043-1
Notes: Unified DIN 6120 symbols and standardized ISO 1043-1 abbreviation
Aufzeichnungen: Einheitliche Symbole nach DIN 6120 und Einheitszeichen nach ISO 1043-1

SIGLA - ABBREVIATION - ABKÜRZUNG		
01	PET	POLIETILENTEREFTALATO - POLYETHYLENTEREPHTHALATE - POLYETHYLENTEREPHTHALAT
02	PE-HD	POLIETILENE ALTA DENSITÀ - HIGHT DENSITY POLYETHYLENE - POLYETHYLEN HOHER DICHTE
03	PVC	POLIVINILCLORURO - POLYVINYLCHLORIDE - POLYVINYLCHLORID
04	PE-LD	POLIETILENE BASSA DENSITÀ - LOW DENSITY POLYETHYLENE - POLYETHYLEN NIEDRIGER DICHTE
05	PP	POLIPROPILENE - POLYPROPYLENE - POLYPROPYLEN
06	PS	POLISTIROLO - POLYSTYRENE - POLYSTYROL
AL	AL	ALLUMINIO - ALUMINIUM
ABS	ABS	ACRYLONITRILE BUTADIENE STYRENE
PA	PA	POLYAMIDE - NYLON
POM	POM	ACETALICA - POLYOXYMETHYLENE
PC	PC	POLICARBONATO - POLYCARBONATE
PPO	PPO	POLIFENILENOSSIDO - POLYPHENYLENE OXIDE
A	-	ALIMENTI - FOODS - LEBENSMITTEL

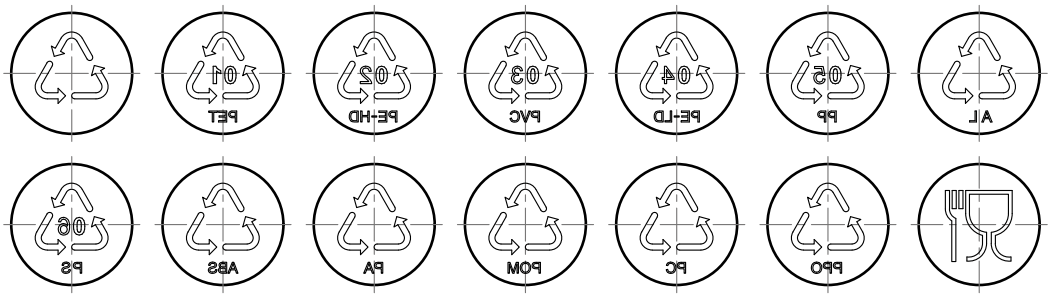

MARCHIO DI RICICLAGGIO - MODELLO PER FISSAGGIO ANTERIORE
RECYCLING MARK –MODEL FOR FRONT FIXING
RECYCLINGSTEMPELSMODEL ZUR VORNE BEFESTIGUNG

EMR-B

Materiale: W.Nr. 1.4028 Temprato
Material: W.Nr. 1.4028 Hardened
Werkstoff: W.Nr. 1.4028 Gehärtet

Durezza: 50-55 HRC
Hardness: 50-55 HRC
Härte: 50-55 HRC

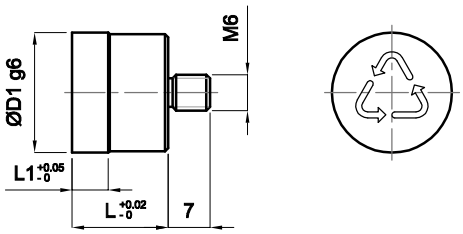

Specifiche: Con sistema di posizionamento marchio indicizzato
Specification: With mark positioning system indexed
Spezifikationen: Mit Positioniersystem des Stempels index

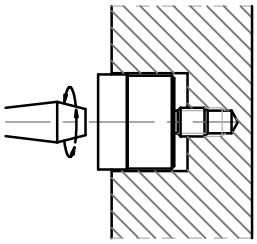

D1	L	L1
10	12	4
12	14	4
16	14	4
20	16	4

Esempio di ordinativo: D1 ***Order example:*** *D1* ***Bestellbeispiel:*** *D1*

INSERTO INDICATORE
ARROW INSERT
PFEILEINSATZ

EII

Materiale: W.Nr. 1.4028 Temprato
Material: W.Nr. 1.4028 Hardened
Werkstoff: W.Nr. 1.4028 Gehärtet

Durezza: 50-55 HRC
Hardness: 50-55 HRC
Härte: 50-55 HRC

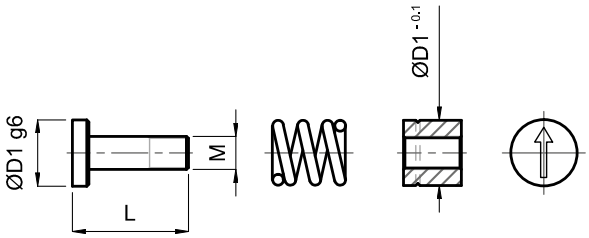

Procedimento: Eseguire la sede a disegno. Inserire la ghiera filettata orientando il bordino ricalcabile verso l'alto. Inserire un punzone dello stesso diametro per completare la ricalcatura. Inserire la molla ed avvitare l'inserto con il cacciavite, agendo sulla freccia.

Procedure: Execute the seat shown on the drawing. Insert the threaded nut with the clinchable edge facing up. Insert punch of the same diameter to complete the clinch. Insert the spring and screw in the insert using a screwdriver on the arrow.

Vorgehensweise: Den Sitz nach Zeichnung ausführen. Die Gewindenutmutter einsetzen,dabei muss der stauchbare Rand nach oben zeigen. Einen Stempel mit gleichem Durchmesser einsetzen, um den Stauchvorgang zu beenden. Die Feder einsetzen und den Einsatz mit dem Schraubendreher festschrauben (auf den Pfeil ansetzen).

D1	M	L	L1
6	3 x 0,35	10	10
8	4 x 0,35	14	14
10	4 x 0,35	14	14

Esempio di ordinativo: D1 ***Order example:*** *D1* ***Bestellbeispiel:*** *D*

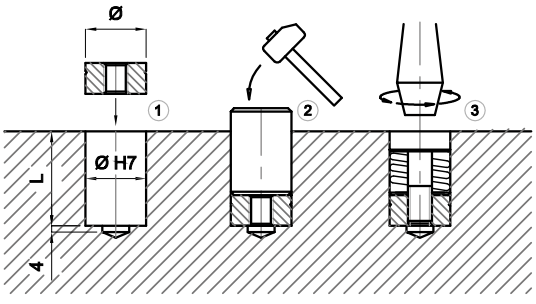

VALVOLA PER L'ARIA
AIR VALVE
LUFTVENTIL

EVA

Materiale: W.Nr. 1.2083
Material: W.Nr. 1.2083
Werkstoff: W.Nr. 1.2083

Durezza: 42-48 HRC
Hardness: 42-48 HRC
Härte: 42-48 HRC

Specifiche: Utilizzata per facilitare l'estrazione del pezzo stampato
Specification: Used to ease the ejection of the moulded part
Spezifikationen: Wird eingesetzt, um den Auszug des gepressten Werkstücks zu vereinfachen

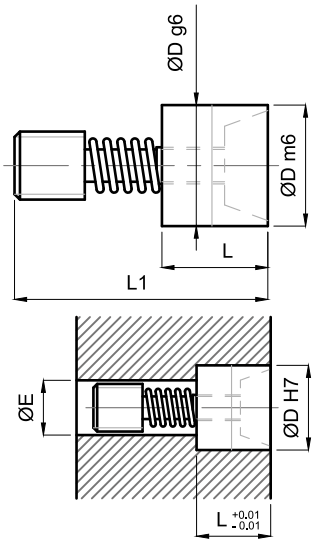

COD.	D	L	L1	E
D8	8	11	25	6,5
D10	10	11	25	6,5
D12	12	18	31	7,5
D16	16	20	39,5	12
D18	18	22	39,5	12
D25	25	20	56	19

Esempio di ordinativo: Codice ***Order example:*** *Code* ***Bestellbeispiel:*** *Code*

VALVOLA PER L'ARIA
AIR VALVE
LUFTVENTIL

EVA-B

Materiale: W.Nr. 1.4028 Temprato
Material: W.Nr. 1.4028 Hardened
Werkstoff: W.Nr. 1.4028 Gehärtet

Durezza: 50-55 HRC
Hardness: 50-55 HRC
Härte: 50-55 HRC

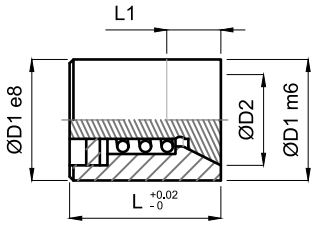

D1	D2	L	L1
4	3,4	8	4
6	5,1	10	4
8	6,5	12	4
10	8	14	5
12	10	14	5
16	13	20	6
20	16	20	6

Esempio di ordinativo: D1 ***Order example:*** *D1* ***Bestellbeispiel:*** *D1*

MICRO VALVOLA GAS
MICRO BREATHING CELL
MIKROGASVENTILE

EVA-S

Materiale: W.Nr. 1.2083
Material: W.Nr. 1.2083
Werkstoff: W.Nr. 1.2083

Durezza: 42-48 HRC
Hardness: 42-48 HRC
Härte: 42-48 HRC

Specifiche: Passaggio gas: 0.03mm
Specifications: Gas passing: 0.03 mm
Spezifikationen: Größe Gas: 0.03 mm

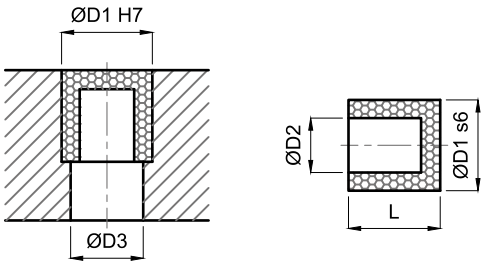

D1	L	D2	D3
3	10	2	2
4	10	2	2
5	10	2	3
6	10	3	4
8	10	4	6
10	10	6	8
12	12	6	10

Esempio di ordinativo: D1 ***Order example:*** *D1* ***Bestellbeispiel:*** *D1*

INSERTO PER SFOGO GAS
INSERT FOR GAS VENT
FORMEINSATZ FÜR GASABLASS

ISG

Materiale: Acciaio
Material: Steel
Werkstoff: Stahl

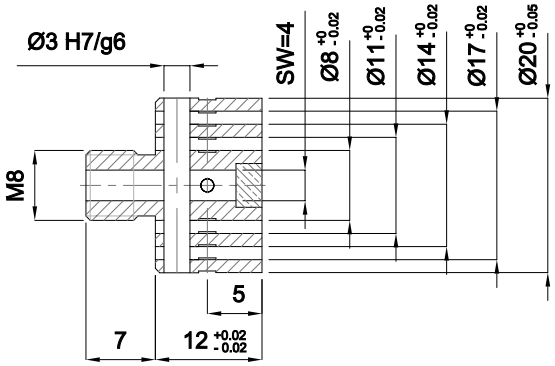

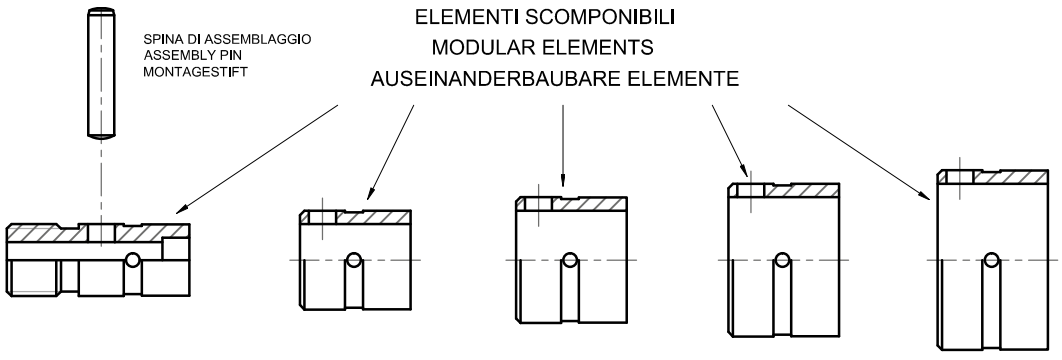

Esempio di ordinativo: ISG ***Order example:*** ISG ***Bestellbeispiel:*** ISG

VALVOLA PER L'ARIA A SPILLO
NEEDLE AIR VALVE
NADELLUFTVENTIL

VASP

Materiale: Acciaio inossidabile
Material: Stainless steel
Werkstoff: Edelstahl

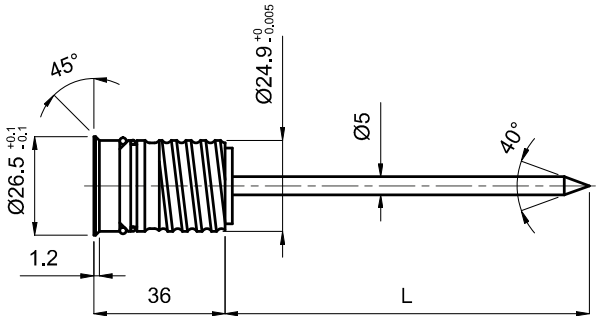

COD.	L
25	100
25	200

Esempio di ordinativo: L ***Order example:*** *L* ***Bestellbeispiel:*** *L*

TAPPO RAPIDO
QUICK PLUG
VERSCHUSSTOPFEN

ETR

Materiale: Acciaio + Viton (FKM)
Material: Steel + Viton (FKM)
Werkstoff: Stahl + Viton (FKM)

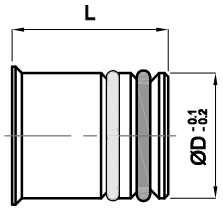

standard

D	L
6,5	7
8,5	9
10,5	12,5
12,5	12,5
14,5	12,5

serie F

D	L
6	7
8	9
10	12,5
11	12,5
11,5	12,5
12	12,5
14	12,5

serie F

D	L
15	12,5
16	13
18	13
19	13
20	13
25	13

Esempio di ordinativo: D ***Order example:*** *D* ***Bestellbeispiel:*** *D*

TAPPO DEVIATORE
DIVERTER PLUG
UMLENKTOPFEN

ETRI

Materiale: Acciaio + Viton (FKM)
Material: Steel + Viton (FKM)
Werkstoff: Stahl + Viton (FKM)

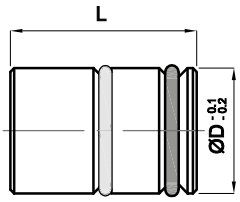

serie F

D	L
6	10* / 12
8	10* / 14
10	13,5* / 16
11	16
11,5	16
12	16
14	16

serie F

D	L
15	16
16	21
18	21
19	21
20	21
25	21

***** no o-ring

Esempio di ordinativo: D ***Order example:*** *D* ***Bestellbeispiel:*** *D*

ATTREZZATURA PER INSTALLAZIONE
EQUIPMENT FOR INSTALLATION
AUSRÜSTUNG ZUR INSTALLATION

ETR / ETRI / RF / RFP / RL

Materiale: Acciaio
Material: Steel
Werkstoff: Stahl

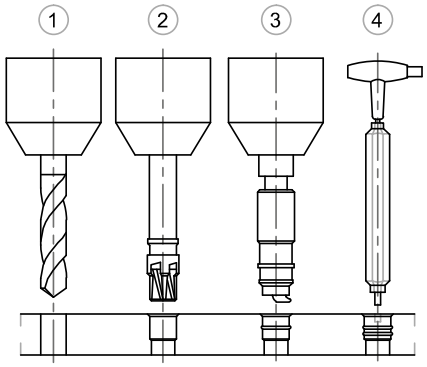

standard

COD.	COD.	COD.
CS-6	CS-10-12	CS-10-12-14
CS-8	CS-10-14	
CS-10	CS-12-14	
CS-12		
CS-14		

serie F

COD.	COD.	COD.	COD.	COD.
CSF-8	CSF-15	CSF-10-11,5	CSF-11,5-12	CSF-10-12-15
CSF-10	CSF-16	CSF-10-12	CSF-11,5-14	CSF-10-12-16
CSF-11	CSF-18	CSF-10-14	CSF-12-14	CSF-10-12-17
CSF-11,5	CSF-19	CSF-11-11,5	CSF-16-20	CSF-10-12-18
CSF-12	CSF-20	CSF-11-12	CSF-16-25	CSF-10-12-19
CSF-14	CSF-25	CSF-11-14	CSF-20-25	CSF-10-20-25

Esempio di ordinativo: Cassetta + COD **Order example:** *Drawer + COD* **Bestellbeispiel:** *Kasten + COD*

TAPPO PER CIRCUITI RAFFREDDAMENTO
PLUG FOR COOLING CIRCUITS
STECKER FÜR KÜHLKREISLÄUFE

ETL

Materiale: Ottone + Viton (FKM)
Material: Brass + Viton (FKM)
Werkstoff: Messing + Viton (FKM)

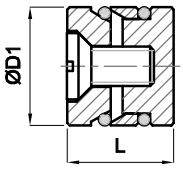

D	L
6	10
8	11
10	11
12	11
16	13

Esempio di ordinativo: D1 **Order example:** *D1* **Bestellbeispiel:** *D1*

TAPPO DI CHIUSURA
SHUT-OFF SCREW
VERSCHLUSSSCHRAUBE

ETT

DIN 908

Materiale: Acciaio 5.8 + Cu
Material: Steel 5.8 + Cu
Werkstoff: Stahl 5.8 + Cu

Specifiche: Con guarnizione in rame
Specifications: With gasket in copper
Spezifikationen: Mit Dichtung aus Kupfer

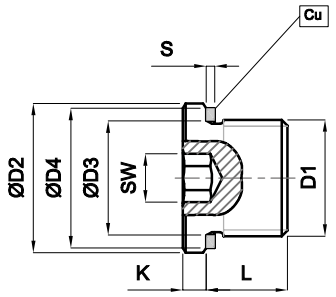

D1	D2	L	K	SW	D3	D4	S
M8 x 1	12	8	3	4	8,3	11,5	1
M10 x 1	14	8	3	5	10,3	13,5	1
M12 x 1.5	17	12	3	6	12,3	16	1,5
M14 x 1.5	19	12	3	6	14,3	18	1,5
M16 x 1.5	21	12	3	8	16,3	20	1,5
M18 x 1.5	23	12	4	8	18,3	22	1,5
M20 x 1.5	25	14	4	10	20,3	24	1,5

D1	D2	L	K	SW	D3	D4	S
1/8”	14	8	3	6	10	13,5	1
1/4”	18	12	3	6	13,4	18	1,5
3/8”	22	12	3	8	17	21	1,5
1/2”	26	14	4	10	21,3	26	1,5
3/4”	32	16	4	12	26,7	32	2
1”	39	16	5	17	33,5	39	2

Esempio di ordinativo: D1 ***Order example:*** *D1* ***Bestellbeispiel:*** *D1*

TAPPO ESPANDIBILE CON SFERA
EXPANDABLE PLUG WITH SPHERE
ERWEITERBAR STECKER MIT BALL

ETQ

Materiale: AISI 303 Zincato
Material: AISI 303 Zinc plated
Werkstoff: AISI 303 Verzinkt

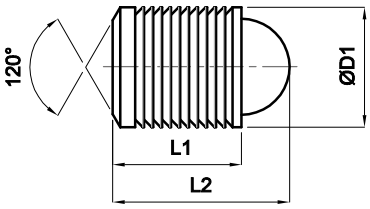

D1	L1	L2	D2	D3 MAX	L3 MIN	X
6	6,5	8,7	6	5,3	6,3	0,2 ÷ 0,5
8	8,5	11,6	8	7,4	8,3	0,2 ÷ 0,5
10	11	15,2	10	9,4	10,8	0,2 ÷ 0,5
12	13	17,9	12	10,6	12,8	0,2 ÷ 0,5
14	15	20,6	14	12,7	14,5	0,2 ÷ 0,5
16	17	23,4	16	14,7	16,5	0,3 ÷ 0,7
18	19	26,4	18	16,7	18,5	0,3 ÷ 0,7
20	22	30,1	20	18,7	21,5	0,5 ÷ 0,9
22	25	34	22	20,7	24,5	0,5 ÷ 0,9

Esempio di ordinativo: D1 ***Order example:*** *D1* ***Bestellbeispiel:*** *D1*

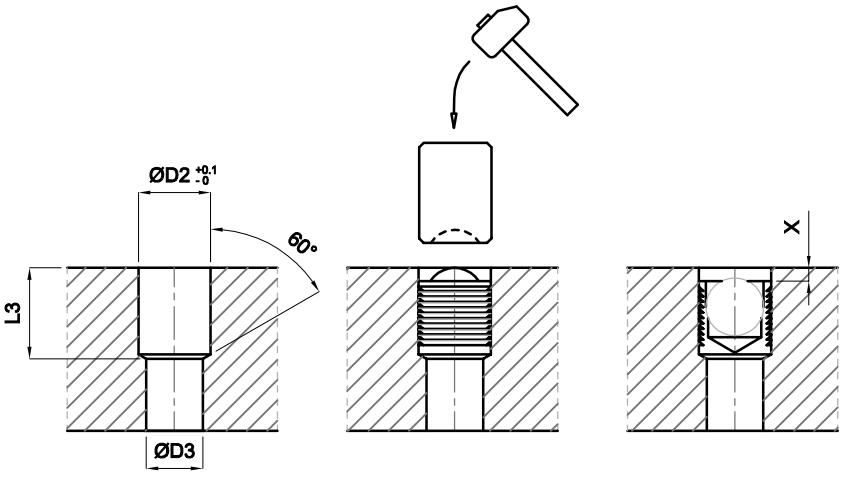

Note: Rimuovere il tappo forando e filettando la sfera. Sostituire sempre con uno di diametro maggiore.
Notes: Remove the cap by drilling and tapping the ball. Always replace with a larger diameter one.
Aufzeichnungen: Die Kappe durch Bohren und Gewindeschneiden den Ball. Entfernen einem größeren Durchmesser.

TAPPO CONICO
CONICAL PLUG
HEGELVERSCHLUSSSCHRAUBE

ETP

Materiale: ETP-A Acciaio 5.8
Material: ETP-A Steel 5.8
Werkstoff: ETP-A Stahl 5.8

Materiale: ETP-O Ottone
Material: ETP-O Brass
Werkstoff: ETP-O Messing

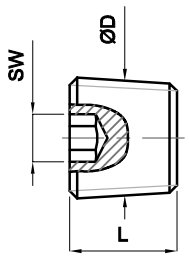

COD	D	L	SW
ETP-A	1/8” GAS	9,5	3/16”
ETP-A	1/4” GAS	12,7	1/4”
ETP-A	3/8” GAS	14,3	5/16”
ETP-A	1/2” GAS	17,4	3/8”
ETP-O	1/8” GAS	8	5,1
ETP-O	1/4” GAS	10	7,1
ETP-O	3/8” GAS	10	8,1
ETP-O	1/2” GAS	10	10,1

Esempio di ordinativo: Codice x D ***Order example:*** *Code x D* ***Bestellbeispiel:*** *Code x D*

DEVIATORE DI FLUSSO
DEFLECTING ELEMENT
UMLENKELEMENT

DEV-1

Materiale: Peek + O-ring Viton
Material: Peek + O-ring Viton
Werkstoff: Peek + O-ring Viton

Temp. Max: 200°C
Max Temp.: 200°C
Max Temp.: 200°C

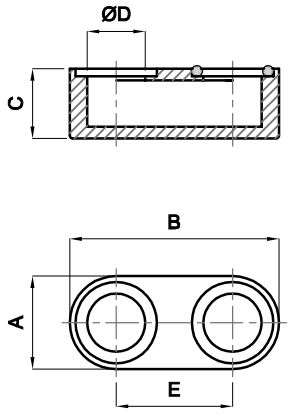

A	B	C	D	E
12	28	8.9	6	16
14	32	10.9	8	18
16	36	12	10	20
18	40	14.9	12	22

Esempio di ordinativo: D ***Order example:*** *D* ***Bestellbeispiel:*** *D*

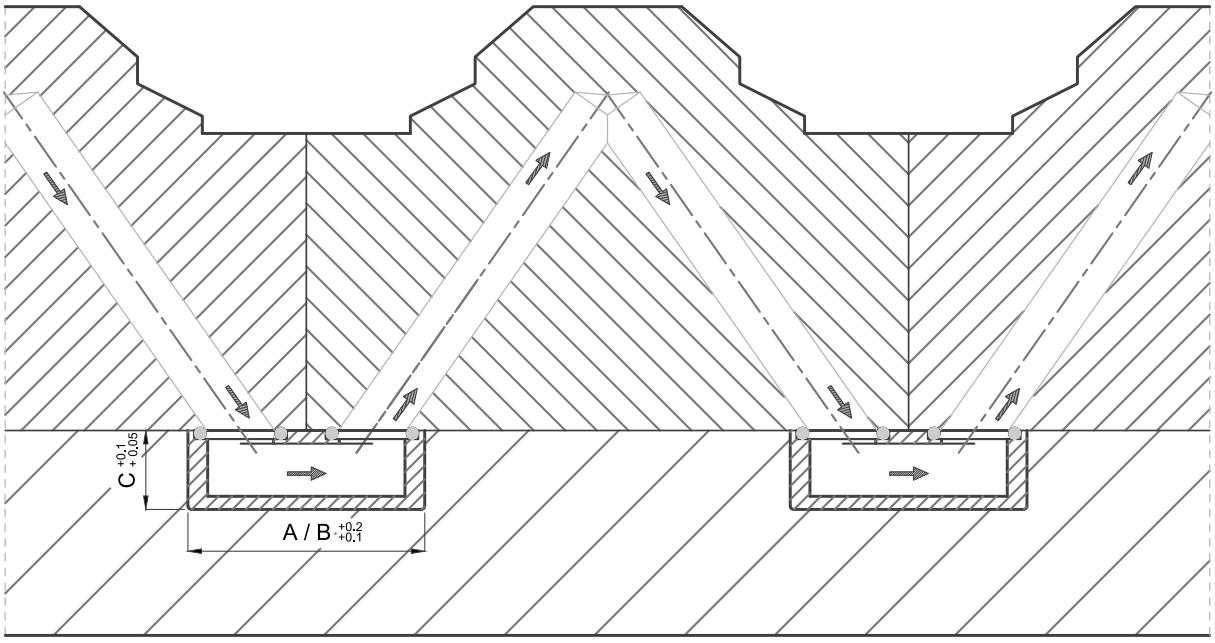

RACCORDO RAPIDO PORTAGOMMA

HOSE COUPLER

SCHNELLANSCHLUSS

ERH

DN6 - DN9

Materiale: Ottone / AISI302 / FKM
Material: Brass / AISI302 / FKM
Werkstoff: Messing / AISI302 / FKM

Pressione e temperatura 15Bar -15/+200°C
Pressure and temperature: 15Bar -15/+200°C
Druck und Temperatur: 15Bar -15/+200°C

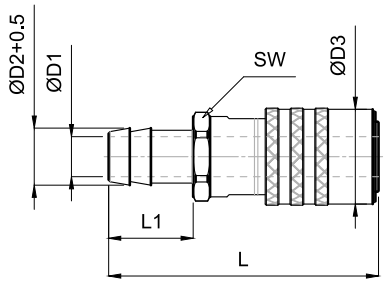

COD.	D1	D2	D3	DN	L	L1	SW	→	←	COMPATIBILE
ERH 6 CV 6	3	6	18	DN6-H	57	20	14	-		
ERH 6 SV 6	3	6	18	DN6-H	57	20	14		-	
ERH 6 CV 9	6	9	18	DN6-H	57	20	14	-		ERR 6 CV
ERH 6 SV 9	6	9	18	DN6-H	57	20	14		-	ERR 6 SV
ERH 9 CV 11	7.5	11	23	DN9-H	63,5	20	19	-		
ERH 9 SV 11	7,5	11	23	DN9-H	63,5	20	19		-	
ERH 9 CV 13	10	13	23	DN9-H	63,5	20	19	-		ERR 9 CV
ERH 9 SV 13	10	13	23	DN9-H	63,5	20	19		-	ERR 9 SV

→: Otturatore / *Shutter / Verschluss*
←: Libero / *Free / Freiem*

Esempio di ordinativo: Cod. ***Order example:*** *Cod.* ***Bestellbeispiel:*** *Cod.*

RACCORDO RAPIDO PORTAGOMMA 90°

HOSE COUPLER 90°

SCHNELLANSCHLUSS 90°

ERH-90

DN6 - DN9

Materiale: Ottone / AISI302 / FKM
Material: Brass / AISI302 / FKM
Werkstoff: Messing / AISI302 / FKM

Pressione e temperatura 15Bar -15/+200°C
Pressure and temperature: 15Bar -15/+200°C
Druck und Temperatur: 15Bar -15/+200°C

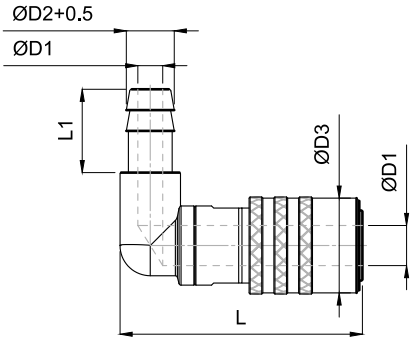

COD.	D1	D2	D3	DN	L	L1	→	←	COMPATIBILE
ERH 6 CV 6 90	3	6	18	DN6-H	46,5	17,5	-		
ERH 6 SV 6 90	3	6	18	DN6-H	46,5	17,5		-	
ERH 6 CV 9 90	6	9	18	DN6-H	46,5	20	-		ERR 6 CV 90
ERH 6 SV 9 90	6	9	18	DN6-H	46,5	20		-	ERR 6 SV 90
ERH 9 CV 11 90	7.5	11	23	DN9-H	57,5	20	-		
ERH 9 SV 11 90	7,5	11	23	DN9-H	57,5	20		-	
ERH 9 CV 13 90	10	13	23	DN9-H	57,5	20	-		ERR 9 CV 90
ERH 9 SV 13 90	10	13	23	DN9-H	57,5	20		-	ERR 9 SV 90

→: Otturatore / *Shutter / Verschluss*
←: Libero / *Free / Freiem*

Esempio di ordinativo: Cod. ***Order example:*** *Cod.* ***Bestellbeispiel:*** *Cod.*

RACCORDO RAPIDO MASCHIO
MALE HOSE COUPLER
SCHNELLANSCHLUSS MIT AUSSENGEWINDE

ERH-M

DN6 - DN9

Materiale: Ottone / AISI302 / FKM
Material: Brass / AISI302 / FKM
Werkstoff: Messing / AISI302 / FKM

Pressione e temperatura 15Bar -15/+200°C
Pressure and temperature: 15Bar -15/+200°C
Druck und Temperatur: 15Bar -15/+200°C

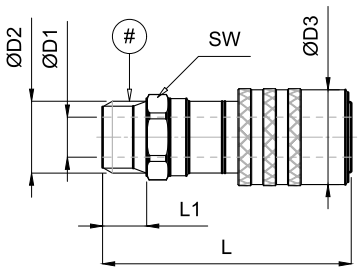

Sigillante / Sealant / Ditchtmittel

COD.	D1	D2	D3	DN	L	L1	SW	⊖	→
ERH M 14 CV	8	1/4	18	DN6-H	45	8	14	-	
ERH M 14 SV	8	1/4	18	DN6-H	45	8	14		-
ERH M 38 CV	9	3/8	23	DN9-H	52,5	9	19	-	
ERH M 38 SV	9	3/8	23	DN9-H	52,5	9	19		-

⊖: Otturatore / *Shutter / Verschluss*
→: Libero / *Free / Freiem*

Esempio di ordinativo: Cod. ***Order example:*** *Cod.* ***Bestellbeispiel:*** *Cod.*

RACCORDO RAPIDO FEMMINA
FEMALE HOSE COUPLER
SCHNELLANSCHLUSS MIT INNENGEWINDE

ERH-F

DN6 - DN9

Materiale: Ottone / AISI302 / FKM
Material: Brass / AISI302 / FKM
Werkstoff: Messing / AISI302 / FKM

Pressione e temperatura 15Bar -15/+200°C
Pressure and temperature: 15Bar -15/+200°C
Druck und Temperatur: 15Bar -15/+200°C

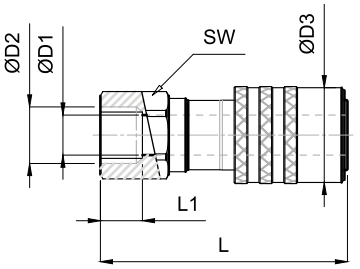

COD.	D1	D2	D3	DN	L	L1	SW	⊖	→
ERH F 6 14 CV	6	1/4	18	DN6-H	46	11	14	-	
ERH F 6 14 SV	6	1/4	18	DN6-H	46	11	14		-
ERH F 9 14 CV	8	1/4	23	DN9-H	52,5	11	19	-	
ERH F 9 14 SV	8	1/4	23	DN9-H	52,5	11	19		-

⊖: Otturatore / *Shutter / Verschluss*
→: Libero / *Free / Freiem*

Esempio di ordinativo: Cod. ***Order example:*** *Cod.* ***Bestellbeispiel:*** *Cod.*

INNESTO RAPIDO
QUICK COUPLER
SCHNELLKUPPLUNG

EIH

DN6 - DN9

Materiale: Ottone
Material: Brass
Werkstoff: Messing

Pressione e temperatura 15Bar -15/+200°C
Pressure and temperature: 15Bar -15/+200°C
Druck und Temperatur: 15Bar -15/+200°C

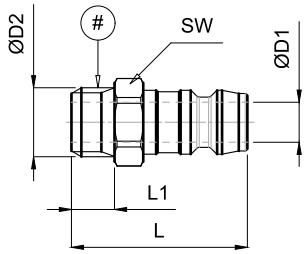

sigillante / sealant / Ditchtmittel

COD.	D1	D2	DN	L	L1	SW	⊖	→	COMPATIBILE
EIH 6 10 SV	6	M10x1	DN6-H	24,5	6	11		-	EIR 6 10
EIH 6 18 SV	6	1/8	DN6-H	24,5	6	11		-	EIR 6 18
EIH 6 14 CV	6	1/4	DN6-H	27,5	8	14	-		
EIH 6 14 SV	6	1/4	DN6-H	27,5	8	14		-	EIR 6 14
EIH 6 38 CV	6	3/8	DN6-H	31	11,5	17	-		
EIH 6 38 SV	6	3/8	DN6-H	31	11,5	17		-	
EIH 9 14 CV	9	1/4	DN9-H	26,5	8	14	-		
EIH 9 14 SV	9	1/4	DN9-H	26,5	8	14		-	EIR 9 14
EIH 9 38 CV	9	3/8	DN9-H	32	11,5	17	-		
EIH 9 38 SV	9	3/8	DN9-H	32	11,5	17		-	EIR 9 38
EIH 9 12 CV	9	1/2	DN9-H	34,5	14	22	-		
EIH 9 12 SV	9	1/2	DN9-H	34,5	14	22		-	EIR 9 12

⊖: Otturatore / *Shutter / Verschluss*
→: Libero / *Free / Freiem*

Esempio di ordinativo: Cod. ***Order example:*** *Cod.* ***Bestellbeispiel:*** *Cod.*

INNESTO RAPIDO FEMMINA
FEMALE QUICK COUPLER
SCHNELLKUPPLUNG MIT INNENGEWINDE

EIH-F

DN6 - DN9

Materiale: Ottone
Material: Brass
Werkstoff: Messing

Pressione e temperatura 15Bar -15/+200°C
Pressure and temperature: 15Bar -15/+200°C
Druck und Temperatur: 15Bar -15/+200°C

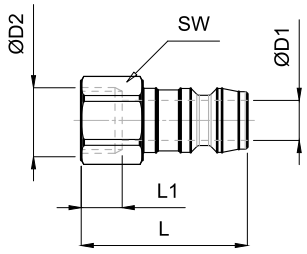

COD.	D1	D2	DN	L	L1	SW	⊖	→
EIHF 6 18 SV	6	1/8	DN6-H	23	7,5	11		-
EIHF 6 14 SV	6	1/4	DN6-H	27	11	16		-
EIHF 6 38 SV	6	3/8	DN6-H	27,5	11,5	19		-
EIHF 9 14 SV	9	1/4	DN9-H	27	11	16		-
EIHF 9 38 SV	9	3/8	DN9-H	27,5	11,5	22		-
EIHF 9 12 SV	9	1/2	DN9-H	31	11,5	24		-

⊖: Otturatore / *Shutter / Verschluss*
→: Libero / *Free / Freiem*

Esempio di ordinativo: Cod. ***Order example:*** *Cod.* ***Bestellbeispiel:*** *Cod.*

PROLUNGA INNESTO RAPIDO
QUICK COUPLING EXTENSION
VERLÄNGERUNG SCHNELLKUPPLUNG

EPR

DN6 - DN9

Materiale: Ottone
Material: Brass
Werkstoff: Messing

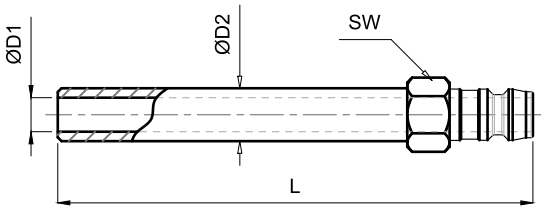

COD.	D1	D2	DN	L	SW	⊖	→
EPR 6	6	10	DN6-H	120	14		-
				240			-
				360			-
EPR 9	9	14	DN9-H	150	17		-
				300			-
				450			-

⊖**:** Otturatore / *Shutter / Verschluss*
→**:** Libero / *Free / Freiem*

Esempio di ordinativo: Cod. x L ***Order example:*** *Cod. x L* ***Bestellbeispiel:*** *Cod. x L*

INNESTO RAPIDO DIRETTO CON PORTAGOMMA
DIRECT HOSE QUICK COUPLER
DIREKTE SCHLAUCH-SCHNELLKUPPLUNG

EIX

DN6 - DN9

Materiale: Ottone
Material: Brass
Werkstoff: Messing

Pressione e temperatura 15Bar -15/+200°C
Pressure and temperature: 15Bar -15/+200°C
Druck und Temperatur: 15Bar -15/+200°C

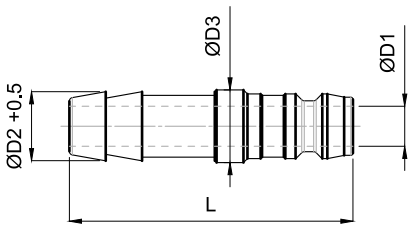

COD.	D1	D2	D3	DN	L	⊖	→
EIX 6	6	9	10	DN6-H	38		-
EIX 9	9	13	14	DN9-H	38		-

⊖**:** Otturatore / *Shutter / Verschluss*
→**:** Libero / *Free / Freiem*

Esempio di ordinativo: Cod. ***Order example:*** *Cod.* ***Bestellbeispiel:*** *Cod.*

PORTAGOMMA PER TUBO PUSH LOCK

MALE HOSE COUPLER FOR PUSH LOCK PIPE

SCHNELLSTECKTULLE MIT AUSSGEWINDE

ERPL-M

Materiale: Ottone
Material: Brass
Werkstoff: Messing

Pressione e temperatura: 15Bar -15/+200°C
Pressure and temperature: 15Bar -15/+200°C
Druck und Temperatur: 15Bar -15/+200°C

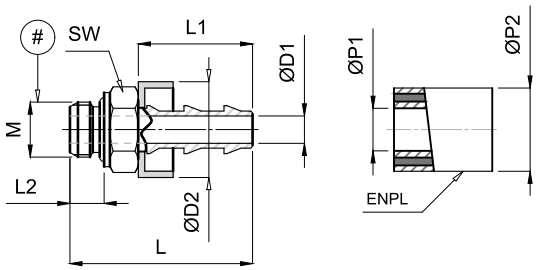

sigillante / sealant / Ditchtmittel

COD.	P1	P2	M	SW	L	L1	L2	D1	D2
	PUSH LOCK								
ERPL M 14 18	1/4	13	1/8	13	32	20	6	4,8	16,7
ERPL M 14 14	1/4	13	1/4	17	35,5	20	8	4,8	16,7
ERPL M 38 14	3/8	16	1/4	17	39,5	24	8	7,5	19,5
ERPL M 38 38	3/8	16	3/8	22	41	24	9	7,5	19,5
ERPL M 12 38	1/2	19	3/8	22	45	28	9	10	23,5
ERPL M 12 12	1/2	19	1/2	27	47	28	10	10	23,5

Esempio di ordinativo: Cod. ***Order example:*** *Cod.* ***Bestellbeispiel:*** *Cod.*

PORTAGOMMA FEMMINA PER TUBO PUSH LOCK

FEMALE HOSE COUPLER FOR PUSH LOCK PIPE

SCHNELLSTECKTULLE MIT INNENGEWINDE

ERPL-F

Materiale: Ottone
Material: Brass
Werkstoff: Messing

Pressione e temperatura: 15Bar -15/+200°C
Pressure and temperature: 15Bar -15/+200°C
Druck und Temperatur: 15Bar -15/+200°C

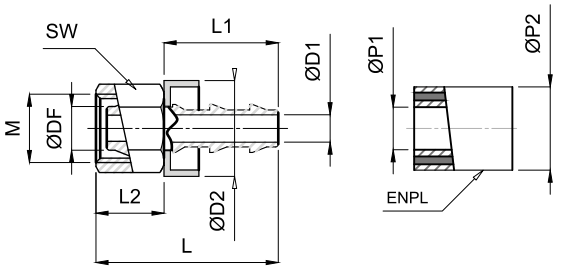

COD.	P1	P2	M	SW	L	L1	L2	D1	D2	DF
	PUSH LOCK									
ERPL F 14 10	1/4	13	10x1	12	32,5	20	11,5	4,8	16,7	6
ERPL F 14 12	1/4	13	12x1	14	29,5	20	12,5	4,8	16,7	8
ERPL F 14 16	1/4	13	16x1,5	19	30,5	24	14	4,8	16,7	10
ERPL F 38 16	3/8	16	16x1,5	19	34,5	24	14	7,5	19,5	10
ERPL F 38 20	3/8	16	20x1,5	24	36	28	15	7,5	19,5	14

Esempio di ordinativo: Cod. ***Order example:*** *Cod.* ***Bestellbeispiel:*** *Cod.*

NIPPLO GAS METRICO
GAS-METRIC NIPPLE
GAS-METRISCHER NIPPEL

ENGM

Materiale: Ottone
Material: Brass
Werkstoff: Messing

Pressione e temperatura: 15Bar -15/+200°C
Pressure and temperature: 15Bar -15/+200°C
Druck und Temperatur: 15Bar -15/+200°C

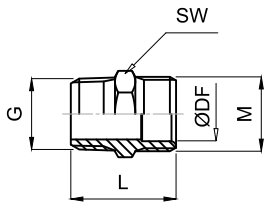

COD.	G	M	DF	L	SW
ENGM 18 10	1/8	10x1	6	20	11
ENGM 14 10	1/4	10x1	6	23,5	14
ENGM 38 10	3/8	10x1	6	24	17
ENGM 18 12	1/8	12x1	8	20,5	13
ENGM 14 12	1/4	12x1	8	24	14
ENGM 38 12	3/8	12x1	8	24,5	17
ENGM 14 16	1/4	16x1,5	10	26	16
ENGM 38 16	3/8	16x1,5	10	26,5	17
ENGM 12 16	1/2	16x1,5	10	28	21

Esempio di ordinativo: Cod. ***Order example:*** *Cod.* ***Bestellbeispiel:*** *Cod.*

TUBO PUSH LOCK
PUSH LOCK PIPE
SCHNELLSTECKSCHLÄUCHE

ENPL

Materiale: 1 NBR+PVC / 2 Tela tessile / 3 NBR+Acciaio
Material: 1 NBR+PVC / 2 Cloth textile / 3 NBR+Steel
Werkstoff: 1 NBR+PVC / 2 Texilfasern / 3 NBR+Stahl

Pressione: 16 (max64) Bar
Pressure: 16 (max64) Bar
Druck: 16 (max64) Bar

T: (Aria, Olio, Glicole): -20/+70°C **T: (Acqua):** 0+100°C
T: (Ari, Oli, Glycol): -20/+70°C **T: (Water):** 0+100°C
T: (Luft, Öl, Glykol): -20/+70°C **T: (Wasser):** 0+100°C

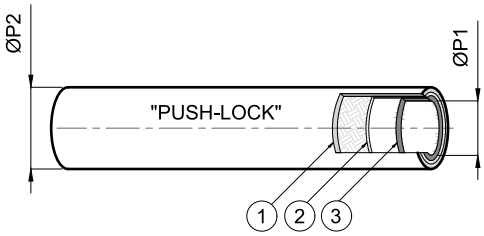

COD.	P1	P1 (MM)	P2	COLORE COLOR FARBE	R (MM)
ENPL 14	1/4	6,3	12,4		45
ENPL 38	3/8	9,6	15,5		75
ENPL 12	1/2	12,7	18,7		90

Esempio di ordinativo: Cod.+Colore ***Order example:*** *Cod.+Color* ***Bestellbeispiel:*** *Cod.+Farbe*

DISTRIBUTORE PER RAFFREDDAMENTI

MANIFOLD FOR COOLINGS

HUEHLUNGSVERTEILUNGSBLOCK

EDIS

Materiale: Alluminio
Material: Aluminium
Werkstoff: Aluminium

Utilizzo: 15Bar / +200°C
Usage: 15Bar / +200°C
Verwenden: 15Bar / +200°C

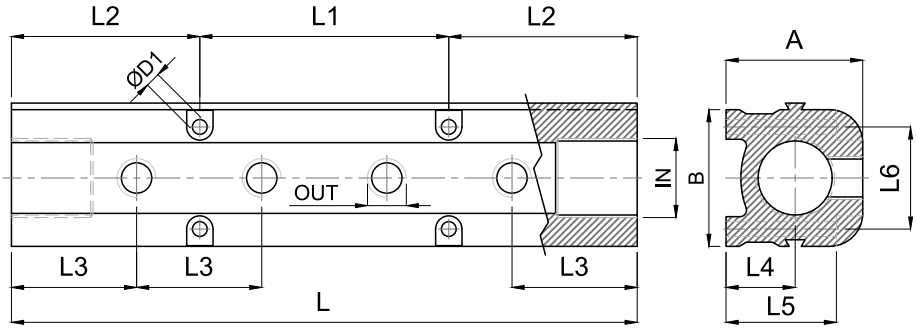

COD.	COLORE COLOR FARBE	OUT	L	IN	A	B	L1	L2	L3	L4	L5	L6	D1
DIS4R	●	4 x 1/4	190	3/4	41,5	43,5	75,6	57,2	38	20,6	30	31	4,5
DIS4B	●	4 x 1/4	190	3/4			75,6						
DIS6R	●	6 x 1/4	266	3/4			151,6						
DIS6B	●	6 x 1/4	266	3/4			151,6						
DIS8R	●	8 x 1/4	342	3/4			227,6						
DIS8B	●	8 x 1/4	342	3/4			227,6						
DIS10R	●	10 x 1/4	418	3/4			303,6						
DIS10B	●	10 x 1/4	418	3/4			303,6						

Esempio di ordinativo: Cod. ***Order example:*** *Cod.* ***Bestellbeispiel:*** *Cod.*

Nota: disponibile in acciaio inox su richiesta
Note: *available in stainless steel on request*
Hinweis: *auf Anfrage in Edelstahl erhältlich*

B	B1	L6	L7	L8	L9	L10
41,3	45	31	10,3	82,6	14	86,3

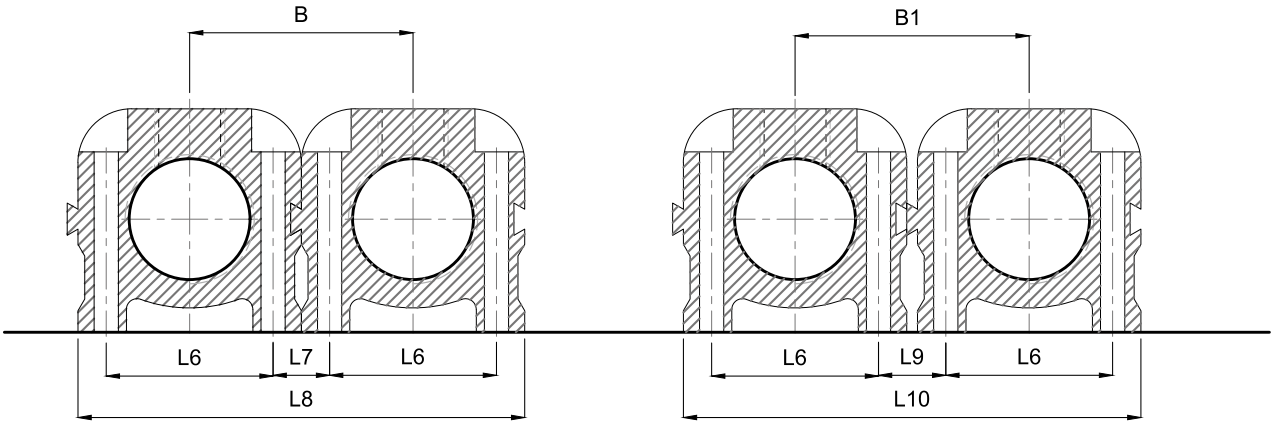

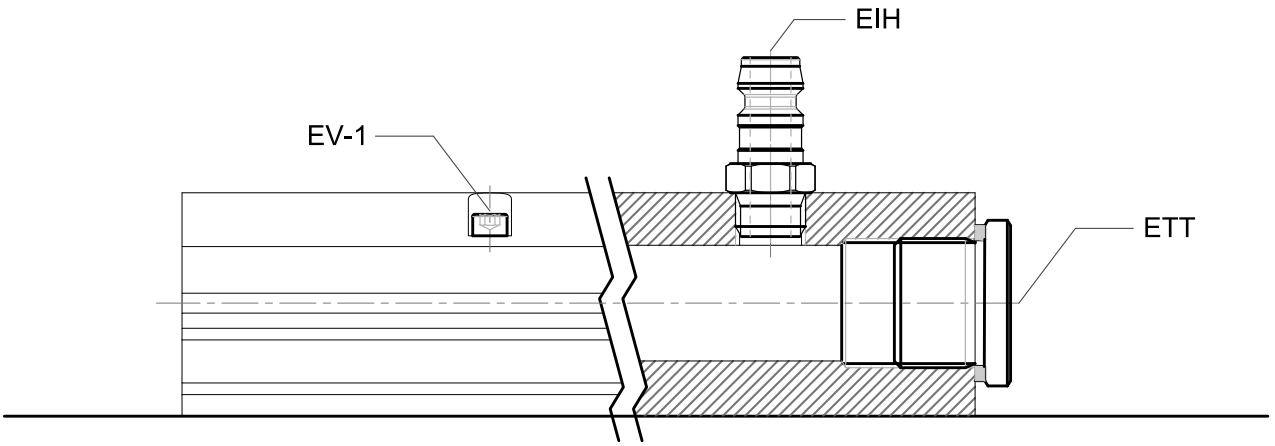

JET COOLER - REGOLABILE
JET COOLER - ADJUSTABLE
JET COOLER - VERSTELLBAR

EJCR

Materiale: Acciaio inox e ottone
Material: Stainless steel and Brass
Werkstoff: Edelstahl und Messing

Pressione: Massima 10Bar.
Pressure: Maximum 10Bar
Druck: Maximaler 10Bar

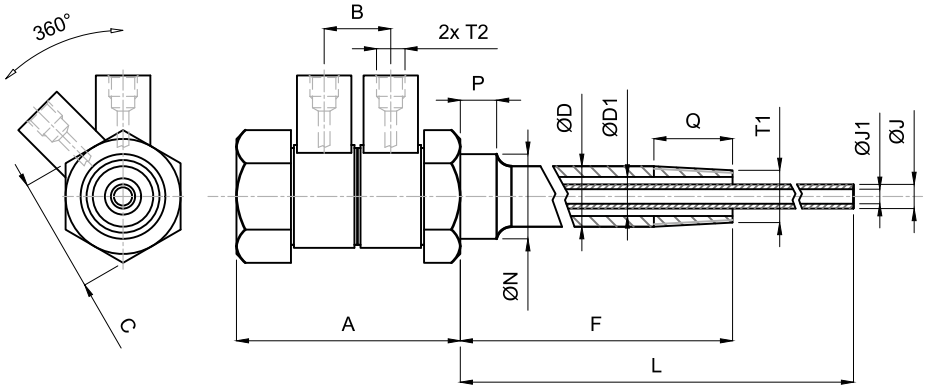

COD.	L			F	T1	T2	A	B	C	D	D1	Q	N	P	J	J1
EJCR 1	110	160	260	50	1/8	1/8	37	13	19	10	6	4	14	10	2,3	1,8
EJCR 2	160	210	310	100												
EJCR 3	210	260	360	150												
EJCR 4	110	160	260	50	1/8	1/8	37	13	19	10	6	4	14	10	4	3
EJCR 5	160	210	310	100												
EJCR 6	210	260	360	150												
EJCR 7	110	160	260	50	1/4	1/8	41	13	22	14	8	6	14	-	5	4
EJCR 8	160	210	310	100												
EJCR 9	210	260	360	150												
EJCR 10	110	160	260	50	1/4	1/8	44	13	22	14	8	6	14	-	6	5
EJCR 11	160	210	310	100												
EJCR 12	210	260	360	150												
EJCR 13	110	160	260	50	3/8	1/8	44	14	24	18	10	6,5	18	-	6	5
EJCR 14	160	210	310	100												
EJCR 15	210	260	360	150												
EJCR 16	110	160	260	50	3/8	1/8	44	14	24	18	10	6,5	18	-	7	6
EJCR 17	160	210	310	100												
EJCR 18	210	260	360	150												
EJCR 19	160	210	310	100	1/2	1/4	52	18	27	22	14	8	22	-	10	8
EJCR 20	210	260	360	150												
EJCR 21	260	310	410	200												

Esempio di ordinativo: COD. x L ***Order example:*** *COD. x L* ***Bestellbeispiel:*** *COD. x L*

Nota: F ed L con dimensioni a richiesta
Note: F and L with dimensions on request
Bemerkung: F und L mit Abmessungen auf Anfrage

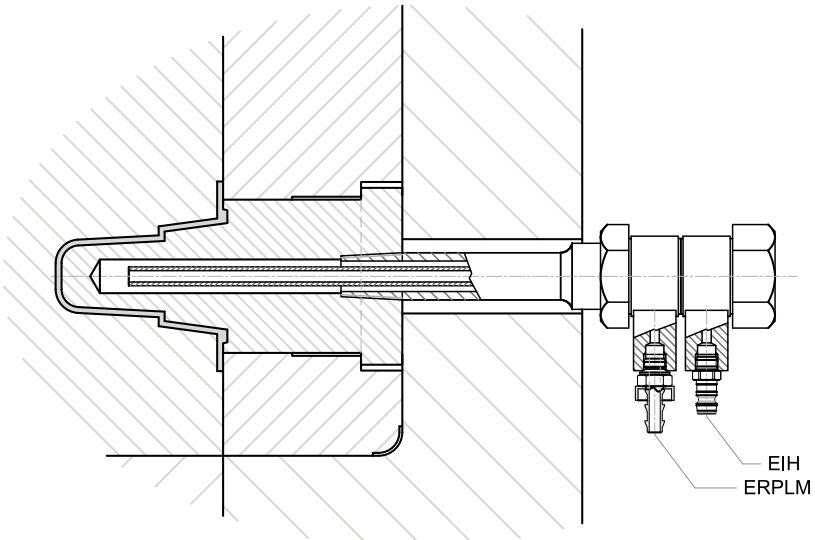

RACCORDI CE SERIE NORMALE
CE HOSE COUPLER NORMAL TYPE
CE-ANSCHLUSSSTÜCK STANDARD

ERF

Materiale: Ferro zincato
Material: Galvanized iron
Werkstoff: Eisen verzinkt

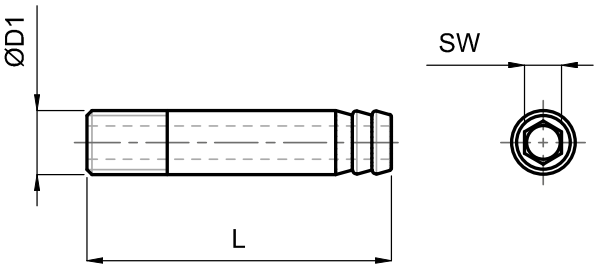

D1	SW	L
1/8 GAS	4	40
1/4 GAS	6	50

Esempio di ordinativo: D1 ***Order example:*** *D1* ***Bestellbeispiel:*** *D1*

RACCORDI CE SERIE LUNGA
CE HOSE COUPLER LONG TYPE
CE-ANSCHLUSSSTÜCK SERIE LANG

ERO

Materiale: Ottone
Material: Brass
Werkstoff: Messing

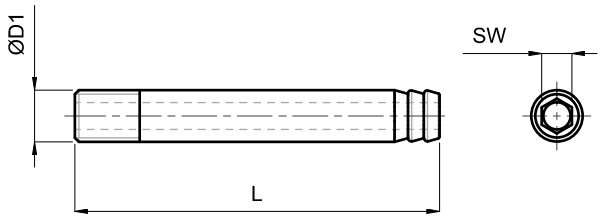

D1	SW	L		
		100	125	150
1/8 GAS	6	-	-	-
1/4 GAS	6	-	-	-

Esempio di ordinativo: D1xL ***Order example:*** *D1xL* ***Bestellbeispiel:*** *D1xL*

PROLUNGA FILETTATA
THREADED EXTENSION
GEWINDEVERLÄNGERUNG

EPRF

Materiale: Ottone
Material: Brass
Werkstoff: Messing

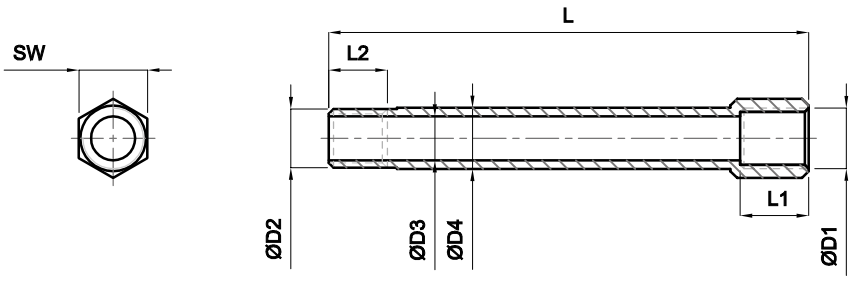

COD.	D1	D2	D3	D4	L1	L2	SW	L					
								50	75	100	125	200	250
EPRF-1	1/8	1/8	6	10,5	11	12	14	-	-	-	-	-	-
EPRF-2	1/4	1/8	6	10,5	13	12	17	-	-	-	-	-	-
EPRF-3	1/8	1/4	8,5	13,8	11	12	14	-	-	-	-	-	-
EPRF-4	1/4	1/4	8,5	13,8	13	12	17	-	-	-	-	-	-
EPRF-5	3/8	1/4	8,5	13,8	15	12	21	-	-	-	-	-	-
EPRF-6	3/8	3/8	10,5	17,5	15	12	21	-	-	-	-	-	-
EPRF-7	1/4	3/8	8,5	17,5	13	12	19	-	-	-	-	-	-

Esempio di ordinativo: Cod. x L ***Order example:*** *Cod. x L* ***Bestellbeispiel:*** *Cod. x L*

DEFLETTORE RAFFREDDAMENTO
BAFFLE PLUG
UMLENKBLECH STECKER

RAP

Materiale: Ottone
Material: Brass
Werkstoff: Messing

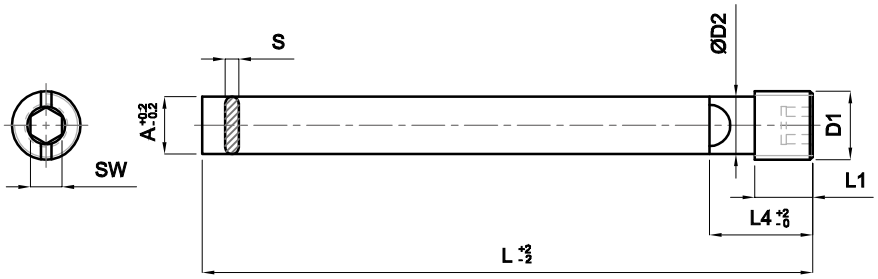

Ø: Diametro foro raffreddamento / Cooling drill diameter / Kühlbohrerdurchmesser

D1	L	A	D2	L1	L4	S	SW	Ø
BSPP								
1/8	100	8,2	8,2	7	11	1,6	5	8,5
1/8	200	8,2	8,2	7	11	1,6	5	8,5
1/4	125	11,2	11,2	9	13	2,4	6	11,5
1/4	250	11,2	11,2	9	13	2,4	6	11,5
3/8	150	14,7	14,7	11	14	2,4	8	15
3/8	300	14,7	14,7	11	14	2,4	8	15
1/2	200	18,2	18,2	12	16	2,4	10	18,5
1/2	400	18,2	18,2	12	16	2,4	10	18,5
3/4	300	23,2	23,2	14	18	3	14	23,5
3/4	500	23,2	23,2	14	18	3	14	23,5

D1	L	A	D2	L1	L4	S	SW	Ø
M8 x 0.75	100	6,2	6,2	6	10	2	4	6,5
M8 x 0.75	200	6,2	6,2	6	10	2	4	6,5
M10 x 1	100	8,2	8,2	7	11	2	5	8,5
M10 x 1	200	8,2	8,2	7	11	2	5	8,5
M12 x 1,5	100	10,2	10,2	8	12	2	6	10,5
M12 x 1,5	200	10,2	10,2	8	12	2	6	10,5
M14 x 1,5	200	11,2	11,2	10	14	2	6	11,5

Esempio di ordinativo: D1xL ***Order example:*** *D1xL* ***Bestellbeispiel:*** *D1xL*

DEFLETTORE RAFFREDDAMENTO A SPIRALE

BAFFLE PLUG SPIRAL SHAPED

UMLENKBLECH STECKER SPIRALFORM

RAS

Materiale: Ottone
Material: Brass
Werkstoff: Messing

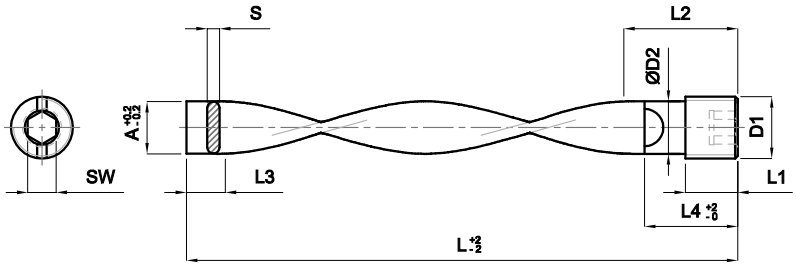

Note: Migliorano lo scambio termico creando turbolenza nel flusso refrigerante
Notes: Improve heat exchange creating turbulence in the coolant flow
Aufzeichnungen: Verbessern Wärmeaustausch Verwirbelung des Kühlmittelstroms

Ø: Diametro foro raffreddamento / Cooling drill diameter / Kühlbohrerdurchmesser

D1	L	A	D2	L1	L2	L3	L4	S	SW	Ø
BSPP										
1/16	101	6,5	6,5	7	51	5	11	1,6	5	6,5
1/16	203	6,5	6,5	7	102	10	11	1,6	5	6,5
1/8	101	8,5	8,5	7	51	5	11	1,6	5	8,5
1/8	203	8,5	8,5	7	102	10	11	1,6	5	8,5
1/4	127	11,5	11,5	9	51	5	13	2,4	6	11,5
1/4	254	11,5	11,5	9	102	10	13	2,4	6	11,5
3/8	152	15	15	11	51	5	14	2,4	8	15
3/8	305	15	15	11	102	20	14	2,4	8	15
1/2	203	18,5	18,5	12	76	10	16	2,4	10	18,5
1/2	402	18,5	18,5	12	127	30	16	2,4	10	18,5
3/4	302	23,5	23,5	14	102	20	18	3	14	23,5
3/4	502	23,5	23,5	14	153	30	18	3	14	23,5
1"	402	23,5	23,5	14	127	30	18	3	14	28,5
1"	602	23,5	23,5	14	203	30	18	3	14	28,5

D1	L	A	D2	L1	L2	L3	L4	S	SW	Ø
M8 x 0.75	100	6,2	6,2	6	51	5	10	2	4	6,5
M8 x 0.75	200	6,2	6,2	6	102	10	10	2	4	6,5
M10 x 1	100	8,2	8,2	7	51	5	11	2	5	8,5
M10 x 1	200	8,2	8,2	7	102	10	11	2	5	8,5
M12 x 1,5	100	10,2	10,2	8	51	5	12	2	6	10,5
M12 x 1,5	200	10,2	10,2	8	102	10	12	2	6	10,5
M14 x 1,5	200	11,2	11,2	10	102	10	14	2	6	11,5

Esempio di ordinativo: D1xL ***Order example:*** *D1xL* ***Bestellbeispiel:*** *D1xL*

RAFFREDDATORE A FONTANA
FOUNTAIN COOLER
KÜHLDÜSE

RF

Materiale: Acciaio inox + Viton
Material: Stainless steel + Viton
Werkstoff: Edelstahl + Viton

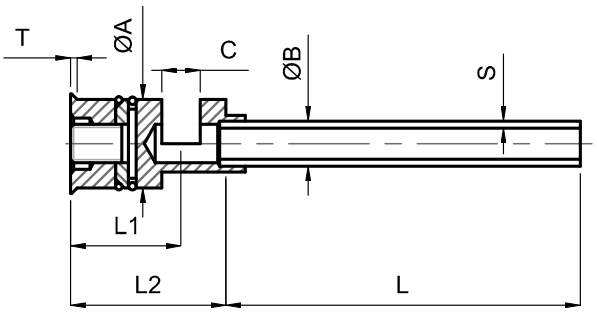

standard

COD.	ØA	T	ØB	S	C	L1	L2	L			
RF-8	8,5	1	2	3	4	0,25	4	13,5	18	150	300	450	600
RF-10	10,5	1	2,5	3	4	5	0,25	5	16	22	150	300	450	600
RF-12	12,5	1	6				0,5	5	16,5	23	150	300	450	600
RF-14	14,5	1	7				0,5	6	17	24	150	300	450	600

serie F

COD.	ØA	T	ØB	S	C	L1	L2	L			
RF-8F	8	1	2	3	4	0,25	4	13,5	18	150	300	450	600
RF-10F	10	1	2,5	3	4	5	0,25	5	16	22	150	300	450	600
RF-12F	12	1	6				0,5	5	16,5	23	150	300	450	600
RF-14F	14	1	7				0,5	6	17	24	150	300	450	600
RF-16F	16	1,2	8				0,5	8	19	27	150	300	450	600
RF-20F	20	1,2	12				1	10	20	29	150	300	450	600
RF-25F	25	1,2	15				1	12	22	33	150	300	450	600

Esempio di ordinativo: Codice x B x L ***Order example:*** *Code x B x L* ***Bestellbeispiel:*** *Code x B x L*

RAFFREDDATORE A FONTANA IN PARALLELO

PARALLEL FOUNTAIN COOLER

PARALLEL-KÜHLWASSERVERTEILER

RFP

Materiale: Acciaio inox + Viton
Material: Stainless steel + Viton
Werkstoff: Edelstahl + Viton

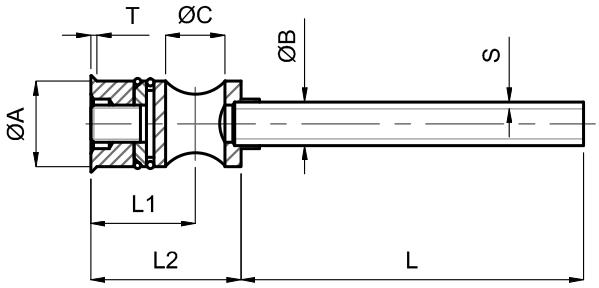

standard

COD.	ØA	T	ØB	S	C	L1	L2	L			
RFP-8	8,5	1	2	3	4	0,25	5,5	13,5	18	150	300	450	600
RFP-10	10,5	1	2,5	3	4	5	0,25	7	16	22	150	300	450	600
RFP-12	12,5	1	6				0,5	8	16,5	23	150	300	450	600
RFP-14	14,5	1	7				0,5	10	17	24	150	300	450	600

serie F

COD.	ØA	T	ØB	S	C	L1	L2	L			
RFP-8F	8	1	2	3	4	0,25	5,5	13,5	18	150	300	450	600
RFP-10F	10	1	2,5	3	4	5	0,25	7	16	22	150	300	450	600
RFP-12F	12	1	6				0,5	8	16,5	23	150	300	450	600
RFP-14F	14	1	7				0,5	10	17	24	150	300	450	600
RFP-16F	16	1,2	8				0,5	12	19	27	150	300	450	600
RFP-20F	20	1,2	12				1	14	20	29	150	300	450	600
RFP-25F	25	1,2	15				1	16	22	33	150	300	450	600

Esempio di ordinativo: Codice x B x L ***Order example:*** *Code x B x L* ***Bestellbeispiel:*** *Code x B x L*

RAFFREDDATORE A LAMA CON O-RING
BLADE COOLER WITH O-RING
UMLENKSTEG MIT O-RING

RL

Materiale: Acciaio inox + Viton
Material: Stainless steel + Viton
Werkstoff: Edelstahl + Viton

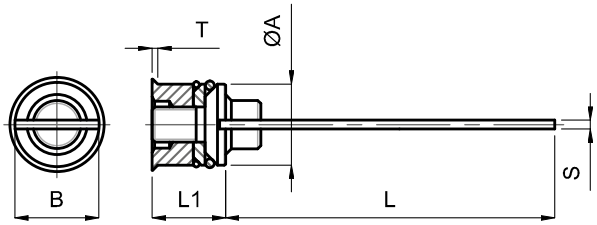

standard

COD.	ØA	T	S	B	L1	L		
RL-6	6,5	0,7	1	6	7,5	100	200	300
RL-8	8,5	1	1	8	9	100	200	300
RL-10	10,5	1	1	10	12,5	100	200	300
RL-12	12,5	1	1	12	12,5	100	200	300
RL-14	14,5	1	1	14	12,5	100	200	300

serie F

COD.	ØA	T	S	B	L1	L			
RL-6F	6	0,7	1	6	7,5	100	200	300	
RL-8F	8	1	1	8	9	100	200	300	
RL-10F	10	1	1	10	12,5	100	200	300	
RL-12F	12	1	1	12	12,5	100	200	300	
RL-14F	14	1	1	14	12,5	100	200	300	
RL-1550F	16	1,2	1	15,5	13,5	150	300	450	600
RL-16F	16	1,2	1	16	13,5	150	300	450	600
RL-1950F	20	1,2	1	19,5	13,5	150	300	450	600
RL-20F	20	1,2	1	20	13,5	150	300	450	600
RL-2450F	25	1,2	1	24,5	13,5	150	300	450	600
RL-25F	25	1,2	1	25	13,5	150	300	450	600

Esempio di ordinativo: Codice x L ***Order example:*** *Code x L* ***Bestellbeispiel:*** *Code x L*

RAFFREDDATORE A LAMA AUTOBLOCCANTE
PLUG BAFFLE
UMLENKSTEG

RLA

Materiale: Acciaio inox
Material: Stainless steel
Werkstoff: Edelstahl

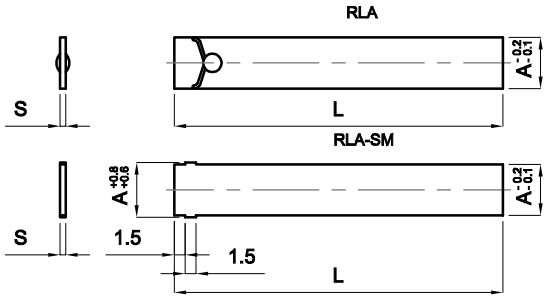

standard

COD.	A	S	L		
RLA-10	10	1	18	100	200
RLA-12	12	1	20	100	200
RLA-14	14	1	22	100	200
RLA-16	16	1	24	150	300
RLA-20	20	1	26	150	300
RLA-25	25	1	28	150	300

senza molletta - no spring - keine Feder

COD.	A	S	L		
RLA-8SM	8	1	16	100	200
RLA-10SM	10	1	18	100	200
RLA-12SM	12	1	20	100	200
RLA-14SM	14	1	22	100	200
RLA-16SM	16	1	24	150	300
RLA-20SM	20	1	26	150	300
RLA-25SM	25	1	28	150	300

Esempio di ordinativo: Codice x L ***Order example:*** *Code x L* ***Bestellbeispiel:*** *Code x L*

GUARNIZIONE IN TEFLON PER RACCORDI E TAPPI
SEALING TEFLON BAND
TEFLON-DICHTUNGEN FÜR ANSCHLÜSSE UND VERSCHLUSSSTOPFEN

TEFLON

Specifiche: Nastro in rotoli
Specification: Tape in rolls
Spezifikationen: Rollenband

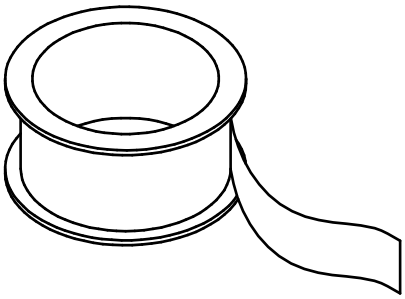

Esempio di ordinativo: Teflon ***Order example:*** Teflon ***Bestellbeispiel:*** Teflon

TUBO PVC
PVC HOSE
PVC-SCHLAUCH

EPVC

Materiale: PVC / Viton (FKM)
Material: PVC / Viton (FKM)
Werkstoff: PVC / Viton (FKM)

Pressione: Massima 15Bar
Pressure: Maximum 15Bar
Druck: Maximaler 15Bar

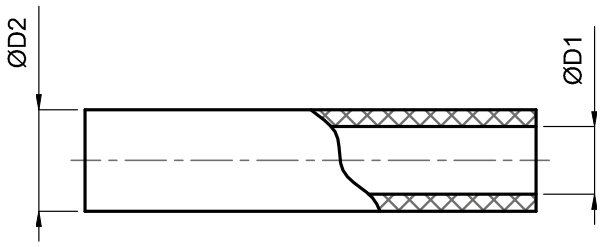

COD	D1	D2	MATERIALE *MATERIAL* WERKSTOFF	COLORE *COLOR* FARBE	°C MAX
PVC9	9	16	PVC	○	60
PVC9B	9	16	PVC	●	60
PVC9R	9	16	PVC	●	60
PVCV9	9	16	VITON	●	200
PVC12	13	21	PVC	○	60
PVC12B	13	21	PVC	●	60
PVC12R	13	21	PVC	●	60
PVCV12	13	21	VITON	●	200

Esempio di ordinativo: D1 ***Order example:*** *D1* ***Bestellbeispiel:*** *D1*

FASCETTA STRINGITUBO
HOSE CLAMP
SCHLAUCHSCHELLE

EFS

Materiale: Acciaio 10.9
Material: Steel 10.9
Werkstoff: Stahl 10.9

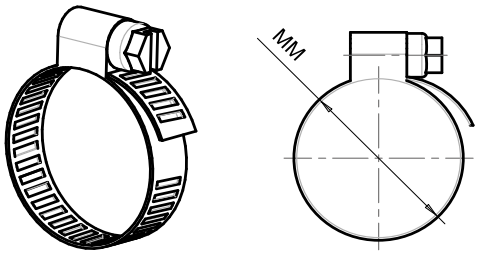

MM
12-20
14-24

Esempio di ordinativo: mm ***Order example:*** *mm* ***Bestellbeispiel:*** *mm*

PISTOLA DI SOFFIAGGIO
BLOW GUN
BLASPISTOLEN

GUN

Materiale: Tecnopolimero+AISI304
Material: Tecnopolymer+AISI304
Werkstoff: Tecnopolymer+AISI304

Pressione: 12Bar
Pressure: 12Bar
Druck: 12Bar

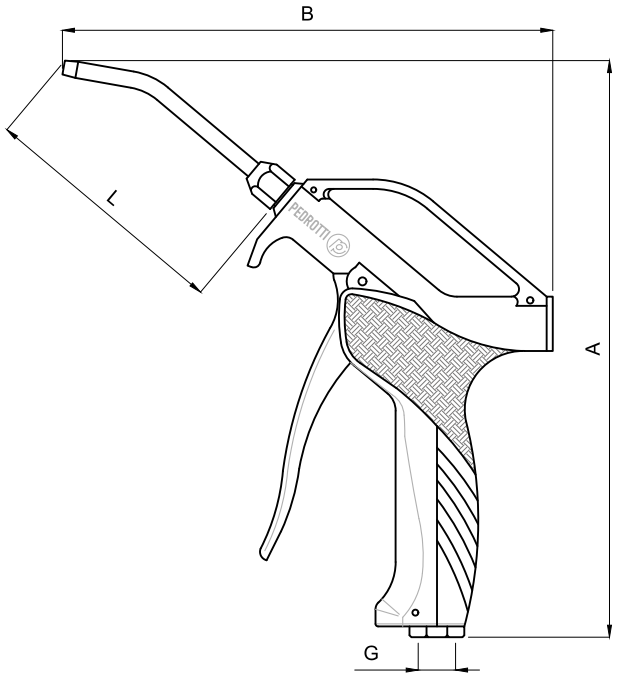

A	B	G	L	L1	L2	L3	L4	D	D1	D2	SW1	SW2	SW3	SW4
211	180	1/4	90	25	144	400-4000	118	8	6	24	17	21	14	16

Esempio di ordinativo: GUN ***Order example:*** *GUN* ***Bestellbeispiel:*** *GUN*

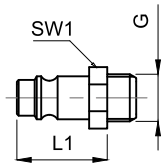

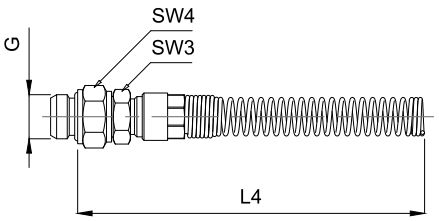

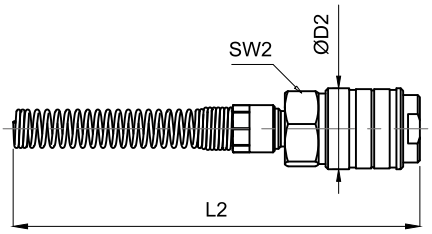

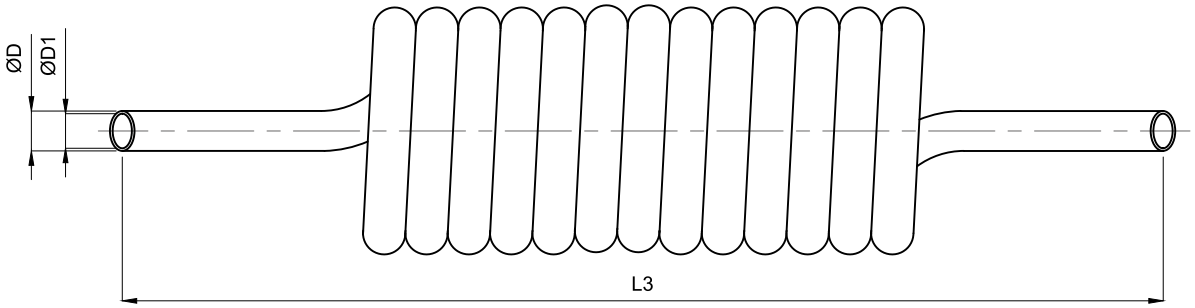

Esempio di ordinativo: KIT GUN ***Order example:*** *KIT GUN* ***Bestellbeispiel:*** *KIT GUN*

ANELLO OR
O-RING
O-RING

EOR/EOR-V

EOR

Materiale: NBR
Material: NBR
Werkstoff: NBR

Durezza: 40-90 Shore A
Hardness: 40-90 Shore A
Härte: 40-90 Shore A

EOR-V

Materiale: Viton (FKM)
Material: Viton (FKM)
Werkstoff: Viton (FKM)

Durezza: 65-90 Shore A
Hardness: 65-90 Shore A
Härte: 65-90 Shore A

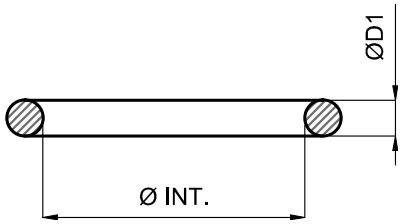

Ø D1 1,78

Ø INT.	COD.
1,78	2007
2,57	2010
2,90	2012
3,69	2015
4,48	2018
5,28	2021
6,07	2025
6,75	106
7,66	2031
8,73	108
9,25	2037
10,82	2043
11,11	114
12,42	2050
14,00	2056
15,60	2062
17,17	2068
18,77	2075
20,35	2081
21,95	2087
23,52	2093
25,12	2100
29,70	2106
28,30	2112
29,87	2118
31,47	2125
33,05	2131
34,65	2137
37,82	2150
41,00	2162
44,17	2175
47,35	2187
50,52	2200
53,70	2212
56,87	2225
60,05	2237
63,22	2250
66,40	2262
69,57	2275
72,75	2287

Ø D1 1,78

Ø INT.	COD.
75,92	2300
82,27	2325
88,62	2350
94,97	2375
101,37	2400
107,67	2425
114,02	2450
120,37	2475
126,72	2500
133,07	2525

Ø D1 2,62

Ø INT.	COD.
5,23	3021
6,02	3024
7,60	3030
9,19	3037
9,92	112
10,78	3043
11,91	115
12,37	3050
13,10	117
13,95	3056
15,08	119
15,54	3062
15,88	121
17,13	3068
17,86	123
18,72	3075
20,21	3081
20,63	128
21,89	3087
22,22	130
23,47	3093
23,81	132
25,07	3100
26,65	3106
28,25	3112

Ø D1 2,62

Ø INT.	COD.
29,82	3118
31,42	3125
32,99	3131
34,60	3137
36,14	3143
37,77	3150
39,34	3156
40,95	3162
42,52	3168
44,12	3175
45,69	3181
47,30	3187
48,89	3193
50,47	3200
52,07	3206
53,65	3212
55,25	3218
56,82	3225
58,42	3231
60,00	3237
61,60	3243
63,17	3250
64,77	3256
66,35	3262
67,95	3268
69,52	3275
71,12	3281
72,69	3287
75,87	3300
82,22	3325
88,57	3350
94,92	3375
101,27	3400
107,62	3425
113,97	3450
120,32	3475
126,67	3500
133,02	3525
139,37	3550
145,72	3575

Ø D1 2,62

Ø INT.	COD.
152,07	3600
158,42	3625
164,77	3650
171,12	3675
177,47	3700
183,82	3725
190,17	3750
196,52	3775
202,87	3800
209,22	3825
215,57	3850
221,92	3875
228,27	3900
234,62	3925
240,97	3950
247,32	3975

Ø D1 3,53

Ø INT.	COD.
9,12	4036
10,69	4042
12,29	4050
13,87	4055
15,47	4061
17,04	4067
18,64	4075
20,22	4081
21,82	4087
23,40	4093
24,99	4100
25,80	134
26,58	4106
28,17	4112
29,75	4118
31,34	4125
32,93	4131
34,52	4137
36,10	4143
37,69	4150

Ø D1 3,53

Ø INT.	COD.
39,69	144
40,86	4162
41,28	146
42,86	147
44,04	4175
44,95	149
46,04	150
47,22	4187
47,63	152
49,21	153
50,39	4200
50,80	155
52,39	156
53,57	4212
53,98	158
55,56	159
56,74	4225
57,15	161
58,74	162
59,92	4237
60,33	164
61,91	165
63,09	4250
63,50	167
65,09	168
66,27	4262
66,68	170
68,26	171
69,44	4275
69,85	173
71,44	174
72,62	4287
73,03	176
74,61	177
75,80	4300
78,97	4312
82,14	4325
85,32	4337
88,50	4350
91,67	4362

Ø D1 3,53

Ø INT.	COD.
94,84	4375
98,02	4387
101,19	4400
104,37	4412
107,54	4425
110,72	4437
113,89	4450
117,07	4462
120,24	4475
123,42	4487
126,59	4500
129,77	4512
132,94	4525
136,12	4537
139,29	4550
142,47	4562
145,64	4575
148,82	4587
151,99	4600
158,34	4625
164,69	4650
171,04	4675
177,39	4700
183,74	4725
190,09	4750
196,44	4775
202,79	4800
209,14	4825
215,49	4850
221,84	4875
228,19	4900
234,54	4925
240,89	4950
247,24	4975
253,59	41000
266,29	41050
278,99	41100
291,69	41150
304,39	41200
329,79	41300

Esempio di ordinativo: Codice ***Order example:*** *Code* ***Bestellbeispiel:*** *Code*

ANELLO OR
O-RING
O-RING

EOR/EOR-V

EOR

Materiale: NBR
Material: NBR
Werkstoff: NBR

Durezza: 40-90 Shore A
Hardness: 40-90 Shore A
Härte: 40-90 Shore A

EOR-V

Materiale: Viton (FKM)
Material: Viton (FKM)
Werkstoff: Viton (FKM)

Durezza: 65-90 Shore A
Hardness: 65-90 Shore A
Härte: 65-90 Shore A

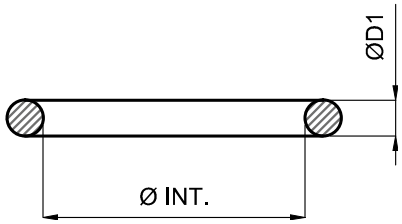

Ø D1 3,53

Ø INT.	COD.
355,19	41400
380,59	41500
405,26	41600
430,66	41700
456,06	41800

Ø D1 5,34

Ø INT.	COD.
10,47	6042
12,07	6050
13,64	6055
15,24	6060
16,82	6065
18,42	6075
19,99	6080
21,59	6085
23,17	6090
24,77	6100
26,34	6105
27,94	6110
29,52	6115
31,12	6125
32,69	6130
34,29	6135
37,47	6150
40,65	6162
43,82	6175
47,00	6187
50,16	6200
53,34	6212
56,52	6225
59,69	6237
62,87	6250
66,04	6262
69,22	6275
72,39	6287
74,63	178
75,57	6300
78,74	6312

Ø D1 5,34

Ø INT.	COD.
79,77	181
81,92	6325
85,09	6337
88,27	6350
89,69	185
91,44	6362
94,62	6375
97,79	6387
100,00	189
100,97	6400
104,14	6412
107,32	6425
109,50	193
110,49	6437
113,67	6450
117,50	199
120,70	201
123,80	203
127,00	206
130,20	208
133,40	210
136,50	213
139,70	215
142,90	217
146,10	219
149,20	221
151,76	6600
158,11	6625
164,46	6645
170,82	6670
177,16	6700
183,51	6720
189,86	6745
196,21	6775
202,56	6795
208,91	6820
215,26	6850
221,61	6870
227,96	6895
234,31	6920

Ø D1 5,34

Ø INT.	COD.
240,66	6945
247,01	6975
253,36	6995
266,06	61050
278,76	61100
291,46	61150
304,16	61200
329,56	61300
354,96	61400
380,36	61500
405,26	61600
430,66	61700
456,06	61800
481,41	61900
506,81	62000
532,20	62100
557,61	62200
582,68	62300
608,08	62400
633,48	62500
658,88	62600

Ø D1 7,00

Ø INT.	COD.
113,67	8450
114,70	197
116,84	8462
120,02	8475
123,19	8487
124,60	204
126,37	8500
129,54	8512
132,72	8525
134,50	211
135,89	8537
139,07	8550
142,24	8562
145,42	8575
148,59	8587

Ø D1 7,00

Ø INT.	COD.
151,77	8600
155,60	223
158,12	8625
159,50	225
161,90	226
164,47	8650
166,69	228
168,30	229
170,82	8675
174,60	231
177,17	8700
181,00	233
183,52	8725
187,30	235
189,87	8750
193,70	237
196,22	8775
200,00	239
205,57	8800
208,92	8825
215,27	8850
221,61	8875
227,97	8900
234,30	8925
240,67	8950
247,00	8975
253,37	81000
259,70	81025
266,07	81050
272,40	81075
278,77	81100
285,10	81125
291,47	81150
297,80	81175
304,17	81200
316,87	81250
329,57	81300
342,27	81350
354,97	81400
367,67	81450

Ø D1 7,00

Ø INT.	COD.
380,37	81500
393,07	81550
405,26	81600
417,96	81650
430,66	81700
443,36	81750
456,06	81800
468,76	81850
481,46	81900
494,16	81950
506,86	82000
532,26	82100
557,66	82200
582,68	82300
608,08	82400
633,48	82500
658,88	82600

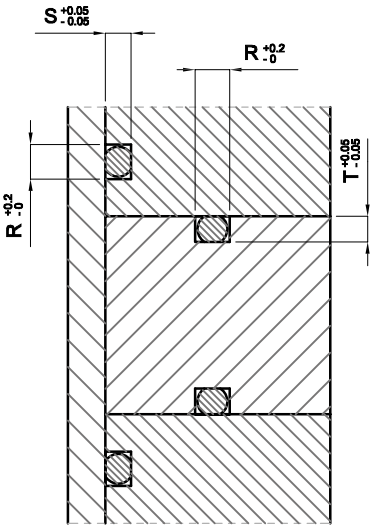

D1	R	S	T
1,78	2,2	1,5	1,7
2,62	3,3	2,1	2,3
3,53	4,4	2,9	3,1
5,34	6,6	4,5	4,8
7	8,8	6	6,4

Esempio di ordinativo: Codice ***Order example:*** *Code* ***Bestellbeispiel:*** *Code*



GUIDE PIANE, MOVIMENTI, VITERIA, GOLFARI

FLAT GUIDES, MOVEMENTS, FASTENERS, LIFTING

FLACHFÜHRUNGEN, BEWEGUNGEN, BEFESTIGUNGEN, RINGSCHRAUBEN



www.pedrotti.it

CUNEO DI CONTRASTO
CONTRAST WEDGE
GEGENDRUCKKEIL

CCZ / CCX

Materiale: W.Nr. 1.2510 Temprato
Material: W.Nr. 1.2510 Hardened
Werkstoff: W.Nr. 1.2510 Gehärtet

Durezza: 58-62 HRC
Hardness: 58-62 HRC
Härte: 58-62 HRC

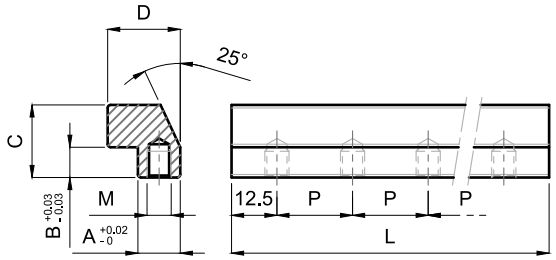

COD.	A	B	C	D	M	P	L		
CCZ	14	10	24	24	8	25	300	400	500
CCX	20	12	34	34	10	25	300	400	500

Esempio di ordinativo: Codice *x L* ***Order example:*** *Code x L* ***Bestellbeispiel:*** *Code x L*

GUIDA PIANA
FLAT GUIDE
FLACHFÜHRUNG

GPZ / GPX

Materiale: W.Nr. 1.2510 Temprato
Material: W.Nr. 1.2510 Hardened
Werkstoff: W.Nr. 1.2510 Gehärtet

Durezza: 58-62 HRC
Hardness: 58-62 HRC
Härte: 58-62 HRC

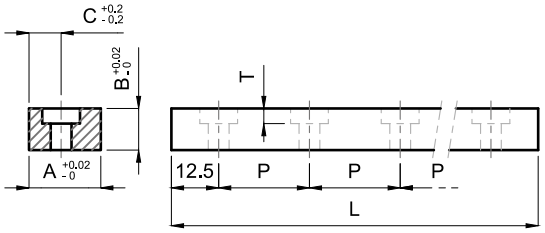

COD.	A	B	C	VITE - SCREW - SCHRAUBEN	T	P	L		
GPZ	17	6	7,5	M5	4	25	300	400	500
GPX	22	9	10	M6	5	25	300	400	500

Esempio di ordinativo: Codice *x L* ***Order example:*** *Code x L* ***Bestellbeispiel:*** *Code x L*

GUIDA A L
L-GUIDE
L-FÜHRUNG

GLZ / GLX

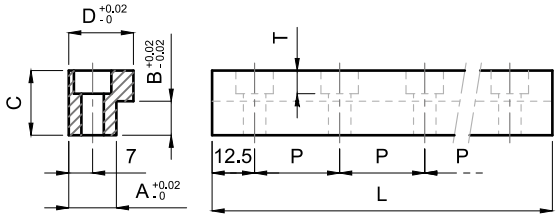

Materiale: W.Nr. 1.2510 Temprato
Material: W.Nr. 1.2510 Hardened
Werkstoff: W.Nr. 1.2510 Gehärtet

Durezza: 58-62 HRC
Hardness: 58-62 HRC
Härte: 58-62 HRC

COD.	A	B	C	D	VITE - SCREW - SCHRAUBEN	T	P	L		
GLZ	14	10	19	19	M6	6,5	25	300	400	500
GLX	14	14	24	19	M6	6,5	25	300	400	500

Esempio di ordinativo: Codice *x L* ***Order example:*** *Code x L* ***Bestellbeispiel:*** *Code x L*

GUIDA A T
T-GUIDE
T-FÜHRUNG

GTZ / GTX

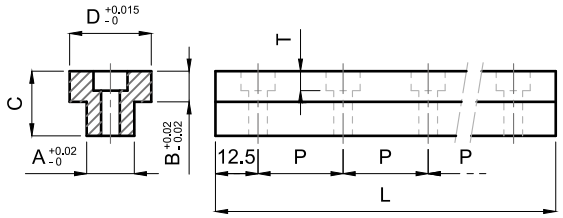

Materiale: W.Nr. 1.2510 Temprato
Material: W.Nr. 1.2510 Hardened
Werkstoff: W.Nr. 1.2510 Gehärtet

Durezza: 58-62 HRC
Hardness: 58-62 HRC
Härte: 58-62 HRC

COD.	A	B	C	D	VITE - SCREW - SCHRAUBEN	T	P	L	
GTZ	14	9	19	24	M6	6,5	25	300	500
GTX	14	10	24	24	M6	6,5	25	300	500

Esempio di ordinativo: Codice *x L* ***Order example:*** *Code x L* ***Bestellbeispiel:*** *Code x L*

GUIDA A L AUTOLUBRIFICANTE
SELF LUBRICATING L-GUIDE
L-SELBSTSCHMIERFÜHRUNGS

GL-BG

Materiale: CuZn24Al6 + Gr
Material: CuZn24Al6 + Gr
Werkstoff: CuZn24Al6 + Gr

Durezza: >180 HB
Hardness: >180 HB
Härte: >180 HB

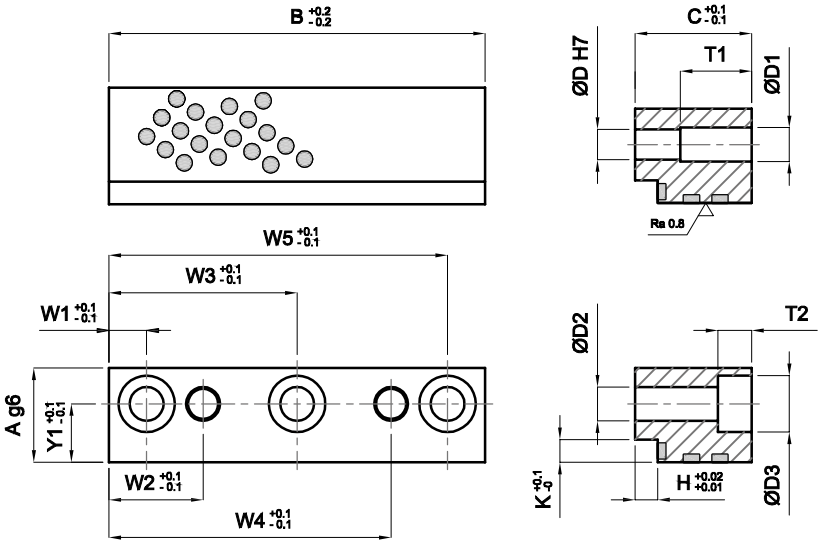

A	B	C	W1	W2	Y1	K	T1	T2	H	D	D1	D2	D3	W3	W4	W5
16	50	11	8	18	9,5	5	-	5,7	4	5	-	5,5	10	-	32	42
	71													-	53	63
	90													45	72	82
20	80	19	8	20	12	5	9,5	6,8	5	6	7	6,6	11	-	60	72
	100													-	80	92
	125													62,5	105	117
25	100	31	10	25	15,5	6	19	9	6	8	9	9	15	-	75	90
	125													-	100	115
	160													80	135	150
30	125	49	15	35	18	7	34	11	8	10	12	11	18	-	90	110
	160													-	125	145
	200													100	165	185

Esempio di ordinativo: AxB ***Order example:*** *AxB* ***Bestellbeispiel:*** *AxB*

GUIDA PIANA AUTOLUBRIFICANTE
SELF LUBRICATING FLAT GUIDE
FLACHFÜHRUNG

GP-BG

Materiale: CuZn24Al6
Material: CuZn24Al6
Werkstoff: CuZn24Al6

Durezza: > 180 HB
Hardness: > 180 HB
Härte: > 180 HB

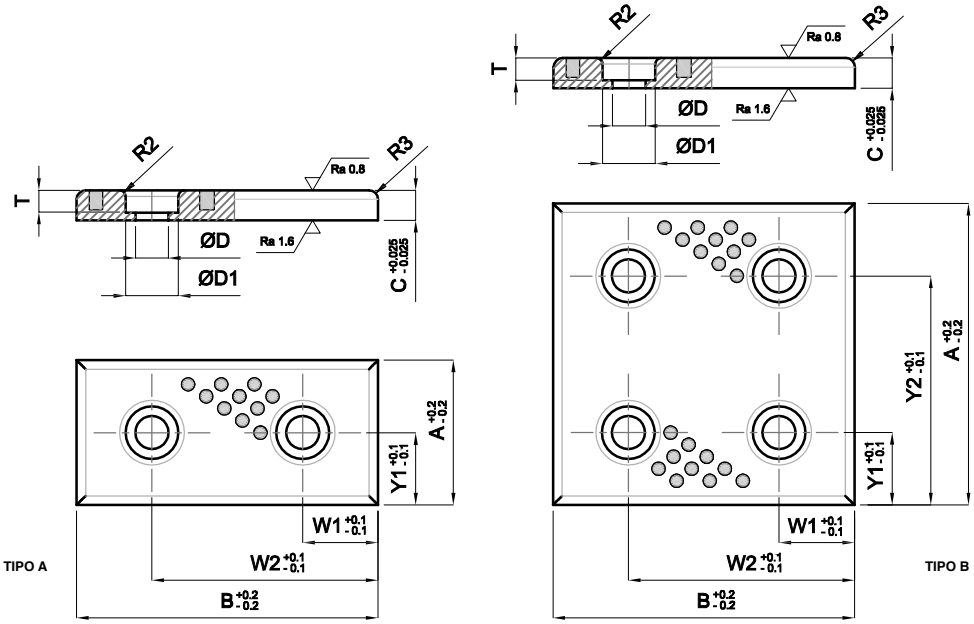

A	B	C	D	D1	T	Y1	Y2	TIPO	W1	W2
28	75	10	11	17,5	7,4	14	-	A	15	60
	100								25	75
	125								25	100
	150								25	125
38	75	10	11	17,5	7,4	19	-	A	15	60
	100								25	75
	125								25	100
	150								25	125
48	75	10	11	17,5	7,4	24	-	A	15	60
	100								25	75
	125								25	100
	150								25	125
	200								50	150
58	75	10	11	17,5	7,4	29	-	A	15	60
	100								25	75
	125								25	100
	150								25	125
	200								50	150
75	75	10	11	17,5	7,4	37,5	-	A	15	60
	100								25	75
	125								25	100
	150								25	125
	200								25	175
100	100	10	11	17,5	7,4	25	75	B	25	75
	125								25	100
	150								25	125
	200								25	175
	250								25	225
125	150	10	11	17,5	7,4	37,5	87,5	B	25	125
	200								25	175
	250								25	225
150	150	10	11	17,5	7,4	25	125	B	25	125
	200								25	175
	250								25	225

A	B	C	D	D1	T	Y1	Y2	TIPO	W1	W2
28	75	20	11	17,5	12	14	-	A	15	60
	100								25	75
	125								25	100
	150								25	125
38	75	20	11	17,5	12	19	-	A	15	60
	100								25	75
	125								25	100
	150								25	125
	200								25	175
48	75	20	11	17,5	12	24	-	A	15	60
	100								25	75
	125								25	100
	150								25	125
	200								25	175
58	75	20	11	17,5	12	29	-	A	15	60
	100								25	75
	150								25	125
75	125	20	11	17,5	12	37,5	-	A	25	100
	150								25	125
	200								25	175
100	100	20	11	17,5	12	25	75	B	25	75
	125								25	100
	150								25	125
	200								25	175
	250								25	225
	300								50	250
125	125	20	11	17,5	12	37,5	87,5	B	25	100
	150								25	125
	200								25	175
	250								25	225
	300								50	250
	350								75	275
150	150	20	11	17,5	12	25	125	B	25	125
	200								25	175
	250								25	225
	300								25	275

Esempio di ordinativo: AxBxC **Order example:** AxBxC **Bestellbeispiel:** AxBxC

PIASTRINE DI AGGIUSTAGGIO
PRESSURE PLATES
DRUCKPLATTEN

PST B-C-D

Materiale: W.Nr. 1.2162
Material: W.Nr. 1.2162
Werkstoff: W.Nr. 1.2162

Durezza: Superficie 58-62 HRC (Cuore 45HRC)
Hardness: Surface 58-62 HRC (Core 45HRC)
Härte: Oberfläche 58-62 HRC (Kern 45 HRC)

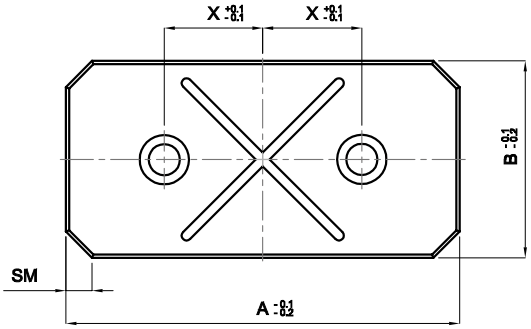

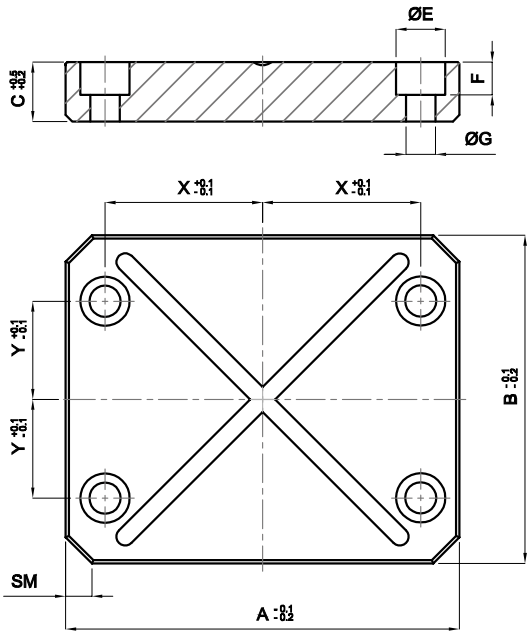

CODE	A	B	C	X	Y	E	F	G	SM
PST-B001	120	60	18,1	30	0	15	10	9	8
PST-B002	100	40	18,1	20	0	15	10	9	8
PST-B003	80	40	18,1	20	0	15	10	9	8
PST-B004	100	60	18,1	20	0	15	10	9	8
PST-B005	120	120	18,1	45	0	15	10	9	8
PST-C001	80	60	13,1	15	0	15	9	9	10
PST-C002	100	60	13,1	30	0	15	9	9	10
PST-C003	120	80	13,1	40	0	15	9	9	10
PST-C004	60	60	13,1	0	0	15	9	9	10
PST-C005	80	80	13,1	20	0	15	9	9	10
PST-C006	80	40	13,1	20	0	15	9	9	10
PST-C007	140	100	13,1	50	30	15	9	9	10
PST-C008	100	100	13,1	30	30	15	9	9	10
PST-C009	100	80	13,1	30	0	15	9	9	10
PST-D001	50	30	10,1	15	0	11	7	7	8
PST-D002	50	40	10,1	15	0	11	7	7	8
PST-D003	50	50	10,1	15	0	11	7	7	8
PST-D004	60	30	10,1	15	0	11	7	7	8
PST-D005	60	40	10,1	15	0	11	7	7	8
PST-D006	60	50	10,1	15	0	11	7	7	8
PST-D007	60	60	10,1	15	0	11	7	7	8
PST-D008	80	40	10,1	30	0	11	7	7	8
PST-D009	80	50	10,1	30	0	11	7	7	8
PST-D010	80	60	10,1	30	0	11	7	7	8
PST-D011	100	40	10,1	30	0	11	7	7	10
PST-D012	100	50	10,1	30	0	11	7	7	10
PST-D013	100	60	10,1	30	0	11	7	7	10
PST-D014	100	80	10,1	30	0	11	7	7	10
PST-D015	100	100	10,1	30	0	11	7	7	14
PST-D016	100	150	10,1	0	60	11	7	7	14
PST-D017	100	200	10,1	30	90	11	7	7	14
PST-D018	100	250	10,1	30	90	11	7	7	14
PST-S000	*	*	*	*	*	*	*	*	*

Esempio di ordinativo: Code ***Order example:*** *Code* ***Bestellbeispiel:*** *Code*

* Altre dimensioni disponibili a richiesta
**Other dimensions supplied on request*
**Andere Abmessungen auf Anfrage*

PIASTRINE DI AGGIUSTAGGIO
PRESSURE PLATES
DRUCKPLATTEN

PST R-S-T

Materiale: W.Nr. 1.3505
Material: W.Nr. 1.3505
Werkstoff: W.Nr. 1.3505

Durezza: 56-60 HRC
Hardness: 56-60 HRC
Härte: 56-60 HRC

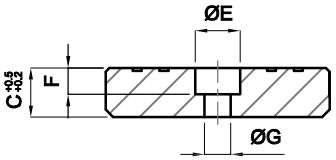

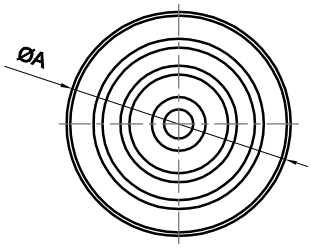

CODE	A	C	E	F	G
PST-R001	30	10,1	12	7	7
PST-R002	40	10,1	12	7	7
PST-R003	50	10,1	12	7	7
PST-R004	60	10,1	12	7	7
PST-R005	70	10,1	12	7	7
PST-R006	80	10,1	12	7	7
PST-R007	90	10,1	12	7	7
PST-R008	100	10,1	12	7	7
PST-S001	20	13,1	12	7	7
PST-S002	30	13,1	12	7	7
PST-S003	40	13,1	12	7	7
PST-S004	50	13,1	12	7	7
PST-S005	60	13,1	15	9	9
PST-S006	70	13,1	15	9	9
PST-S007	80	13,1	15	9	9
PST-S008	90	13,1	15	9	9
PST-S009	100	13,1	15	9	9
PST-T001	20	18,1	12	7	7
PST-T002	30	18,1	12	7	7
PST-T003	40	18,1	12	7	7
PST-T004	50	18,1	12	7	7
PST-T005	60	18,1	17	11	11
PST-T006	70	18,1	17	11	11
PST-T007	80	18,1	17	11	11
PST-T008	90	18,1	17	11	11
PST-T009	100	18,1	17	11	11
PST-S000	*	*	*	*	*

Esempio di ordinativo: Code **Order example:** *Code* **Bestellbeispiel:** *Code*

* Altre dimensioni disponibili a richiesta
**Other dimensions supplied on request*
**Andere Abmessungen auf Anfrage*

ALTRE VERSIONI DISPONIBILI A RICHIESTA
OTHER VERSIONS AVAILABLE ON REQUEST
ANDERE AUSFÜHRUNGEN AUF ANFRAGE

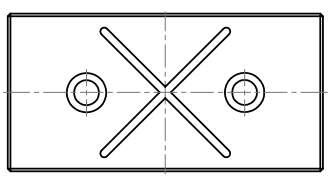
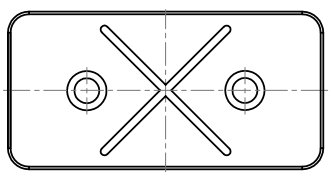
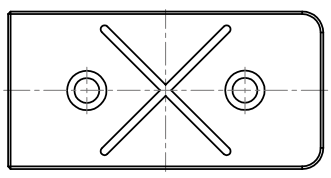

RITENSORE PER CORSOIO REGOLABILE

ELASTIC CLAMP FOR ADJUSTABLE SLIDE

SCHIEBERSICHERUNG, EINSTELLBAR

RCR

Materiale: Acciaio temprato
Material: Hardened steel
Werkstoff: Gehärteter Stahl

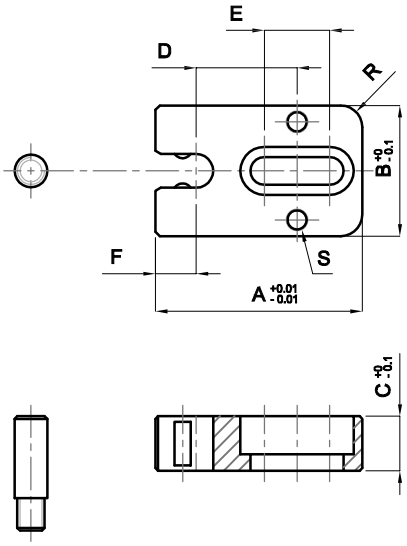

COD.	A	B	C	D	E	F	G	I	L	M	V	R	S	KG.
RCR-10	38	24	10	18,5	12	7,5	6	15	6	M5	M5x15	4	4	10
RCR-20	50	36	12	25,5	15	9	8	19	8	M6	M6x15	6	5	20
RCR-40	64	46	16	33	19	12	12	23	10	M10	M8x20	8	6	40

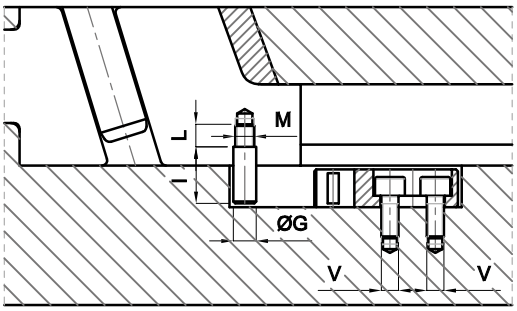

Esempio di ordinativo: Codice **Order example:** Code **Bestellbeispiel:** Code

RITENSORE PER CORSOIO
SLIDE RETAINER
SCHIEBERSICHERUNG

RCS

Materiale: W.Nr. 1.6523
Material: W.Nr. 1.6523
Werkstoff: W.Nr. 1.6523

Durezza: 58-62 HRC
Hardness: 58-62 HRC
Härte: 58-62 HRC

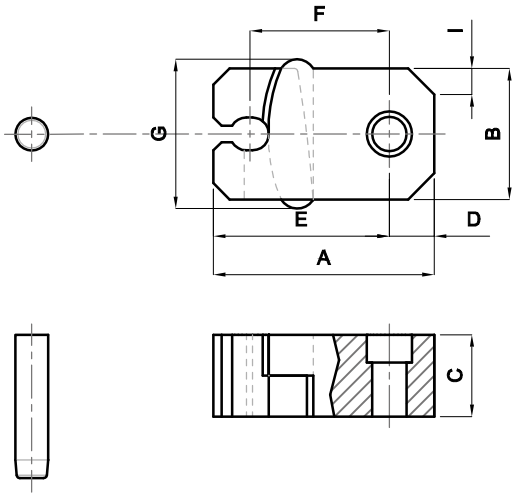

COD.	A	B	C	D	E	F	G	I	K	L	O	P	R	KG.
RCS-10	38	19	16	7	31	24,89	25	3,5	6	32	8,5	6	M5	10
RCS-20	54	32	20	11	43,0	34,93	36	6	8	40	10,5	8	M6	20
RCS-40	85	45	30	18	67,0	53,98	49	9	10	60	17	10	M8	40

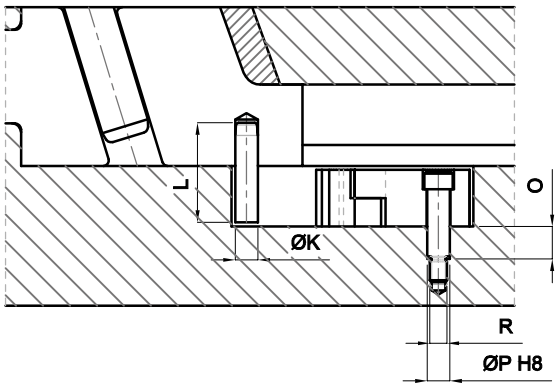

Esempio di ordinativo: Code **Order example:** Code **Bestellbeispiel:** Code

RITENSORE RETTANGOLARE PER CORSOIO
RECTANGULAR SLIDE RETAINER
SCHIEBERHALTE RECHTECKIGE

SLI-1 / SLI-2

Materiale: W.Nr. 1.3505 Temprato
Material: W.Nr. 1.3505 Hardened
Werkstoff: W.Nr. 1.3505 Gehärtet

Durezza: 56-60 HRC
Hardness: 56-60 HRC
Härte: 56-60 HRC

Temp. Max: 250°C
Max Temp.: 250°C
Max Temp.: 250°C

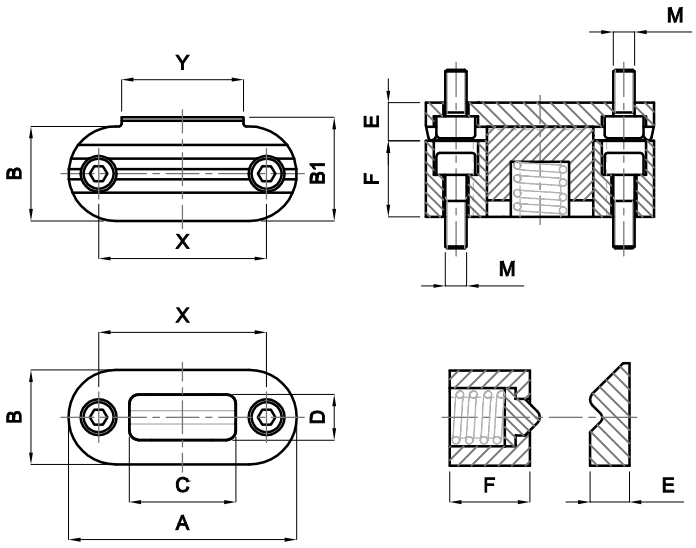

COD.	A	B	B1	C	D	E	F	X	Y	M	KG.	EXTRA CORSA
												Over stroke *Extra hub*
SLI-1	37,95	15,75	17,27	17,78	7,62	6,32	12,67	27,94	20,38	M3	11	1,25 - 1,90
SLI-2	58,22	25,30	26,89	26,67	11,43	9,78	21,84	41,91	27,94	M6	22	0,65 - 1,25

Esempio di ordinativo: Codice ***Order example:*** *Code* ***Bestellbeispiel:*** *Code*

RITENSORE TONDO PER CORSOIO
ROUND SLIDE RETAINER
RUNDSCHIEBERHALTE

SLI-3

Materiale: W.Nr. 1.3505 Temprato
Material: W.Nr. 1.3505 Hardened
Werkstoff: W.Nr. 1.3505 Gehärtet

Durezza: 56-60 HRC
Hardness: 56-60 HRC
Härte: 56-60 HRC

Temp. Max: 250°C
Max Temp.: 250°C
Max Temp.: 250°C

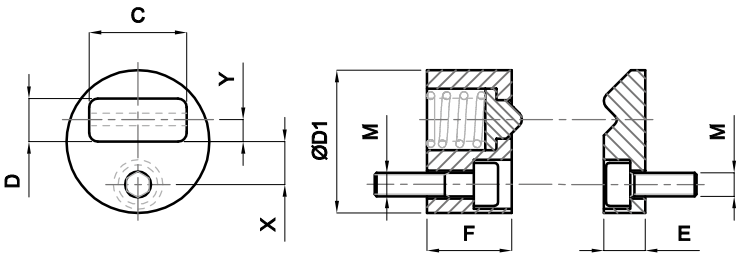

COD.	D1	C	D	E	F	X	Y	M	KG.	EXTRA CORSA
										Over stroke *Extra hub*
SLI-3	12,65	8,64	3,8	3,68	7,49	3,8	1,9	M2	3,5	0,50 - 0,75

Esempio di ordinativo: Codice ***Order example:*** *Code* ***Bestellbeispiel:*** *Code*

RITENSORE PER CORSOIO
SLIDE RETAINER
SCHIEBERHALTE

SLI-1 / 2 / 3

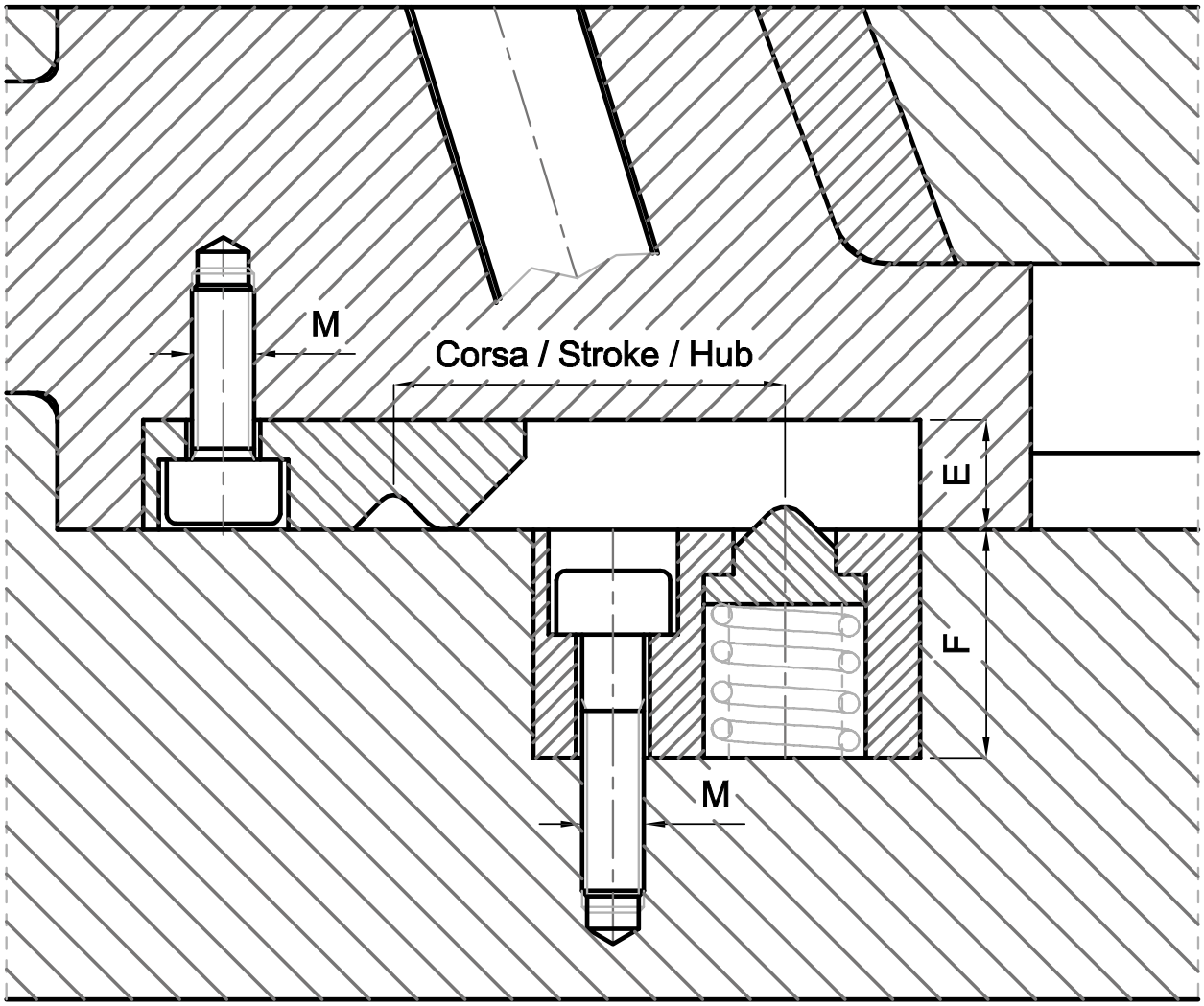

CONTACOLPI
CYCLE COUNTER
HUBZÄHLER

CYC

Materiale: Poliammide + FV
Material: Polyammide + FV
Werkstoff: Polyammide + FV

Temp. Max: 120°C
Max Temp.: 120°C
Max Temp.: 120°C

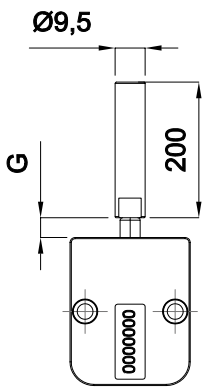

CYC-B

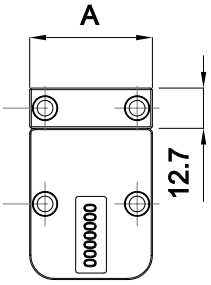

CYC-A

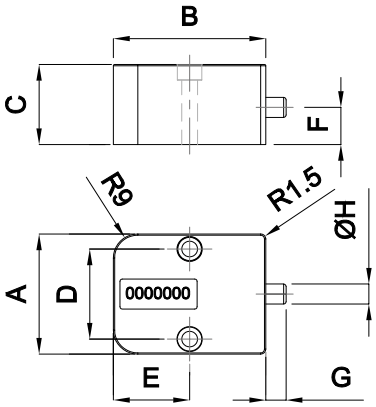

CYC

A	B	C	D	E	F	G	H	VITE
37,8	47,6	25	28,4	23,8	11,8	4,5	6,35	M4

Esempio di ordinativo: CYC ***Order example:*** *CYC - A* ***Bestellbeispiel:*** *CYC - B*

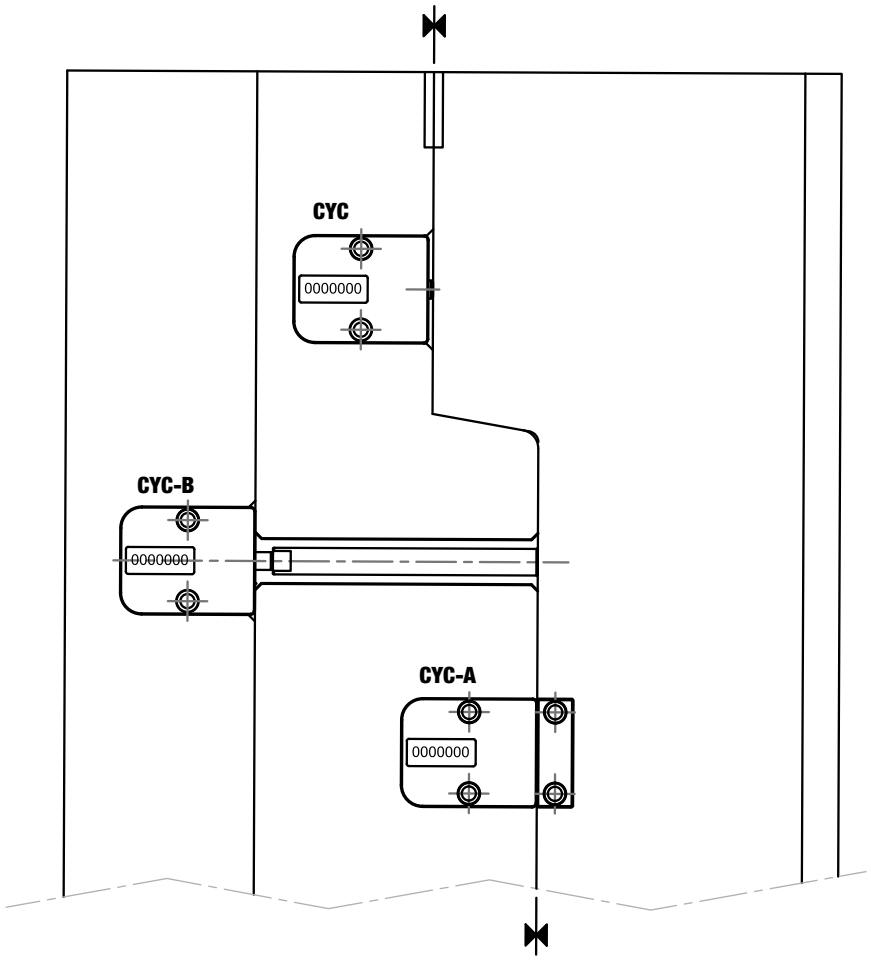

CONTACOLPI TONDO
ROUND CYCLE COUNTER
RUNDE HUBZÄHLER

CYC - R / L

Materiale: Poliammide + FV
Material: Polyammide + FV
Werkstoff: Polyammide + FV

Temp. Max: 120°C
Max Temp.: 120°C
Max Temp.: 120°C

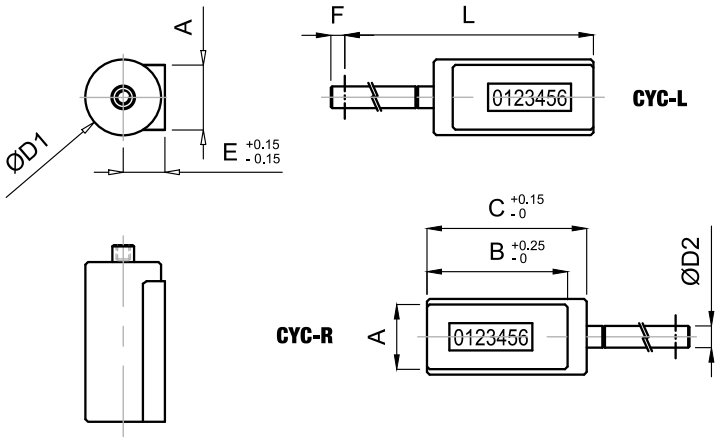

COD.		L	A	B	C	D1	D2	E	F
CYC R56	CYC L56	56	19	41.25	46.75	22	6.75	12.5	4
CYC R66	CYC L66	66							
CYC R76	CYC L76	76							
CYC R96	CYC L96	96							
CYC R116	CYC L116	116							
CYC R196	CYC L196	196							

Esempio di ordinativo: COD. ***Order example:*** *COD.* ***Bestellbeispiel:*** *COD.*

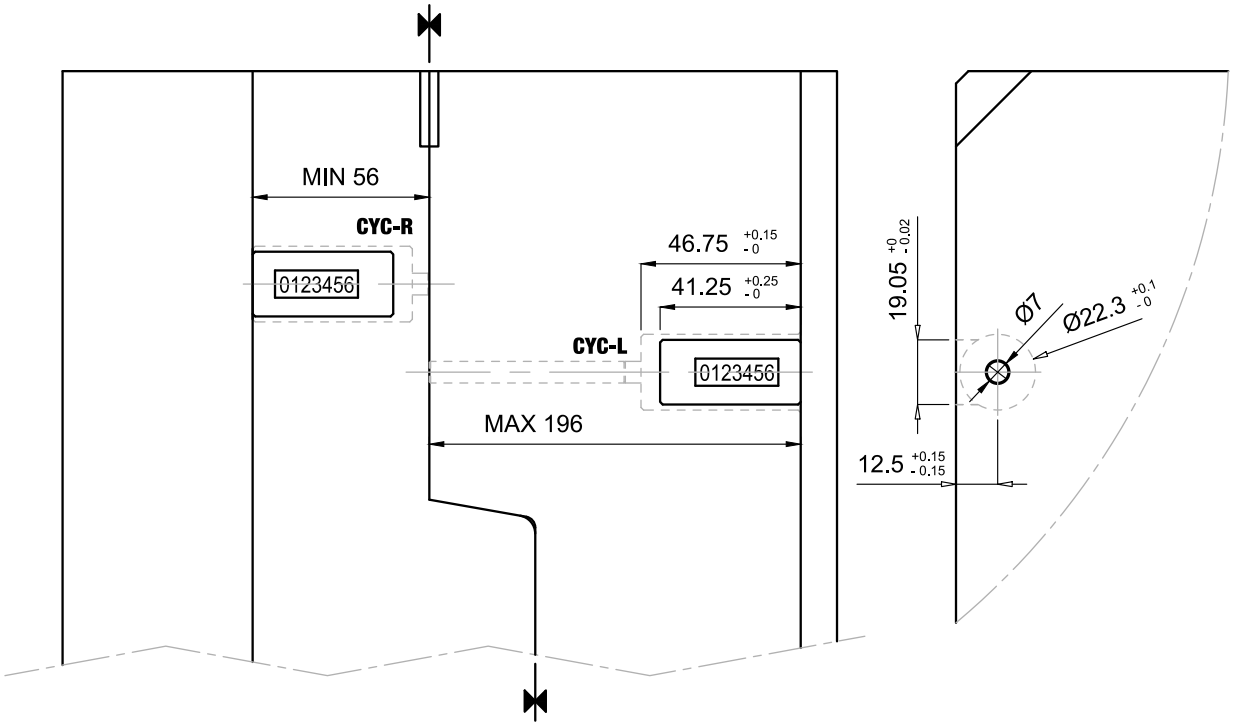

TRASCINATORE
PULLER
MITNEHMER

ET

Materiale: Acciaio + Nylon
Material: Steel + Nylon
Werkstoff: Stahl + Nylon

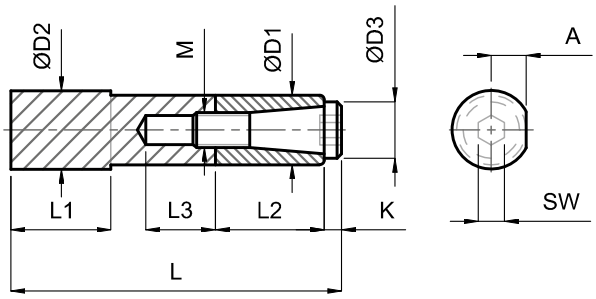

D1	D2	D3	M	A	K	SW	L	L1	L2	L3
16	18	13	8	8	4	6	72	23	25	14

Esempio di ordinativo: D1 ***Order example:*** *D1* ***Bestellbeispiel:*** *D1*

TRASCINATORE PER DOPPIA ESTRAZIONE
TWO STAGES EJECTOR, TRAILING TYPE
ZWEISTUFENAUSWERFER NACHLAUFEND

AS

Materiale: Acciaio
Material: Steel
Werkstoff: Stahl

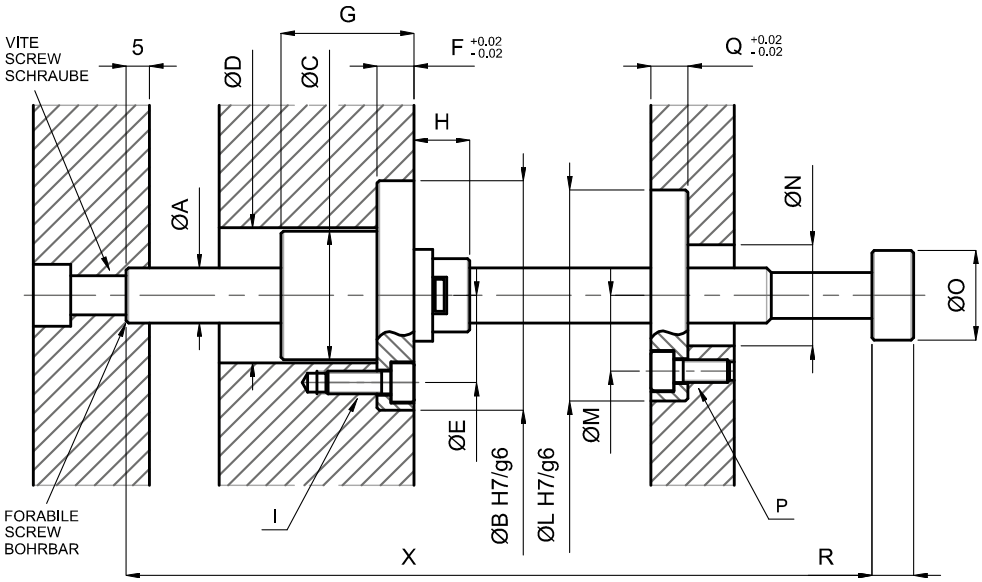

COD.	A	B	C	D	E	F	G	H	I	L	M	N	O	P	Q	R	X	VITE	CARICO MAX
																		SCREW SCHRAUBEN	*MAX LOAD* MAX ZULÄSSIGE
AS-12x100	12	50	29	29,5	38	8	21,5	12	M5	46	33	22	19,5	M5	8	9	100	M8	Kg.100
AS-12x200	12	50	29	29,5	38	8	21,5	12	M5	46	33	22	19,5	M5	8	9	200	M8	Kg.100
AS-16x100	16	70	41	41,5	52	13	28	17	M8	70	52	33	29	M8	13	12	100	M10	Kg.300
AS-16x200	16	70	41	41,5	52	13	28	17	M8	70	52	33	29	M8	13	12	200	M10	Kg.300

Esempio di ordinativo: Codice ***Order example:*** *Code* ***Bestellbeispiel:*** *Code*

LEVA
LEVER
HEBEL

ZH 90 / ..

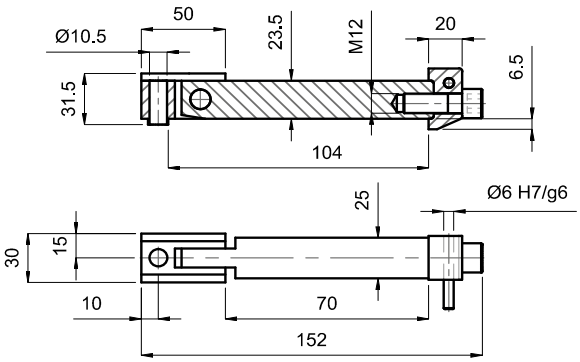

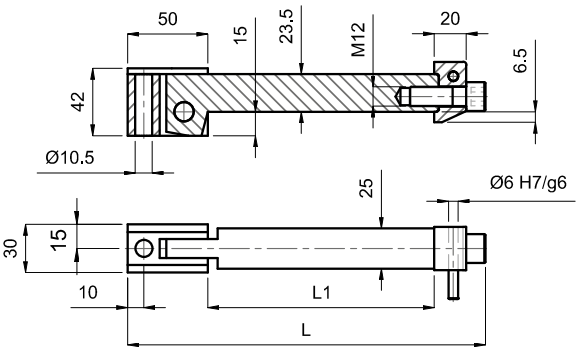

Materiale: Acciaio
Material: Steel
Werkstoff: Stahl

TIPO - TYPE -TYP	COD.
1	ZH 90/1

L1	L	TIPO *TYPE* *TYP*	COD.
170	252	2	ZH 90/2
220	302	3	ZH 90/3
270	352	4	ZH 90/4
90	172	1 BIS	ZH 90/1 BIS

Esempio di ordinativo: Codice ***Order example:*** *Code* ***Bestellbeispiel:*** *Code*

BARRA DI APPOGGIO
SUPPORT BAR
AUFLAGESTANGE

ZH 90 / 0..

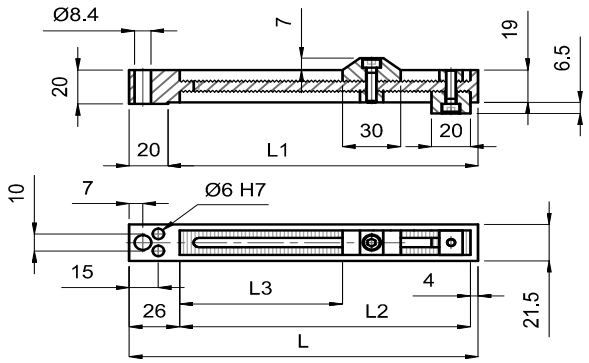

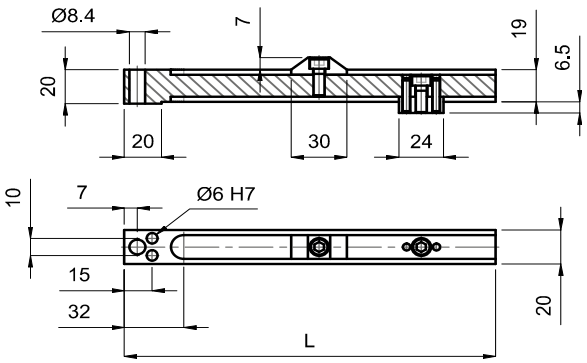

Barra per Box R - Bar for R Box - Stab für R Box

L3 MAX	L2	L1	L	TIPO *TYPE* *TYP*	COD.
60	110	120	140	01	ZH 90/01
124	174	184	204	02	ZH 90/02
170	220	230	250	06	ZH 90/06

Barra per Fix Box - Bar for Fix Box - Stab für Fix Box

L	TIPO *TYPE* *TYP*	COD.
200	03	ZH 90/03
250	04	ZH 90/04
300	05	ZH 90/05

Esempio di ordinativo: Codice ***Order example:*** *Code* ***Bestellbeispiel:*** *Code*

DISPOSITIVO EXTRA COMPLETO
COMPLETE EXTRA DEVICE
SONDERVORRICHTUNG KOMPLETT

ZH 91 / ..

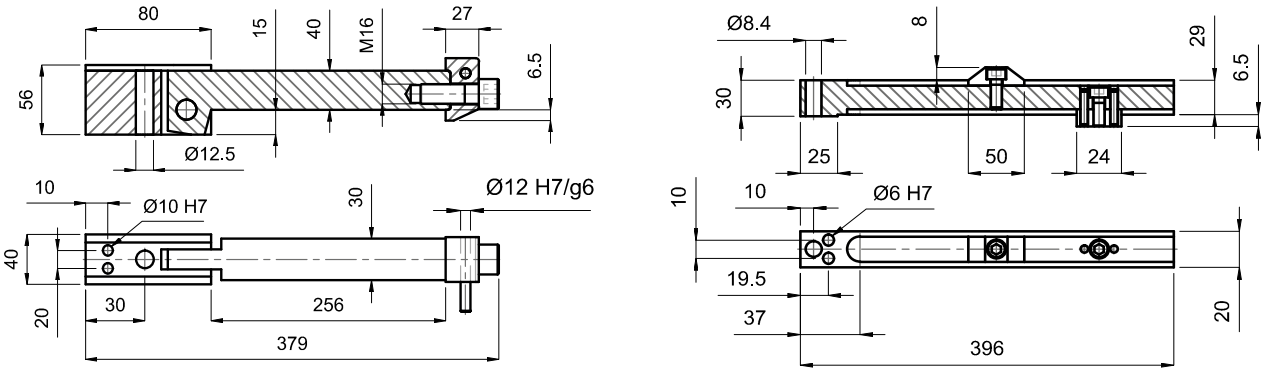

Materiale: Acciaio
Material: Steel
Werkstoff: Stahl

COD.	
ZH 91/A	ZH 91/B

Esempio di ordinativo: Codice **Order example:** *Code* **Bestellbeispiel:** *Code*

BOX PREIMPOSTATO
PRE-SET BOX
VOREINGESTELLTE BOX

BOX

Materiale: Acciaio
Material: Steel
Werkstoff: Stahl

COD.	COMPOSIZIONI STANDARD - STANDARD COMPOSITIONS - STANDARDKOMPOSITIONEN		
BOX 140 R	2 x ZH 90/1	+	2 x ZH 90/01
BOX 200 R	2 x ZH 90/2	+	2 x ZH 90/02
BOX 250 R	2 x ZH 90/3	+	2 x ZH 90/06
BOX 140 BIS	2 x ZH 90/1 BIS	+	2 x ZH 90/01
BOX 200 FIX	2 x ZH 90/2	+	2 x ZH 90/03
BOX 250 FIX	2 x ZH 90/3	+	2 x ZH 90/04
BOX 300 FIX	2 x ZH 90/4	+	2 x ZH 90/05
BOX 400 FIX	2 x ZH 91/A	+	2 x ZH 91/B

Esempio di ordinativo: Codice **Order example:** *Code* **Bestellbeispiel:** *Code*

DISPOSITIVO AGGANCIO / SGANCIO REGOLABILE CON FERMO PIASTRA

ADJUSTABLE LOCKING-UNLOCKING DEVICE WITH PLATE CATCH

FLACH KLINKENZUG MIT PLATTENHALTER

Funzionamento: Durante l'apertura dello stampo la molla a lamella (13) tiene l'asta (9) nella posizione di trascinamento. L'asta è ancorata alla sua base (15) con un perno (12) che ne permette la rotazione. L'aggancio della piastra da trascinare al dispositivo è garantito dal contatto fra il blocchetto temperato (11) che si fissa con due viti e la testa (10) che viene applicata all'asta. La lunghezza dell'asta (9) può essere accorciata, in quanto non temprata. La spina di sganciamento (14) è fissata nella testa (10) del dispositivo ed il movimento di apertura dello stampo la fa scorrere lungo la barra di appoggio (1) su cui viene fissato il salterello (2). La zigrinatura (3) consente un posizionamento preciso del salterello. Quando la spina di sganciamento (14) incontra e supera il saltarello (2) la forza della molla (13) viene vinta e l'asta si solleva effettuando lo sganciamento della piastra. Il blocchetto di sicurezza (6) può essere fissato sull'asta regolabile con una vite (8) ed un fermo (7) per impedire alla piastra, ormai sganciata, di superare l' apertura desiderata. Durante la chiusura stampo, il salterello (2) viene scavalcato dalla spina (14) ed il sistema ritorna nella posizione iniziale.

Montaggio: La base (15) viene inserita in una sede e fissata con una vite sulla piastra mobile. Il blocchetto (11) viene fissato con 2 viti, mentre la barra di appoggio (1) viene fissata con una vite e due spine cilindriche sulla piastra fissa. La regolazione del saltarello (2) avviene svitando parzialmente una vite (5) e posizionandolo nel punto desiderato. Il bloccaggio avviene grazie ed un fermo (4) posizionato sul lato opposto del salterello. Lo stesso procedimento è valido per il fermo piastra (3) e relativa vite (8) e fermo (7). Con questo sistema è possibile regolare l'apertura delle piastre anche dopo il montaggio del dispositivo. Il modello FIX (Tipo 03, 04, 05) non prevede la regolazione del salterello, la cui posizione viene definita con precisione prima dell'installazione.

Operation: On opening the mould, the foil spring (13) holds the rod (9) in a dragging position. The rod is anchored to its base (15) by means of a bolt (12) that allows for its rotation. The plate to be dragged is coupled with the device by the contact between the hardened block (11) secured by means of two screws and the head (10) that is applied to the rod. The length of the rod (9) can be shortened since it is not hardened. The decoupling pin (14) is secured in the head (10) of the device and the movement intended to open the mould lets it slide along the support bar (1) onto which the cam is secured (2). The knurl (3) allows for a precise positioning of the cam. When the decoupling pin (14) encounters and gets through the cam (2), the force of the spring (13) is overcome and the rod lifted, thus decoupling the plate. The safety block (6) can be secured onto the adjustable rod by means of a screw (8) and a retainer (7) to prevent the plate – decoupled by now – to exceed the opening you wish. On closing the mould, the cam (2) is overridden by the pin (14) and the system moves back to its initial position.

Assembly: The base (15) is inserted into a seat and secured to the mobile plate by means of a screw. The block (11) is secured by means of 2 screws, whereas the support bar (1) is secured to the fixed plate by means of a screw and two parallel pins. The cam (2) is regulated by partially unscrewing a screw (5) and positioning it in the point you wish. Locking occurs by means of a retainer (4) opposite to the cam. The same procedure is applicable for the plate retainer (3) as well as the relative screw (8) and retainer (7). This system enables the operator to regulate the opening of the plates even after the device assembly. The FIX model (Type 03, 04, 05) does not provide for the regulation of the cam, whose position is accurately defined before installation.

Funktionsweise: Während der Öffnung des Werkzeugs hält die Feder der Lamelle (13) die Strebe (9) in Zugposition. Die Strebe ist mit einem Stift (12), der die Drehung ermöglicht, an ihrem Sockel (15) verankert. Die Befestigung der zu ziehenden Platte an der Vorrichtung wird durch den Kontakt zwischen dem gehärteten Block (11) gewährleistet, der mit zwei Schrauben befestigt ist, und dem Kopf (10), der an der Strebe angebracht wird. Die Länge der Strebe (9) kann verkürzt werden, da diese nicht gehärtet ist. Der Freigabestift (14) ist an dem Kopf (10) der Vorrichtung befestigt und die Öffnung des Werkzeugs lässt ihn an der Stützstrebe (1) entlanglaufen, an dem der Nocken (2) befestigt ist. Die Riffelung (3) ermöglicht eine genaue Positionierung des Nockens. Wenn der Freigabestift (14) der Nocken (2) trifft und übersteigt, wird die Kraft der Feder (13) überwunden und die Strebe wird angehoben, wodurch die Platte freigegeben wird. Der Sicherheitsblock (6) kann mit einer Schraube (8) und einer Halterung (7) an der einstellbaren Strebe befestigt werden, damit die freigegebene Platte nicht die gewünschte Öffnung übersteigt. Während der Schließung des Werkzeugs wird der Nocken (2) von dem Stift (14) überwunden und das System kehrt in die Ausgangsposition zurück.

Montage: Der Sockel (15) wird in einen Sitz eingesetzt und mit einer Schraube an der beweglichen Platte befestigt. Der Block (11) wird mit 2 Schrauben befestigt, während die Stützstrebe (1) mit einer Schraube und zwei zylinderförmigen Stiften an der festen Platte befestigt wird. Die Einstellung des Nockens (2) erfolgt durch Lösen einer Schraube (5) und die Positionierung an den gewünschten Punkt. Die Blockierung erfolgt durch eine gegenüber von dem Nocken positionierte Halterung (4). Dieser Vorgang dient auch für die Plattenhalterung (4), die entsprechende Schraube (8) und die Halterung (7). Mit diesem System kann die Öffnung der Platte auch nach Montage der Vorrichtung eingestellt werden. Das Modell FIX (Typ 03, 04, 05) sieht keine Einstellung des Nockens vor, deren Position vor der Installation genau festgelegt werden muss.

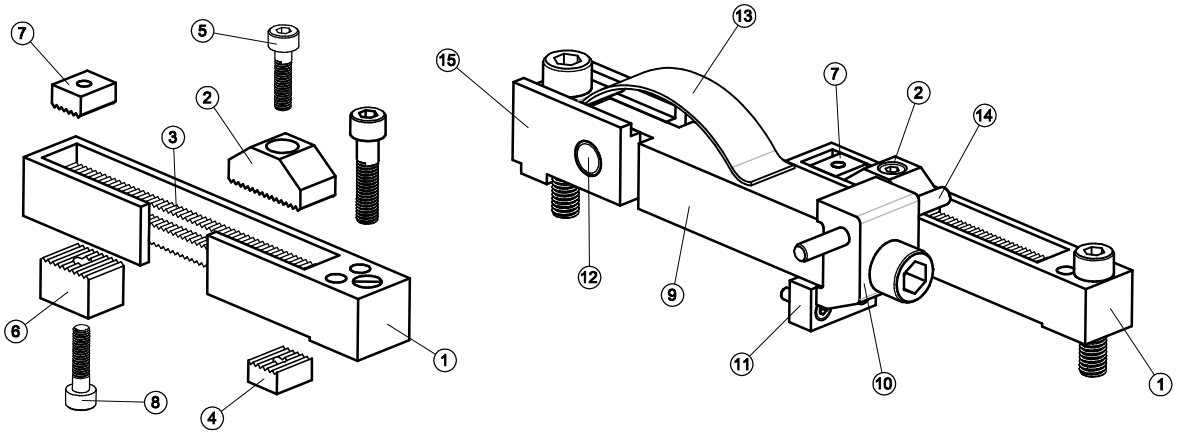

DISPOSITIVO AUTOMATICO DI ESTRAZIONE
AUTOMATIC EJECTOR DEVICE
WERKZEUGKUPPLUNG

AG-S

Materiale: Acciaio
Material: Steel
Werkstoff: Stahl

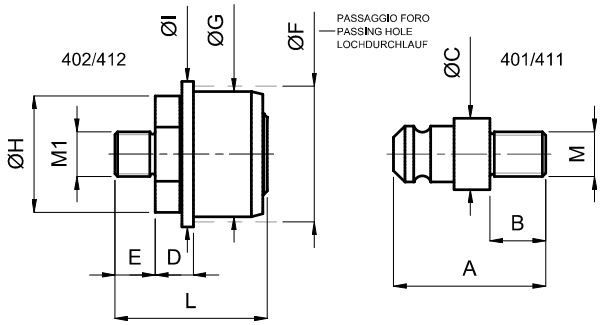

402 ⟷ **401** 2400 Kg
412 ⟷ **411** 3200 Kg

COD.	A	B	C	M
401	55	20	26	10x1,5
				12x1,75
				14x2
				16x2
411	68	25	35	16x2
				18x2,5
				20x2,5
				24x3
				27x3
				30x3,5

COD.	D	E	F	G	H	I	L	M1
402	*	15	40	38	38	48	52	16x1,5
412	#	18	58	56	52	65	68	16x1,5
								18x1,5
								20x1,5
								24x1,5
								27x1,5
								30x1,5

Esempio di ordinativo: 401xM + 402xM1 / 411xM + 412xM1
Order example: 401xM + 402xM1 / 411xM + 412xM1
Bestellbeispiel: 401xM + 402xM1 / 411xM + 412xM1

*** Aperto/*Open/Geöffnet*:** 13
*** Chiuso/*Close/Geschlossen*:** 13.5

 # Aperto/*Open/Geöffnet*: 17
 # Chiuso/*Close/Geschlossen*: 18

DISPOSITIVO AUTOMATICO DI ESTRAZIONE
AUTOMATIC EJECTOR DEVICE
WERKZEUGKUPPLUNG

AG-S

Funzionamento:
1) Iniezione materiale a stampo chiuso (vedere figura 1).
2) Stampo in posizione di estrazione. Il perno fissato sull'estrattore della macchina si aggancia al corpo del dispositivo, permettendo l'estrazione del pezzo stampato (vedere figura 2).
3) Prima di effettuare la chiusura dello stampo, il perno agganciato all'estrattore della macchina consente, tramite il corpo del dispositivo, il ritorno del tavolino nella posizione di sicurezza. A questo punto è possibile eseguire la chiusura dello stampo, senza che i carrelli interferiscano con gli estrattori (vedere figura 3).

Montaggio: Fissare il corpo del dispositivo sul tavolino d'estrazione ed il perno sull'estrattore della macchina. Questo dispositivo è consigliato per gli stampi con carrelli, in quanto garantisce che questl ultimi non interferiscano con le spine di estrazione od estrattori.

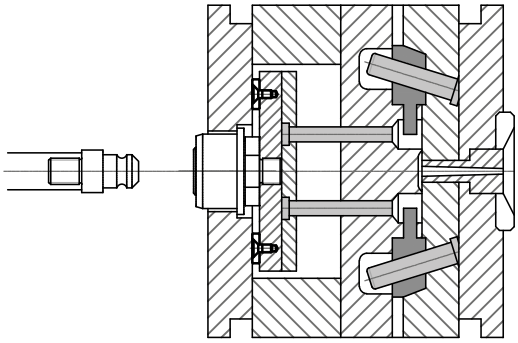

Figura 1 - Figure 1 - Abbildung 1

Operation:
1) Material is injected into the closed die (see Figure 1).
2) Die in position for ejection. The pin fastened to the machine ejector locks on to the body of the device, allowing the moulded part to be ejected (see Figure 2).
3) Before die closing, the pin locked to the machine ejector allows, using the body of the device, the stripper plate to return to its safety position. At this point, die closing is possible without the trolleys interfering with the ejectors (see Figure 3).

Assembly: Fasten the body of the device to the stripper plate and the pin to the machine ejector. This device is recommended for dies with trolleys as it guarantees that the trolleys do not interfere with the ejector pins or the ejectors.

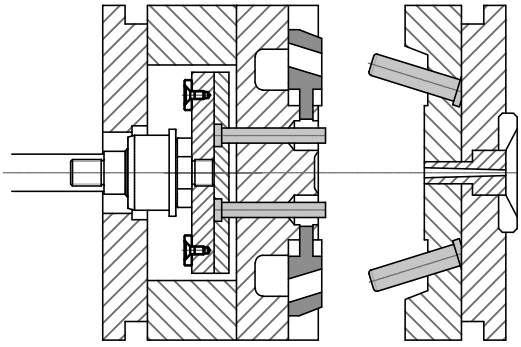

Figura 2 - Figure 2 - Abbildung 2

Funktionsweise:
1) Einspritzen des Materials bei geschlossener Form (siehe Abbildung 1).
2) Form in Auswerferposition. Der auf dem Auswerfer dem Maschine befestigte Stift hackt sich im Gehäuse der Vorrichtung ein und ermöglicht so das Auswerfen des geformten Teils (siehe Abbildung 2).
3) Vor dem Schließen der Form erlaubt der in den Auswerfer der Maschine eingehakte Stift, mittels des Vorrichtungskörpers, die Rückkehr des Auswerferpakets in die Sicherheitsposition. Jetzt kann die Form geschlossen werden, ohne dass die Schieber mit den Auswerfern interferieren (siehe Abbildung 3).

Montage: Den Körper der Vorrichtung auf dem Auswerferpaket und den Stift am Auswerfer der Maschine befestigen. Diese Vorrichtung wird für Schieberformen empfohlen, da sie dafür sorgt, dass letztere nicht mit den Auswerferstiften oder Auswerfern interferieren.

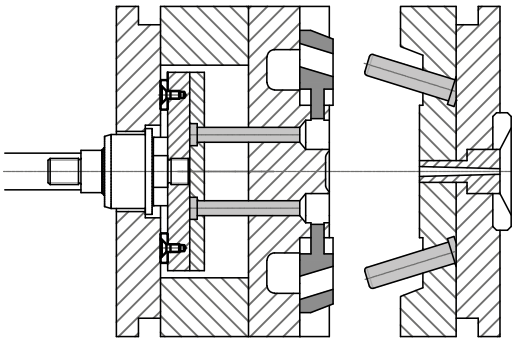

Figura 3 - Figure 3 - Abbildung 3

ANELLO DI SICUREZZA PER ALBERI

CIRCLIP FOR AXLES

SEEGERRING FÜR WELLEN

SEG-1

DIN 471

Materiale: W.Nr. 1.1248 Temprato
Material: W.Nr. 1.1248 Hardened
Werkstoff: W.Nr. 1.1248 Gehärtet

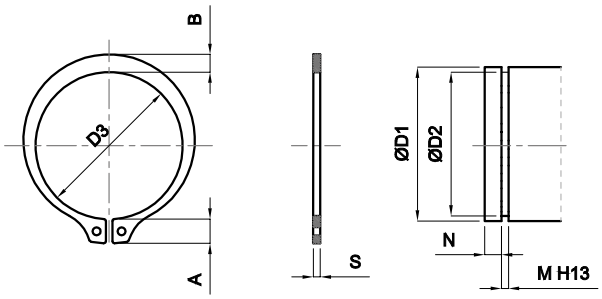

D1	S	D3	A MAX	B	D2	M	N MIN
4	0,4	3,7	2,2	0,9	3,8	0,5	0,30
5	0,6	4,7	2,5	1,1	4,8	0,7	0,30
6	0,7	5,6	2,7	1,3	5,7	0,8	0,45
7	0,8	6,5	3,1	1,4	6,7	0,9	0,45
8	0,8	7,4	3,2	1,5	7,6	0,9	0,60
9	1,0	8,4	3,3	1,7	8,6	1,1	0,60
10	1,0	9,3	3,3	1,8	9,6	1,1	0,60
11	1,0	10,2	3,3	1,8	10,5	1,1	0,75
12	1,0	11,0	3,3	1,8	11,5	1,1	0,75
13	1,0	11,9	3,4	2,0	12,4	1,1	0,90
14	1,0	12,9	3,5	2,1	13,4	1,1	0,90
15	1,0	13,8	3,6	2,2	14,3	1,1	1,10
16	1,0	14,7	3,7	2,2	15,2	1,1	1,20
17	1,0	15,7	3,8	2,3	16,2	1,1	1,20
18	1,2	16,5	3,9	2,4	17,0	1,3	1,50
19	1,2	17,5	3,9	2,5	18,0	1,3	1,50
20	1,2	18,5	4,0	2,6	19,0	1,3	1,50
21	1,2	19,5	4,1	2,7	20,0	1,3	1,50
22	1,2	20,5	4,2	2,8	21,0	1,3	1,50
24	1,2	22,2	4,4	3,0	22,9	1,3	1,70
25	1,2	23,2	4,4	3,0	23,9	1,3	1,70
26	1,2	24,2	4,5	3,1	24,9	1,3	1,70
28	1,5	25,9	4,7	3,2	26,6	1,6	2,10
29	1,5	26,9	4,8	3,4	27,6	1,6	2,10
30	1,5	27,9	5,0	3,5	28,6	1,6	2,10
32	1,5	29,6	5,2	3,6	30,3	1,6	2,60
34	1,5	31,5	5,4	3,8	32,3	1,6	2,60
35	1,5	32,2	5,6	3,9	33,0	1,6	3,00
36	1,75	33,2	5,6	4,0	34,0	1,85	3,00
38	1,75	35,2	5,8	4,2	36,0	1,85	3,00
40	1,75	36,5	6,0	4,4	37,5	1,85	3,80
42	1,75	38,5	6,5	4,5	39,5	1,85	3,80
45	1,75	41,5	6,7	4,7	42,5	1,85	3,80
48	1,75	44,5	6,9	5,0	45,5	1,85	3,80
50	2	45,8	6,9	5,1	47	2,15	4,50
52	2	47,8	7	5,2	49	2,15	4,50
55	2	50,8	7,2	5,4	52	2,15	4,50
56	2	51,8	7,3	5,5	53	2,15	4,50
58	2	53,8	7,3	5,6	55	2,15	4,50
60	2	55,8	7,4	5,8	57	2,15	4,50
62	2	57,8	7,5	6	59	2,15	4,50
63	2	58,8	7,6	6,2	60	2,15	4,50
65	2,5	60,8	7,8	6,3	62	2,65	4,50

D1	S	D3	A MAX	B	D2	M	N MIN
68	2,5	63,5	8	6,5	65	2,65	4,50
70	2,5	65,5	8,1	6,6	67	2,65	4,50
72	2,5	67,5	8,2	6,8	69	2,65	4,50
75	2,5	70,5	8,4	7	72	2,65	4,50
78	2,5	73,5	8,6	7,3	75	2,65	4,50
80	2,5	74,5	8,6	7,4	76,5	2,65	5,3
82	3	76,5	8,7	7,6	78,5	2,65	5,3
85	3	79,5	8,7	7,8	81,5	3,15	5,3
88	3	82,5	8,8	8	84,5	3,15	5,3
90	3	84,5	8,8	8,2	86,5	3,15	5,3
95	3	89,5	9,4	8,6	91,5	3,15	5,3
100	4	94,5	9,6	9	96,5	3,15	5,3
105	4	98	9,9	9,3	101	4,15	6
110	4	103	10,1	9,6	106	4,15	6
115	4	108	10,6	9,8	111	4,15	6
120	4	113	11	10,2	116	4,15	6
125	4	118	11,4	10,4	121	4,15	6
130	4	123	11,6	10,7	126	4,15	6
135	4	128	11,8	11	131	4,15	6
140	4	133	12	11,2	136	4,15	6
145	4	138	12,2	11,5	141	4,15	7,5
150	4	142	13	11,8	145	4,15	7,5
155	4	146	13	12	150	4,15	7,5
160	4	151	13,3	12,2	155	4,15	7,5
165	4	155,5	13,5	12,5	160	4,15	7,5
170	4	160,5	13,5	12,9	165	4,15	7,5
175	4	165,5	13,5	12,9	170	4,15	7,5
180	4	170,5	14,2	13,5	175	4,15	7,5
185	4	175,5	14,2	13,5	180	4,15	7,5
190	4	180,5	14,2	14	185	4,15	7,5
195	4	185,5	14,2	14	190	4,15	7,5
200	4	190,5	14,2	14	195	4,15	7,5
210	5	198	14,2	14	204	5,15	9
220	5	208	14,2	14	214	5,15	9
230	5	218	14,2	14	224	5,15	9
240	5	228	14,2	14	234	5,15	9
250	5	238	14,2	14	244	5,15	9
260	5	245	16,2	16	252	5,15	12
270	5	255	16,2	16	262	5,15	12
280	5	265	16,2	16	272	5,15	12
290	5	275	16,2	16	282	5,15	12
300	5	285	16,2	16	292	5,15	12

Esempio di ordinativo: D1 ***Order example:*** *D1* ***Bestellbeispiel:*** *D1*

ANELLO DI SICUREZZA PER FORI
CIRCLIP FOR HOLES
SEEGERRING FÜR LÖCHER

SEG-2

DIN 472

Materiale: W.Nr. 1.1248 Temprato
Material: W.Nr. 1.1248 Hardened
Werkstoff: W.Nr. 1.1248 Gehärtet

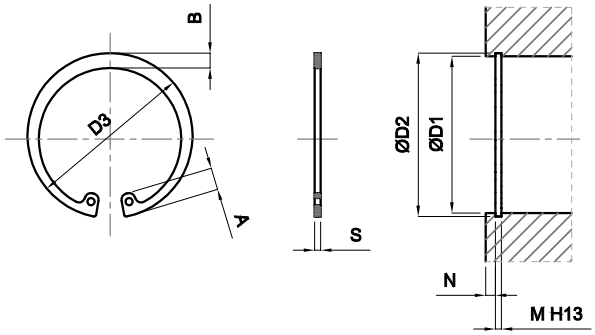

D1	S	D3	A MAX	B	D2	M	N MIN
8	0,8	8,7	2,4	1,1	8,4	0,9	0,6
9	0,8	9,8	2,5	1,3	9,4	0,9	0,6
10	1	10,8	3,2	1,4	10,4	1,1	0,6
11	1	11,8	3,3	1,5	11,4	1,1	0,6
12	1	13	3,4	1,7	12,5	1,1	0,75
13	1	14,1	3,6	1,8	13,6	1,1	0,9
14	1	15,1	3,7	1,9	14,6	1,1	0,9
15	1	16,2	3,7	2	15,7	1,1	1,1
16	1	17,3	3,8	2	16,8	1,1	1,2
17	1	18,3	3,9	2,1	17,8	1,1	1,2
18	1	19,5	4,1	2,2	19	1,1	1,5
19	1	20,5	4,1	2,2	20	1,1	1,5
20	1	21,5	4,2	2,3	21	1,1	1,5
21	1	22,5	4,2	2,4	22	1,1	1,5
22	1	23,5	4,2	2,5	23	1,1	1,5
23	1,2	24,6	4,2	2,5	24,1	1,3	1,8
24	1,2	25,9	4,4	2,6	25,2	1,3	1,8
25	1,2	26,9	4,5	2,7	26,2	1,3	1,8
26	1,2	27,9	4,7	2,8	27,2	1,3	1,8
27	1,2	29,1	4,7	2,9	28,4	1,3	2,1
28	1,2	30,1	4,8	2,9	29,4	1,3	2,1
29	1,2	31,1	4,8	3	30,4	1,3	2,1
30	1,2	32,1	4,8	3	31,4	1,3	2,1
31	1,2	33,4	5,2	3,2	32,7	1,3	2,6
32	1,2	34,4	5,4	3,2	33,7	1,3	2,6
33	1,2	35,5	5,4	3,3	34,7	1,3	2,6
34	1,5	36,5	5,4	3,3	35,7	1,6	2,6
35	1,5	37,8	5,4	3,4	37	1,6	3
36	1,5	38,8	5,4	3,5	38	1,6	3
37	1,5	39,8	5,5	3,6	39	1,6	3
38	1,5	40,8	5,5	3,7	40	1,6	3
39	1,5	42	5,6	3,8	41	1,6	3,5
40	1,75	43,5	5,8	3,9	42,5	1,85	3,8
41	1,75	44,5	5,9	4	43,5	1,85	3,8
42	1,75	45,5	5,9	4,1	44,5	1,85	3,8
43	1,75	46,5	5,9	4,2	45,5	1,85	3,8
44	1,75	47,5	6	4,2	46,5	1,85	3,8
45	1,75	48,5	6,2	4,3	47,5	1,85	3,8
46	1,75	49,5	6,3	4,4	48,5	1,85	3,8
47	1,75	50,5	6,4	4,4	49,5	1,85	3,8
48	1,75	51,5	6,4	4,5	49,5	1,85	3,8
50	2	54,2	6,5	4,6	53	2,15	4,5
51	2	55,2	6,5	4,7	54	2,15	4,5
52	2	56,2	6,7	4,7	55	2,15	4,5
53	2	57,2	6,7	4,9	56	2,15	4,5
54	2	58,2	6,7	5	57	2,15	4,5
55	2	59,2	6,8	5	58	2,15	4,5
56	2	60,2	6,8	5,1	59	2,15	4,5
57	2	61,2	6,8	5,1	60	2,15	4,5
58	2	62,2	6,9	5,2	61	2,15	4,5
60	2	64,2	7,3	5,4	63	2,15	4,5
62	2	66,2	7,3	5,5	65	2,15	4,5

D1	S	D3	A MAX	B	D2	M	N MIN
63	2	67,2	7,3	5,6	66	2,65	4,5
64	2	68,2	7,4	5,7	67	2,15	4,5
65	2,5	69,2	7,6	5,8	68	2,65	4,5
67	2,5	71,5	7,7	6	70	2,65	4,5
68	2,5	72,5	7,8	6,1	71	2,65	4,5
70	2,5	74,5	7,8	6,2	73	2,65	4,5
72	2,5	76,5	7,8	6,4	75	2,65	4,5
75	2,5	79,5	7,8	6,6	78	2,65	4,5
76	2,5	80,5	7,8	6,6	79	2,65	4,5
77	2,5	82,5	8,5	6,8	80	2,65	4,5
78	2,5	82,5	8,5	6,8	81	2,65	4,5
80	2,5	85,5	8,5	7	83,5	2,65	5,3
82	2,5	87,5	8,5	7	85,5	2,65	5,3
85	3	90,5	8,6	7,2	88,5	2,65	5,3
87	3	93,5	8,6	7,4	90,5	3,15	5,3
88	3	93,5	8,6	7,4	91,5	3,15	5,3
90	3	95,5	8,6	7,6	93,5	3,15	5,3
92	3	97,5	8,7	7,8	95,5	3,15	5,3
95	3	100,5	8,8	8,1	98,5	3,15	5,3
97	3	103,5	9	8,3	100,5	3,15	5,3
98	3	103,5	9	8,3	101,5	3,15	5,3
100	3	105,5	9,2	8,4	103,5	3,15	5,3
102	4	108	9,5	8,5	106	4,15	6
105	4	112	9,5	8,7	109	4,15	6
108	4	115	9,5	8,9	109	4,15	6
110	4	117	10,4	9	114	4,15	6
112	4	119	10,5	9,1	116	4,15	6
115	4	122	10,5	9,3	119	4,15	6
120	4	127	11	9,7	124	4,15	6
125	4	132	11	10	129	4,15	6
130	4	137	11	10,2	124	4,15	6
135	4	142	11,2	10,5	129	4,15	6
140	4	147	11,2	10,7	139	4,15	6
145	4	152	11,4	10,9	149	4,15	6
150	4	158	12	11,2	155	4,15	7,5
155	4	164	12	11,4	160	4,15	7,5
160	4	169	13	11,6	165	4,15	7,5
165	4	174,5	13	11,8	170	4,15	7,5
170	4	179,5	13,5	12,2	175	4,15	7,5
175	4	184,5	13,5	12,7	180	4,15	7,5
180	4	189,5	13,5	12,7	185	4,15	7,5
185	4	194,5	14,2	13,2	190	4,15	7,5
190	4	199,5	14,2	13,7	195	4,15	7,5
195	4	204,5	14,2	13,8	200	4,15	7,5
200	4	209,5	14,2	13,8	205	4,15	7,5
210	5	222	14,2	14	216	5,15	9
220	5	232	14,2	14	226	5,15	9
230	5	242	14,2	14	236	5,15	9
240	5	252	14,2	14	246	5,15	9
250	5	262	14,2	14	256	5,15	9
260	5	275	16,2	16	268	5,15	12
270	5	285	16,2	16	278	5,15	12

Esempio di ordinativo: D1 ***Order example:*** *D1* ***Bestellbeispiel:*** *D1*

VITE A TESTA CILINDRICA CON ESAGONO INCASSATO

CYLINDRICAL HEAD SCREW WITH HEXAGON SOCKET

ZYLINDERKOPFSCHRAUBE MIT INNENSECHSKANT

EV-1

UNI 5931
DIN 912

Materiale: Acciaio 12.9
Material: Steel 12.9
Werkstoff: Stahl 12.9

Specifiche: Filettatura ISO Passo Grosso, DIN 13-1
Specification: Threading ISO Coarse Metric DIN 13-1
Spezifikationen: Gewinde ISO Metrisches DIN 13-1

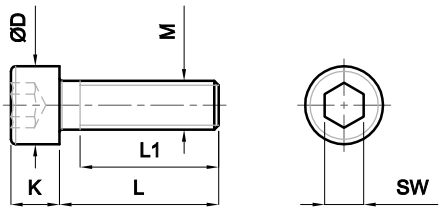

M	D	K	SW	L1	L
4	7	4	3	6,4	8
				8,4	10
				10,4	12
				14,4	16
				16,4	18
				18,4	20
				14	25
				14	30
				14	35
				14	40
5	8,5	5	4	8	10
				10	12
				14	16
				16	18
				18	20
				23	25
				16	30
				16	35
				16	40
6	10	6	5	7,5	10
				9,5	12
				13,5	16
				15,5	18
				17,5	20
				22,5	25
				18	30
				18	35
				18	40
				18	45
				18	50
				18	55
				18	60
				18	70
				18	80
				18	90
				18	100
				18	110
				18	120

M	D	K	SW	L1	L
8	13	8	6	9	12
				11	14
				13	16
				15	18
				17	20
				22	25
				27	30
				22	35
				22	40
				22	45
				22	50
				22	55
				22	60
				22	70
				22	80
				22	90
				22	100
				22	110
				22	120
				28	130
				28	140
				28	150
				28	160
				28	180
				28	200
				28	220

M	D	K	SW	L1	L
10	16	10	8	12,5	16
				16,5	20
				21,5	25
				26,5	30
				31,5	35
				26	40
				26	45
				26	50
				26	55
				26	60
				26	70
				26	80
				26	85
				26	90
				26	95
				26	100
				26	105
				26	110
				26	115
				26	120
				32	125
				32	130
				32	135
				32	140
				32	145
				32	150
				32	155
				32	160
				32	165
				32	170
				32	175
				32	180
				32	195
				32	200
				32	220

M	D	K	SW	L1	L
12	18	12	10	16	20
				21	25
				26	30
				31	35
				30	40
				30	45
				30	50
				30	55
				30	60
				30	70
				30	80
				30	85
				30	90
				30	100
				30	110
				30	120
				36	125
				36	130
				36	140
				36	145
				36	150
				36	160
				36	165
				36	170
				36	180
				36	190
				36	200
				49	210
				49	220
				49	230
				49	240
				49	250
				49	260
				49	280
				49	300

M	D	K	SW	L1	L
14	21	14	12	25	30
				30	35
				35	40
				40	45
				45	50
				50	55
				38	60
				38	70
				38	80
				38	90
				38	100
				38	105
				38	110
				38	120
				38	125
				44	130
				44	140
				44	150
				44	160
				44	170
				44	180
				44	190
				44	200
				57	210
				57	220
				57	240
				57	260

Esempio di ordinativo: MxL ***Order example:*** *MxL* ***Bestellbeispiel:*** *MxL*

Altre lunghezze disponibili a richiesta - *Other lengths supplied on request - Andere Längen auf Anfrage verfügbar*

VITE A TESTA CILINDRICA CON ESAGONO INCASSATO

CYLINDRICAL HEAD SCREW WITH HEXAGON SOCHET

ZYLINDERKOPFSCHRAUBE MIT INNENSECHSKANT

EV-1

UNI 5931
DIN 912

M	D	K	SW	L1	L
16	24	16	14	25	30
				30	35
				35	40
				40	45
				45	50
				50	55
				38	60
				38	65
				38	70
				38	80
				38	90
				38	100
				38	110
				38	120
				44	130
				44	140
				44	150
				44	160
				44	170
				44	180
				44	190
				44	200
				57	210
				57	220
				57	230
				57	240
				57	250
				57	260
				57	280
				57	300
20	30	20	17	44	50
				50	55
				54	60
				50	65
				46	70
				46	80
				46	85
				46	90
				46	100
				44	110
				44	120
				52	130
				52	140
				52	150
				52	160
				52	170
				52	180
				52	190
				52	200
				65	210
				65	220
				65	230
				65	240
				65	250
				65	260
				65	270
				65	280
				65	290
				65	300
				65	320
24	36	24	19	53	60
				63	70
				54	80
				54	90
				54	100
				54	110
				54	120
				60	130
				60	140
				60	150
				60	160
				60	170
				60	180
				60	190
				60	200
				73	220
				73	240
				73	260
				73	280
				73	300
				73	320
				73	340
				73	360

VITE TESTA CILINDRICA RIBASSATA

CYLINDER HEAD SCREW, FLAT HEAD

ZYLINDERKOPFSCHRAUBE FLACH

EV-2

DIN 7984

Materiale: Acciaio 8.8
Material: Steel 8.8
Werkstoff: Stahl 8.8

Specifiche: Filettatura ISO Passo Grosso, DIN 13-1
Specification: Threading ISO Coarse Metric DIN 13-1
Spezifikationen: Gewinde ISO Metrisches DIN 13-1

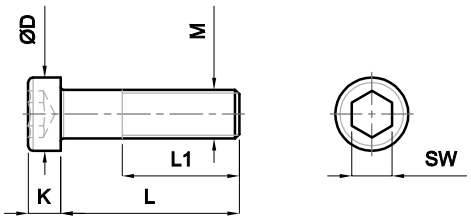

M	D	K	SW	L1	L
4	7	2,8	2,5	14	6 - 8 - 10 - 12 - 14 - 16 - 18 - 20 - 25 - 30 - 35 - 40 - 45
5	8,5	3,5	3	16	8 - 10 - 12 - 14 - 16 - 18 - 20 - 25 - 30 - 35 - 40 - 45 - 50 - 55
6	10	4	4	20	8 - 10 - 12 - 14 - 16 - 18 - 20 - 25 - 30 - 35 - 40 - 45 - 50 - 55 - 60 - 70 - 80
8	13	5	5	22	10 - 12 - 14 - 16 - 18 - 20 - 25 - 30 - 35 - 40 - 45 - 50 - 55 - 60 - 70 - 80 - 90 - 100
10	16	6	7	26	16 - 18 - 20 - 25 - 30 - 35 - 40 - 45 - 50 - 55 - 60 - 70 - 80 - 90 - 100
12	18	7	8	30	16 - 18 - 20 - 25 - 30 - 35 - 40 - 45 - 50 - 55 - 60 - 70 - 80 - 90 - 100
16	24	9	12	38	30 - 35 - 40 - 45 - 50 - 55 - 60 - 70 - 80 - 90

Esempio di ordinativo: MxL ***Order example:*** *MxL* ***Bestellbeispiel:*** *MxL*

VITE A COLLETTO CON GAMBO RETTIFICATO

SHOULDER SCREW

SCHULTERPASSCHRAUBE

EVR-1

ISO 7379

Materiale: Acciaio 12.9
Material: Steel 12.9
Werkstoff: Stahl 12.9

Specifiche: Filettatura ISO Passo Grosso, DIN 13-1
Specification: Threading ISO Coarse Metric DIN 13-1
Spezifikationen: Gewinde ISO Metrisches DIN 13-1

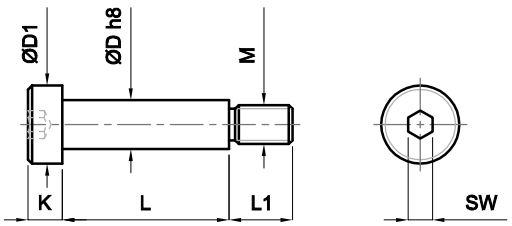

M	D	D1	K	SW	L1	L																				
						10	12	16	20	25	30	35	40	45	50	55	60	65	70	80	90	100	110	120	140	160	200
5	6	10	4,5	3	9,5	-	-	-	-	-	-	-	-	-	-	-	-	-	-								
6	8	13	5,5	4	11		-	-	-	-	-	-	-	-	-	-	-	-	-	-	-	-					
8	10	16	7	5	13			-	-	-	-	-	-	-	-	-	-	-	-	-	-	-	-	-			
10	12	18	9	6	16			-	-	-	-	-	-	-	-	-	-	-	-	-	-	-	-	-	-		
12	16	24	11	8	18						-	-	-	-	-	-	-	-	-	-	-	-	-	-	-	-	-
16	20	30	14	10	22								-	-	-	-	-	-	-	-	-	-	-	-	-	-	-
20	24	36	16	12	27									-	-	-	-	-	-	-	-	-	-	-	-	-	-

Esempio di ordinativo: MxL ***Order example:*** *MxL* ***Bestellbeispiel:*** *MxL*

VITE A COLLETTO CON DISTANZIALE RETTIFICATO - KRT

GUIDING SHOULDER SCREW

SCHULTERFÜHRUNGSSCHRAUBE

EVR-2

Materiale: Acciaio 12.9
Material: Steel 12.9
Werkstoff: Stahl 12.9

Specifiche: Filettatura ISO Passo Grosso, DIN 13-1
Specification: Threading ISO Coarse Metric DIN 13-1
Spezifikationen: Gewinde ISO Metrisches DIN 13-1

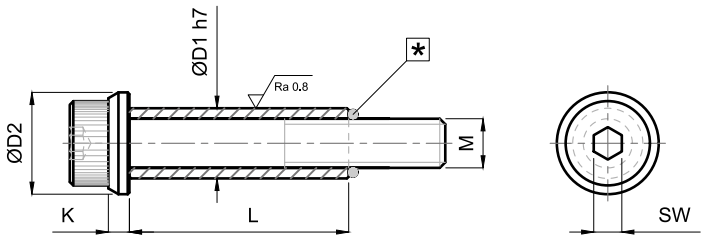

Note: Fornite con o-ring * da rimuovere prima dell'utilizzo
Notes: Supplied with o-ring * must be removed before use
Aufzeichnungen: Geliefert mit O-Ring * vor der Verwendungs

M	D1	D2	K	SW	L																					
					15	20	25	30	35	40	45	50	55	60	70	80	90	100	110	120	140	150	160	180	200	220	230
6	10	15	6	5	-	-	-	-	-	-	-	-	-	-	-	-	-	-	-							
8	12,5	19	6,5	6		-	-	-	-	-	-	-	-	-	-	-	-	-	-	-						
10	15	23	7,5	8		-	-	-	-	-	-	-	-	-	-	-	-	-	-	-	-	-	-	-		
12	17,5	27	9	10				-	-	-	-	-	-	-	-	-	-	-	-	-	-	-	-	-	-	
16	23	34	11	14						-	-	-	-	-	-	-	-	-	-	-	-	-	-	-	-	-

Esempio di ordinativo: MxL ***Order example:*** *MxL* ***Bestellbeispiel:*** *MxL*

VITE DI GUIDA - PER MOLLE IN ELASTOMERO E ACCIAIO
GUIDE BOLT - FOR ELASTOMER AND STEEL SPRINGS
FÜHRUNGSBOLZEN - FÜR FEDERN IN ELASTOMER UND STAHL

EVR-3

DIN 9835

Materiale: Acciaio 12.9
Material: Steel 12.9
Werkstoff: Stahl 12.9

Specifiche: Filettatura ISO Passo Grosso, DIN 13-1
Specification: Threading ISO Coarse Metric DIN 13-1
Spezifikationen: Gewinde ISO Metrisches DIN 13-1

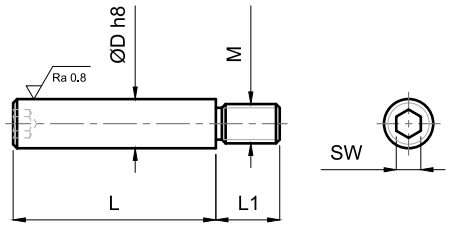

D	M	L1	SW	L												
				15	20	25	32	40	50	63	80	95	118	140	180	200
6	4	6	3	-	-	-	-	-	-							
8	6	9	4	-	-	-	-	-	-	-	-					
10	8	15	5	-	-	-	-	-	-	-	-	-				
13	10	15	6	-	-	-	-	-	-	-	-	-	-			
16	12	18	8		-	-	-	-	-	-	-	-	-	-	-	
20	16	25	10			-	-	-	-	-	-	-	-	-	-	-
25	20	30	14				-	-	-	-	-	-	-	-	-	-

Esempio di ordinativo: MxL ***Order example:*** *MxL* ***Bestellbeispiel:*** *MxL*

VITE A TESTA SVASATA PIANA CON ESAGONO INCASSATO
COUNTERSUNK HEAD SCREW WITH HEXAGON SOCKET
SENKKOPFSCHRAUBE MIT INNENSECHSKANT

EVS-1

UNI 5933
DIN 7991

Materiale: Acciaio 10.9
Material: Steel 10.9
Werkstoff: Stahl 10.9

Specifiche: Filettatura ISO Passo Grosso, DIN 13-1
Specification: Threading ISO Coarse Metric DIN 13-1
Spezifikationen: Gewinde ISO Metrisches DIN 13-1

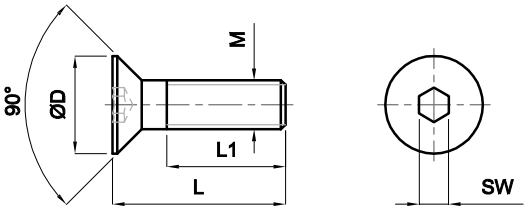

M	D	SW	L1	L																							
				6	8	10	12	14	16	18	20	22	25	30	35	40	45	50	55	60	65	70	80	90	100	110	120
3	6	2	12	-	-	-	-	-	-	-	-	-	-	-													
4	8	2,5	14	-	-	-	-	-	-	-	-	-	-	-	-	-	-	-	-	-							
5	10	3	16	-	-	-	-	-	-	-	-	-	-	-	-	-	-	-	-	-	-	-					
6	12	4	18		-	-	-	-	-	-	-	-	-	-	-	-	-	-	-	-	-	-	-	-	-		
8	16	5	22			-	-	-	-	-	-	-	-	-	-	-	-	-	-	-	-	-	-	-	-		
10	20	6	26				-	-	-	-	-	-	-	-	-	-	-	-	-	-	-	-	-	-	-	-	-
12	24	8	30								-	-	-	-	-	-	-	-	-	-	-	-	-	-	-	-	-
14	27	10	34										-	-	-	-	-	-	-	-	-	-	-	-	-	-	-
16	30	10	38										-	-	-	-	-	-	-	-	-	-	-	-	-	-	-
18	33	12	42													-	-	-	-	-	-	-	-	-	-	-	-
20	36	12	46													-	-	-	-	-	-	-	-	-	-	-	-

Esempio di ordinativo: MxL ***Order example:*** *MxL* ***Bestellbeispiel:*** *MxL*

GRANO FILETTATO CON ESAGONO INCASSATO
HEX-SOCHET THREADED SET SCREW
GEWINDESTIFT MIT INNENSECHSKANT

DIN 913 **EGR / EGRP** DIN 914

Materiale: Acciaio 10.9
Material: Steel 10.9
Werkstoff: Stahl 10.9

Specifiche: Filettatura ISO Passo Grosso, DIN 13-1
Specification: Threading ISO Coarse Metric DIN 13-1
Spezifikationen: Gewinde ISO Metrisches DIN 13-1

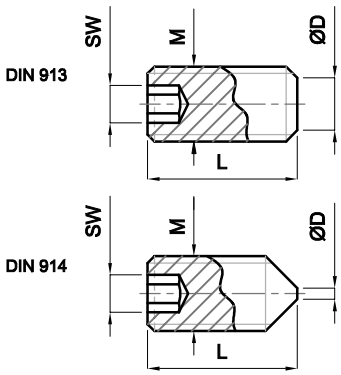

M	D	D	SW	L																	
	DIN913	DIN914		3	4	5	6	8	10	12	14	16	20	25	30	35	40	45	50	60	70
3	2	0,75	1,5	-	-	-	-	-	-	-	-	-	-	-	-						
4	2,5	1	2		-	-	-	-	-	-	-	-	-	-	-	-	-				
5	3,5	1,25	2,5			-	-	-	-	-	-	-	-	-	-	-	-	-	-		
6	4	1,5	3				-	-	-	-	-	-	-	-	-	-	-	-	-		
8	5,5	2	4					-	-	-	-	-	-	-	-	-	-	-	-	-	-
10	7	2,5	5						-	-	-	-	-	-	-	-	-	-	-	-	-
12	8,5	3	6							-	-	-	-	-	-	-	-	-	-	-	-
14	10	4	6									-	-	-	-	-	-	-	-	-	-
16	12	4	8									-	-	-	-	-	-	-	-	-	-
18	13	5	10										-	-	-	-	-	-	-	-	-
20	15	5	10										-	-	-	-	-	-	-	-	-
22	17	6	12											-	-	-	-	-	-	-	-
24	17	6	12											-	-	-	-	-	-	-	-

Esempio di ordinativo: MxL ***Order example:*** *MxL* ***Bestellbeispiel:*** *MxL*

GRANO A SFERA
SPRING PLUNGER
KUGELSTIFT

EGF

Materiale: Acciaio 10.9
Material: Steel 10.9
Werkstoff: Stahl 10.9

Specifiche: Filettatura ISO Passo Grosso, DIN 13-1
Specification: Threading ISO Coarse Metric DIN 13-1
Spezifikationen: Gewinde ISO Metrisches DIN 13-1

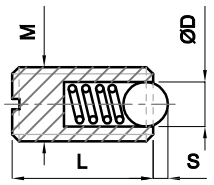

M	D	L	S
4	2,5	9	0,8
5	3	12	0,9
6	3,5	14	1
8	5	16	1,5
10	6	19	2
12	8	22	2,5
16	10	24	3,5

Esempio di ordinativo: M ***Order example:*** *M* ***Bestellbeispiel:*** *M*

GRANO A SFERA CON TESTA
SPRING PLUNGER SHOULDERED
FEDERNDES DRUCKSTÜCK

EGRT

Materiale: W.Nr. 1.0718
Material: W.Nr. 1.0718
Werkstoff: W.Nr. 1.0718

S: Massima corsa sfera
S: Maximum ball return
S: Maximale Ballrück

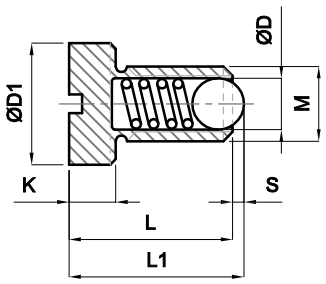

M	D	D1	K	L	L1	S	KG.
4	2,5	6	2,5	9	9,8	0,6	1,2
5	3	8	3,5	12	12,9	0,7	1,4
6	3,5	10	4	14	15	0,8	1,5
8	5	13	5	16	17,5	1,2	3
10	6	16	6	20	22	1,6	4,4
12	8	18	7	22	24,5	2	6,1

Esempio di ordinativo: M ***Order example:*** *M* ***Bestellbeispiel:*** *M*

GOLFARE MASCHIO
EYEBOLT
RINGSCHRAUBE

EGM

DIN 580

Materiale: W.Nr. 1.1141
Material: W.Nr. 1.1141
Werkstoff: W.Nr. 1.1141

Durezza: 98-178 HB
Hardness: 98-178 HB
Härte: 98-178 HB

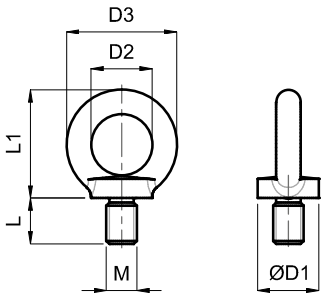

M x P	D1	D3	D2	L1	L	PESO (KG)	CARICO MASSIMO CONSENTITO IN KG	
						WEIGHT KG GEWICHT IN KG	*MAXIMUM LOAD ALLOWED IN KG* MAXIMAL ZULÄSSIGE LAST IN KG	
							PER OGNI GOLFARE FOR EACH EYE BOLT FÜR JEDE RINGSCHRAUBE	PER OGNI GOLFARE FOR EACH EYE BOLT FÜR JEDE RINGSCHRAUBE
8x1,25	20	36	20	36	13	0,06	140	100
10x1,50	25	45	25	45	17	0,11	230	170
12x1,75	30	54	30	53	20,5	0,18	340	240
14x2	30	54	30	53	20,5	0,18	500	350
16x2	35	63	35	62	27	0,28	700	500
18x2,5	35	63	35	62	27	0,28	930	650
20x2,5	40	72	40	71	30	0,45	1200	860
24x3	50	90	50	90	36	0,74	1800	1290
30x3,5	65	108	60	109	45	1,66	3200	2300
36x4	75	126	70	128	54	2,65	4600	3300
36x3	75	126	70	128	54	2,65	4600	3300
42x4,5	85	144	80	147	63	4,03	6300	4500
42x3	85	144	80	147	63	4,03	6300	4500
48x5	100	166	90	168	68	6,38	8600	6100
48x3	100	166	90	168	68	6,38	8600	6100
56x5,5	110	184	100	187	78	8,80	11500	8200
56x4	110	184	100	187	78	8,80	11500	8200
64x6	120	206	110	208	90	12,4	16000	11000
64x4	120	206	110	208	90	12,4	16000	11000
72x6	150	260	140	260	100	23,3	20000	14000
72x4	150	260	140	260	100	23,3	20000	14000
80x6	170	296	160	298	112	34,2	28000	20000
80x4	170	296	160	298	112	34,2	28000	20000
100x6	190	330	180	330	130	49,1	40000	29000
100x4	190	330	180	330	130	49,1	40000	29000

Esempio di ordinativo: MxP (da M36, Passo MA a richiesta)
Order example: *MxP (from M36, MA pitch upon request)*
Bestellbeispiel: *MxP (von M36, MA Schrauben auf Anfrage)*

GOLFARE GIREVOLE MASCHIO
SWIVELLING EYEBOLT
RINGSCHRAUBE

VRS-F

Materiale: Acciaio
Material: Steel
Werkstoff: Stahl

Specifiche: Filettatura ISO Passo Grosso, DIN 13-1
Specification: Threading ISO Coarse Metric DIN 13-1
Spezifikationen: Gewinde ISO Metrisches DIN 13-1

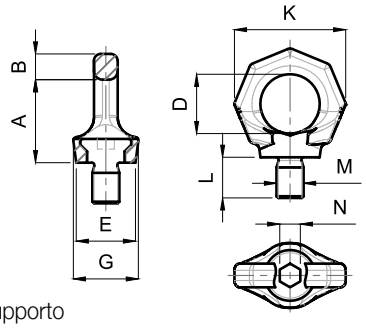

Note: Fare riferimento al sito internet www.rud.com per informazioni tecniche o supporto
Notes: Refer to the website www.rud.com for technical information or support
Aufzeichnungen: Sh. www.rud.com für technische Informationen oder Unterstützung

M	A	B	D	E	G	L	K	N	PESO (KG)	TONS
									WEIGHT KG GEWICHT IN KG	*TONS* TONS
6	27	9	20	23	27	9	37	6	0,06	0.10
8	34	11	25	25	28	12	47	6	0,1	0.30
10	34	11	25	25	28	15	47	6	0,1	0.40
12	42	13	30	30	34	18	56	8	0,2	0.75
16	49	15	35	35	40	24	65	10	0,3	1.5
20	57	17	40	42	50	30	75	12	0,5	2.3
24	69	21	48	50	60	36	90	14	0,9	3.2
30	86	26	60	60	75	45	112	17	1,7	4.5
36	103	32	72	75	90	54	135	22	2,9	7.0
42	120	38	82	85	105	63	158	24	4,6	9.0
48	137	43	94	100	120	72	180	27	7,0	12.0

Esempio di ordinativo: M ***Order example:*** *M* ***Bestellbeispiel:*** *M*

GOLFARE GIREVOLE FEMMINA
SWIVELLING EYENUT
RINGMUTTER

VRM

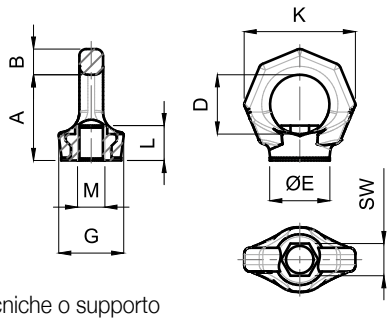

Materiale: Acciaio
Material: Steel
Werkstoff: Stahl

Specifiche: Filettatura ISO Passo Grosso, DIN 13-1
Specification: Threading ISO Coarse Metric DIN 13-1
Spezifikationen: Gewinde ISO Metrisches DIN 13-1

Note: Fare riferimento al sito internet www.rud.com per informazioni tecniche o supporto
Notes: Refer to the website www.rud.com for technical information or support
Aufzeichnungen: Sh. www.rud.com für technische Informationen oder Unterstützung

M	A	B	D	E	G	L	K	SW	PESO (KG)	TONS
									WEIGHT KG GEWICHT IN KG	*TONS* TONS
8	34	11	25	25	28	14	47	12	0,1	0.30
10	34	11	25	25	28	14	47	12	0,1	0.40
12	42	13	30	30	34	17	56	14	0,2	0.75
16	51	15	35	35.5	40	21	65	19	0,3	1.5
20	57	17	40	40	50	23	75	24	0,5	2.3
24	69	21	48	50	60	29	90	30	0,9	3.2
30	86	26	60	60	75	34	112	36	1,5	4.5

Esempio di ordinativo: M ***Order example:*** *M* ***Bestellbeispiel:*** *M*

GOLFARE GIREVOLE CON BULLONE
LOAD RING BOLTED
WIRBELBOCK MIT SCHRAUBE

VLBG

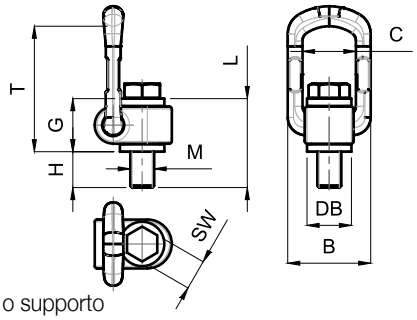

Materiale: Acciaio
Material: Steel
Werkstoff: Stahl

Specifiche: Filettatura ISO Passo Grosso, DIN 13-1
Specification: Threading ISO Coarse Metric DIN 13-1
Spezifikationen: Gewinde ISO Metrisches DIN 13-1

Note: Fare riferimento al sito internet www.rud.com per informazioni tecniche o supporto
Notes: Refer to the website www.rud.com for technical information or support
Aufzeichnungen: Sh. www.rud.com für technische Informationen oder Unterstützung

M	B	C	DB	G	H	L	T	SW	PESO (KG)	CARICO (T)
									WEIGHT KG GEWICHT IN KG	*LOAD TONS* ZULASSIGE IN TONS
8	54	34	24	29	11	40	75	13	0,3	0.3
10	54	34	24	29	16	45	75	17	0,32	0.6
12	54	34	26	29	21	50	75	19	0,33	1.0
14	56	36	30	36	34	70	85	24	0,55	1.2
16	56	36	30	36	24	60	85	24	0,55	1.5
18	82	54	45	43	47	90	110	30	1,3	2.0
20	82	54	45	43	32	75	110	30	1,3	2.5
24	82	54	45	43	37	80	125	36	1,5	4.0
27	103	65	60	61	39	100	147	41	3,1	4.0
30	103	65	60	61	49	110	147	46	3,1	5.0
36	103	65	60	55	52	107	146	55	3,3	7.0
36	122	82	70	77	63	140	197	55	5,8	8.0
42	122	82	70	77	73	150	197	65	6,4	10.0
42	156	100	85	87	63	150	222	65	11,2	15.0
48	156	100	95	87	73	160	222	75	11,6	20.0

Esempio di ordinativo: M x Carico ***Order example:*** *M x Load* ***Bestellbeispiel:*** *M x Zulässige*

GOLFARE GIREVOLE CON ANELLO
LOAD RING
WIRBELBOCK MIT RING

VWBG

Materiale: Acciaio
Material: Steel
Werkstoff: Stahl

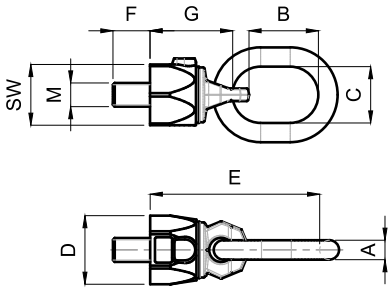

Note: Fare riferimento al sito internet www.rud.com per informazioni tecniche o supporto
Notes: Refer to the website www.rud.com for technical information or support
Aufzeichnungen: Maximaler Belastungswert im Falle einer falschen Positionierung des Rings. Sh. www.rud.com

M	A	B	C	D	E	F	G	SW	PESO (KG)	TONS
									WEIGHT KG GEWICHT IN KG	*TONS* TONS
8	8	31	29	33	76	13	36	28	0,25	0.30* - 0.40
10	8	31	29	36	78	17	38	30	0,3	0.45* - 0.60
12	10	49	35	42	107	21	47	36	0,4	0.60* - 0.75
14	13	46	38	48	112	25	56	41	0,6	1.0* - 1.25
16	13	46	38	48	114	25	56	41	0,6	1.3* - 1.5
18	13	54	35	64	137	33	67	55	1,1	1.8* - 2.0
20	13	54	35	64	137	33	67	55	1,1	2.0* - 2.5
24	18	66	40	81	173	40	88	70	2,7	3.5* - 4.0
30	22	90	50	99	221	50	106	85	5,5	5.0* - 6.0

* = Valore di carico massimo per posizionamento errato dell'anello. Consultare sito www.rud.com
* = Maximum load value to incorrect positioning of the ring. See site www.rud.com
* = Maximale Belastungswert auf falsche Positionierung des Rings. Sh. Website www.rud.com

Esempio di ordinativo: M ***Order example:*** *M* ***Bestellbeispiel:*** *M*

MATERIALE ELETTRICO

ELECTRICAL EQUIPMENT

ELEKTRISCHE AUSRÜSTUNG



www.pedrotti.it

RISCALDATORE ULTRAMAX *(CON TERMOCOPPIA O SENZA TERMOCOPPIA)*
ULTRAMAX HEATER (WITH OR WITHOUT THERMOCOUPLE)
ERHITZER ULTRAMAX *(MIT ODER OHNE THERMOELEMENT)*

EUTX

Misure: mm
Size: mm
Größe: mm

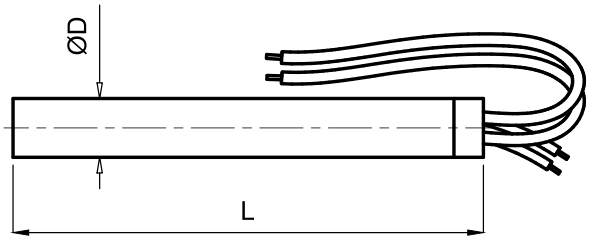

ØD - 6,5 (-0,03 / -0,05)		
L	W/230 V	W/cm²
40	125	22
	150	27
	175	31
	200	36
50	150	20
	175	24
	200	27
	250	34
60	200	21
	250	26
	300	32
80	200	15
	250	19
	300	22
100	250	15
	300	17
	400	23

ØD - 8 (-0,04 / -0,06)		
L	W/230 V	W/cm²
40	150	21
	200	28
50	150	16
	200	22
	250	27
60	200	17
	250	21
	300	25
80	200	12
	250	15
	300	18
	400	24
100	200	9
	250	12
	300	14
	400	19
130	250	9
	300	10
	400	14
160	300	8
	400	11
	500	14

ØD - 10 (-0,04 / -0,07)		
L	W/230 V	W/cm²
40	150	18
	200	24
	250	30
50	200	18
	250	22
	300	26
60	250	18
	300	21
	400	28
80	250	12
	300	15
	400	20
100	300	11
	400	15
	500	19
130	300	8
	400	11
	500	14
160	400	9
	600	13

ØD - 12,5 (-0,05 / -0,08)		
L	W/230 V	W/cm²
40	200	20
	250	25
50	300	22
	400	29
60	300	17
	400	23
80	400	16
	500	20
100	500	15
130	600	14
160	800	13
200	1000	14
250	1250	14
300	1500	14

Esempio di ordinativo: DxLxW ***Order example:*** DxLxW ***Bestellbeispiel:*** DxLxW

RISCALDATORE ULTRAMAX *(CON TERMOCOPPIA O SENZA TERMOCOPPIA)*
ULTRAMAX HEATER (WITH OR WITHOUT THERMOCOUPLE)
ERHITZER ULTRAMAX *(MIT ODER OHNE THERMOELEMENT)*

EUTX

Misure: Pollici
Size: Inches
Größe: Zoll

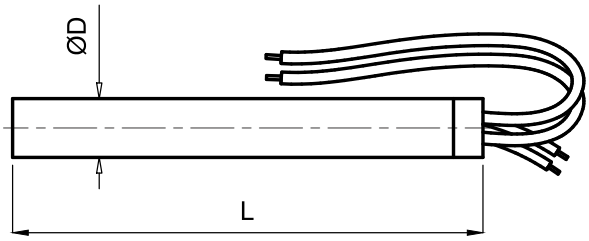

ØD - 1/4" 6,35mm (-0,03 / -0,05)		
L	W/230 V	W/cm²
1 1/2" 38,1mm	125	24
	150	29
	175	34
	200	38
2" 50,8mm	150	20
	175	23
	200	26
	250	33
2 1/2" 63,5mm	200	20
	250	25
	300	30
3" 76,2mm	200	16
	250	20
	300	24
3 1/2" 88,9mm	250	16
	300	20
4" 101mm	250	14
	300	17
	400	23

ØD - 3/8" 9,52mm (-0,04 / -0,07)		
L	W/230 V	W/cm²
1 1/2" 38,1mm	150	17
	200	22
	250	28
	300	33
1 3/4" 44,4mm	150	17
	200	22
	250	28
	300	33
2" 50,8mm	200	18
	250	22
	300	27
2 1/2" 63,5mm	250	17
	300	20
	350	23
3" 76,2mm	250	14
	300	16
	350	19
	400	22
3 1/2" 88,9mm	300	14
	400	18
	500	22
4" 101mm	300	12
	400	15
	500	19
5" 127mm	400	12
	500	15
6" 152,4mm	400	10
	500	12
	600	15

ØD - 1/2" 12,7mm (-0,05 / -0,08)		
L	W/230 V	W/cm²
1 1/2"	200	22
	250	27
1 3/4"	250	20
	300	25
2"	300	20
	400	26
2 1/2"	300	16
	400	21
3"	400	17
	500	21
3 1/2"	500	17
4"	500	15
5"	600	14
6"	750	14
7"	1000	15
8"	1000	13
9"	1200	14
10"	1200	13
12"	1500	13

Esempio di ordinativo: DxLxW ***Order example:*** DxLxW ***Bestellbeispiel:*** DxLxW

RESISTENZA A FASCIA PER UGELLO
STRIP HEATER FOR NOZZLE
HEIZEELEMENT FÜR ANGUSSBUCHSE

ERU

Specifiche: Su richiesta disponibili con termocoppia a Fascia o a Lamina
Specifications: Available on request with Strip or Flat Thermocouple
Spezifikationen: Auf Anfrage auch mit flachen oder gewölbten Thermoelementen verfügbar

TIPO A - TYPE A - TYP A

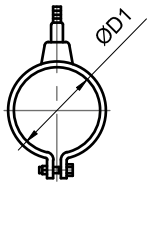

TIPO B - TYPE B - TYP B

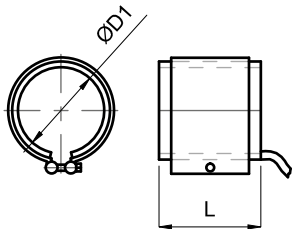

D1	L	WATT
25	30	90
30	25	90
	30	110
	35	130
	40	150
35	25	110
	30	130
	35	150
	40	170
	45	190
40	25	125
	30	150
	35	175
	40	220
	45	225
42	25	130
	30	160
	35	180
	40	210
45	25	140
	30	170
	35	200
	40	230
	45	250
	50	280
	55	310

D1	L	WATT
50	20	120
	25	150
	30	190
	35	220
	40	250
	50	310
	60	380
55	20	140
	25	170
	30	210
	35	240
	40	280
	50	350
60	20	150
	25	190
	30	220
	35	260
	40	300
	50	380
	60	450

Esempio di ordinativo: Tipo x D1 x L ***Order example:*** Type x *D1 x L* ***Bestellbeispiel:*** Typ x *D1 x L*

TERMOCOPPIA
THERMOCOUPLE
THERMOELEMENT

ET-1

Tipo: J
Type: J
Typ: J

Standard: 2000 mm cavi - Rosso (+) Blu (-)
Standard: 2000 mm cables - Red (+) Blue (-)
Standard: 2000 mm Kabel - Rot (+) Blau (-)

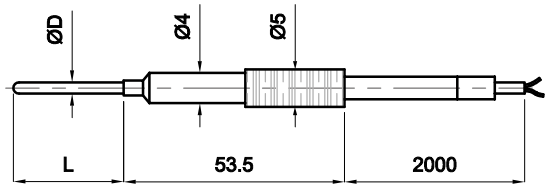

D	L
1	100
1	200
1,5	100
1,5	200

Esempio di ordinativo: DxL ***Order example:*** *DxL* ***Bestellbeispiel:*** *DxL*

Altre lunghezze disponibili a richiesta - *Other lengths supplied on request - Andere Längen auf Anfrage verfügbar*

TERMOCOPPIA
THERMOCOUPLE
THERMOELEMENT

ET-2

Tipo: J
Type: J
Typ: J

Standard: 2000 mm cavi - Rosso (+) Blu (-)
Standard: 2000 mm cables - Red (+) Blue (-)
Standard: 2000 mm Kabel - Rot (+) Blau (-)

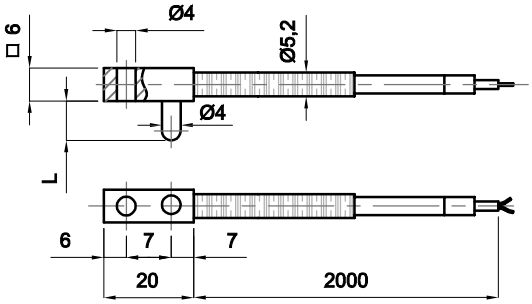

D	L
4,0	20,0

Esempio di ordinativo: D ***Order example:*** *D* ***Bestellbeispiel:*** *D*

Altre lunghezze disponibili a richiesta - *Other lengths supplied on request - Andere Längen auf Anfrage verfügbar*

TERMOCOPPIA AD ASOLA
THERMOCOUPLE WITH HOLE
THERMOELEMENT MIT LOCH

ET-3

Tipo: J
Type: J
Typ: J

Standard: 1000 mm cavi - Rosso (+) Blu (-)
Standard: 1000 mm cables - Red (+) Blue (-)
Standard: 1000 mm Kabel - Rot (+) Blau (-)

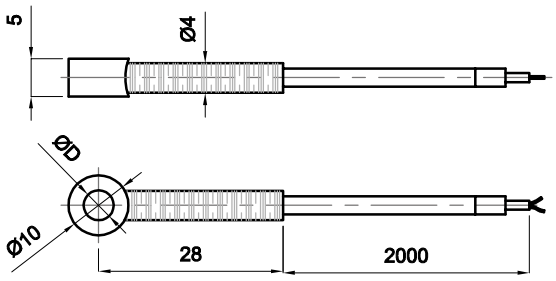

D	VITE - SCREW - SCHRAUBEN
5,2	M5

Esempio di ordinativo: D ***Order example:*** *D* ***Bestellbeispiel:*** *D*

Altre lunghezze disponibili a richiesta - *Other lengths supplied on request - Andere Längen auf Anfrage verfügbar*

TERMOCOPPIA A LAMINA
THERMOCOUPLE WITH FLAT END
FLACHES THERMOELEMENT

ET-4

Tipo: J
Type: J
Typ: J

Standard: 2000 mm cavi - Rosso (+) Blu (-)
Standard: 2000 mm cables - Red (+) Blue (-)
Standard: 2000 mm Kabel - Rot (+) Blau (-)

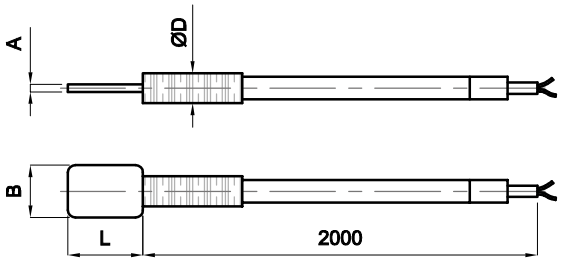

D	A	B	L
4	0,7	10	20
5	0,7	14	21,5

Esempio di ordinativo: D ***Order example:*** *D* ***Bestellbeispiel:*** *D*

Altre lunghezze disponibili a richiesta - *Other lengths supplied on request - Andere Längen auf Anfrage verfügbar*

TERMOCOPPIA
THERMOCOUPLE
THERMOELEMENT

ET-6

Tipo: J
Type: J
Typ: J

Standard: 2000 mm cavi - Rosso (+) Blu (-)
Standard: 2000 mm cables - Red (+) Blue (-)
Standard: 2000 mm Kabel - Rot (+) Blau (-)

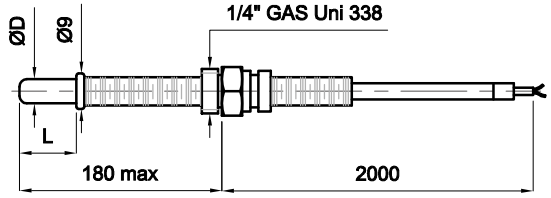

D	L
6	15
6	35

Esempio di ordinativo: L ***Order example:*** *L* ***Bestellbeispiel:*** *L*

Altre lunghezze disponibili a richiesta - *Other lengths supplied on request - Andere Längen auf Anfrage verfügbar*

TERMOCOPPIA
THERMOCOUPLE
THERMOELEMENT

ET-8

Tipo: J
Type: J
Typ: J

Standard: 2000 mm cavi - Rosso (+) Blu (-)
Standard: 2000 mm cables - Red (+) Blue (-)
Standard: 2000 mm Kabel - Rot (+) Blau (-)

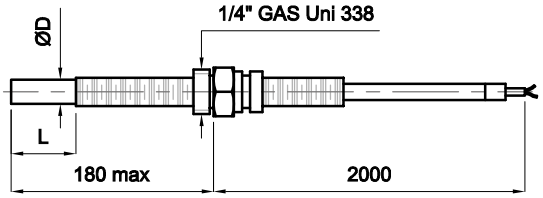

D	L
8	15
8	35

Esempio di ordinativo: L ***Order example:*** *L* ***Bestellbeispiel:*** *L*

Altre lunghezze disponibili a richiesta - *Other lengths supplied on request - Andere Längen auf Anfrage verfügbar*

CONNESSIONI ELETTRICHE
ELECTRICAL CONNECTIONS
ELEKTRISCHE ANSCHLÜSSE

ACDC

Materiale: Alluminio pressofuso
Material: Die-cast Aluminium
Werkstoff: Aluminium-Druckguss

Note: Altre tipologie disponibili a richiesta
Notes: Other types available on request
Aufzeichnungen: Andere Typen auf Anfrage

TYP	M
L20	20
L20	20
L25	25
L25	25

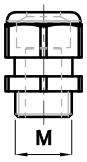

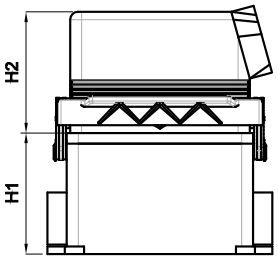

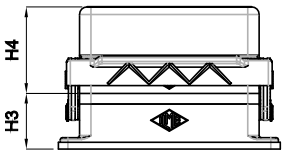

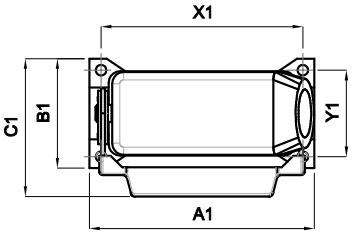

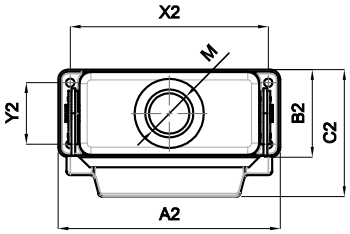

PIN	A1	B1	C1	X1	Y1	A2	B2	C2	X2	Y2	H1	H2	H3	H4
6	82	52	77,5	70	40	82,5	45,5	74	70	32	53	50,4	29	40
10	93	52	78	82	40	95,5	45,5	74	83	32	57	52	29	45
16	117	57	80	105	45	115,5	45,5	74	103	32	63	63	29	45
24	144	57	80	132	45	142,5	45,5	74	130	32	63	63	29	55

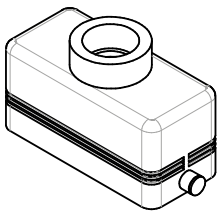

ACDC-1	
COD.	TYP
ACDC10620	MHV 06 L20
ACDC11020	MHV 10 L20
ACDC11625	MHV 16 L25
ACDC12425	MHV 24 L25

ACDC-2	
COD.	TYP
ACDC20620	MHO 06 L20
ACDC21020	MHO 10 L20
ACDC21625	MHO 16 L25
ACDC22425	MHO 24 L25

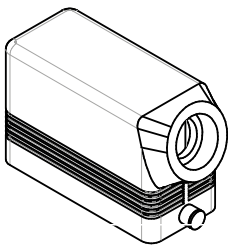

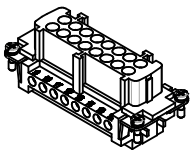

ACDC-3 F		PIN	VOLT	OHM	ACDC-3 M	
COD.	TYP				COD.	TYP
ACDC306 F	CNEF 06 T	6	500 V	0,5 a 4,0 / 1mΩ	ACDC306 M	CNEM 06 T
ACDC310 F	CNEF 10 T	10	500 V	0,5 a 4,0 / 1mΩ	ACDC310 M	CNEM 10 T
ACDC316 F	CNEF 16 T	16	500 V	0,5 a 4,0 / 1mΩ	ACDC316 M	CNEM 16 T
ACDC324 F	CNEF 24 T	24	500 V	0,5 a 4,0 / 1mΩ	ACDC324 M	CNEM 24 T

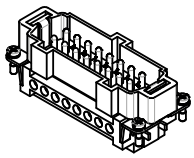

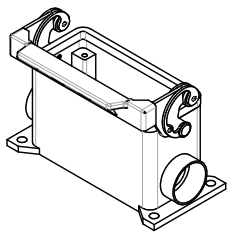

ACDC-4			ACDC-5		
COD.	DIM.	TYP	COD.	DIM.	TYP
ACDC40620	44.27	MHP 06 L20	ACDC506	44.27	CHI 06 L
ACDC41020	57.27	MHP 10 L20	ACDC510	57.27	CHI 10 L
ACDC41625	77.27	MHP 16 L25	ACDC516	77.27	CHI 16 L
ACDC42425	104.27	MHP 24 L25	ACDC524	104.27	CHI 24 L

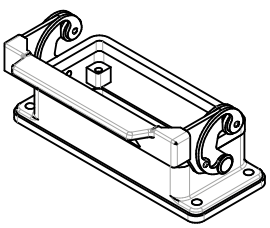

Esempio di ordinativo: Codice alfanumerico ***Order example:*** *Alphanumeric code* ***Bestellbeispiel:*** *Alphanumerischen Code*

FINECORSA
LIMIT SWITCH
ENDSCHALTER

SWC-1 / 2

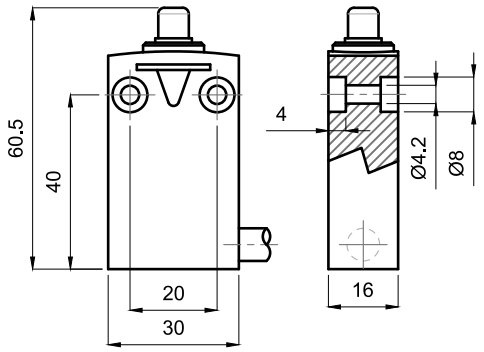

SWC-1

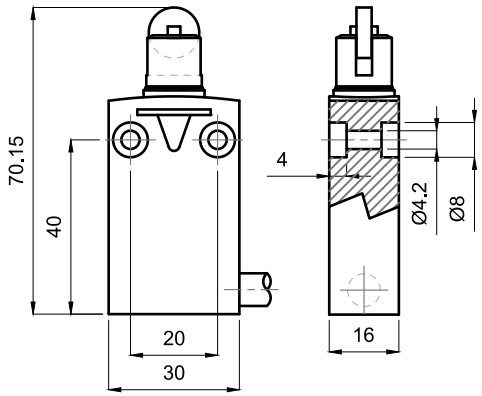

SWC-2

CARATTERISTICHE	CHARACTERISTICS	EIGENSCHAFTEN	SWC-1	SWC-2
Tensione	Voltage	Spannung	240V	240V
Corrente	Current	Strom	5A	5A
Contatti	Contacts	Anschluss	1NO / 1NC	1NO / 1NC
Protezione	Protection	Sicherung	IP67	IP66
Poli	Poles	Pole	2	2
Temp. Max:	Temp. Max:	Temp. Max:	70°C	70°C
Temp. Min:	Temp. Min:	Temp. Min:	-25°C	-25°C
Cavo	Cable	Kabel	1m	1m
Custodia	Casing	Gehäuse	Zn Al	Zn Al
Schneider Electric / Telemecanique Sensors			XCMD 2110 L1	XMCD 2102 L1

FINECORSA SOTTILE DA INCASSO
LIMIT SWITCH THIN FOR EMBEDDING
ENDSCHALTER DÜNN FÜR DIE EINBETTUNG

SWC-3

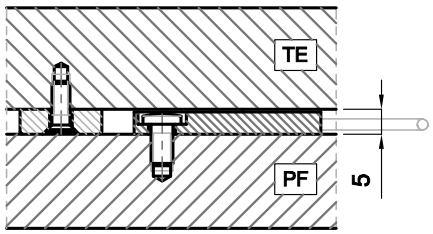

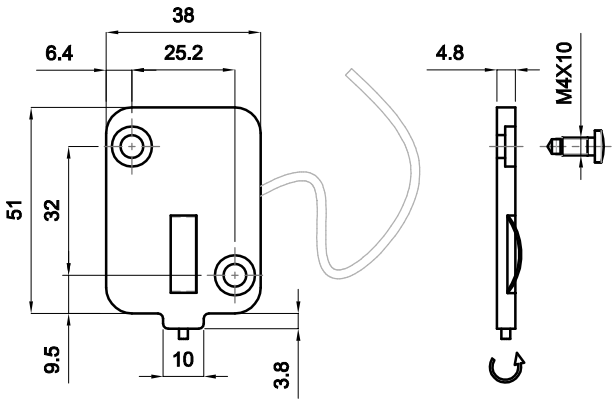

CARATTERISTICHE	CHARACTERISTICS	EIGENSCHAFTEN	SWC-3
Tensione	Voltage	Spannung	48V
Corrente	Current	Strom	1A
Contatti	Contacts	Anschluss	1NO / 1NC
Protezione	Protection	Sicherung	IP 31
Poli	Poles	Pole	2
Temp. Max:	Temp. Max:	Temp. Max:	79°C
Temp. Min:	Temp. Min:	Temp. Min:	-25°C
Custodia	Casing	Gehäuse	PA66

FINECORSA
LIMIT SWITCH
ENDSCHALTER

SWC-4 / 5

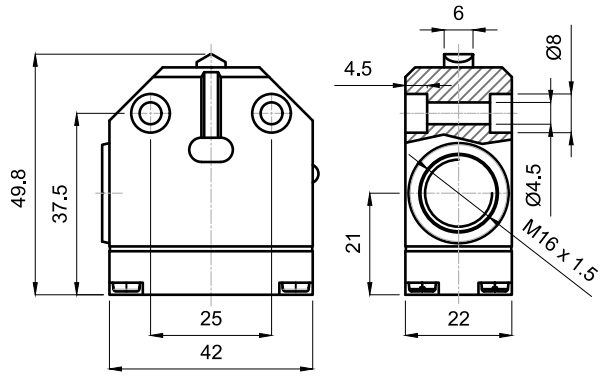

SWC-4

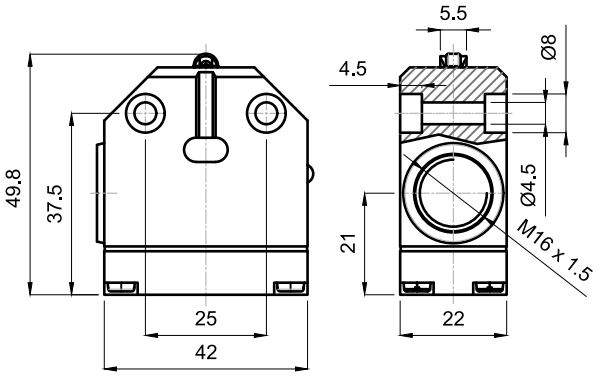

SWC-5

CARATTERISTICHE	CHARACTERISTICS	EIGENSCHAFTEN	SWC-4	SWC-5
Tensione	Voltage	Spannung	240V	240V
CC	CC	CC	0.1A	0.1A
Contatti	Contacts	Anschluss	1NO / 1NC	1NO / 1NC
Protezione	Protection	Sicherung	IP67	IP67
Poli	Poles	Pole	2	2
Temp. Max:	Temp. Max:	Temp. Max:	80°C	85°C
Temp. Min:	Temp. Min:	Temp. Min:	-25°C	-25°C
Entrata cavo	Cable Entry	Kabeleinführung	M16x1.5	M16x1.5
Custodia	Casing	Gehäuse	Al	Al
Balluff BNS005M			BNS 819-100-D-13	BNS 819-100-R-13

SUPPORTO FINECORSA
LIMIT SWITCH HOLDER
UNTERSTÜTZUNG FÜR ENDSCHALTER

SWC-A / B

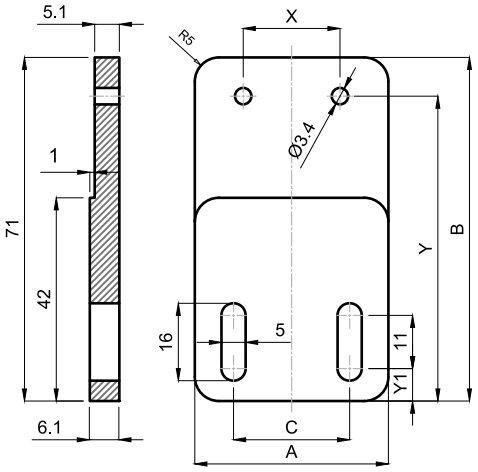

SWC-A

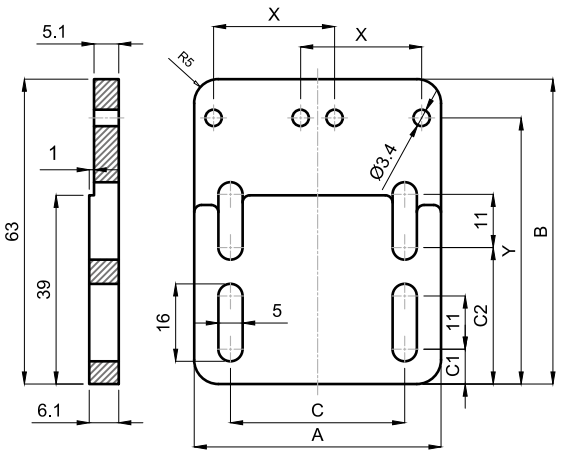

SWC-B

Materiale: PP+40% F.V.
Material: PP+40% G.V.
Werkstoff: PP+40% FG.

Note: Fori per filetto M4
Notes: Holes for M4 thread
Aufzeichnungen: Bohrung für Gewinde M4

COD.	A	B	C	C1	C2	X	Y	SWC
SWC-A 20	40	71	24	6.7	-	20	63	1-2
SWC-A 25	40	71	24	6.7	-	25	63	4-5
SWC-B 25	51	63	36	7.2	28.2	25	55	4-5

Esempio di ordinativo: COD ***Order example:*** *COD* ***Bestellbeispiel:*** *COD*

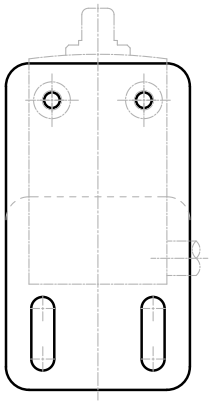

SWC-1/2

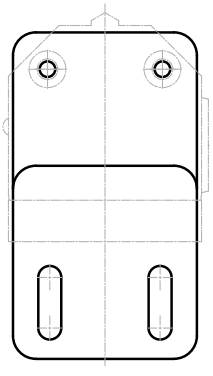

SWC-4/5

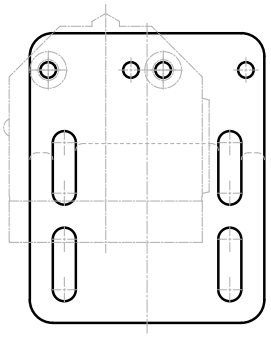

SWC-4/5
SINISTRO
LEFT
LINK

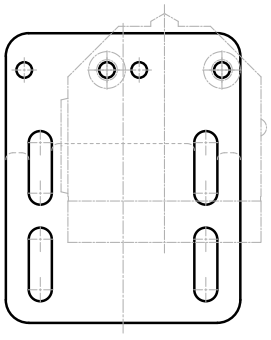

SWC-4/5
DESTRO
RIGHT
RECHT

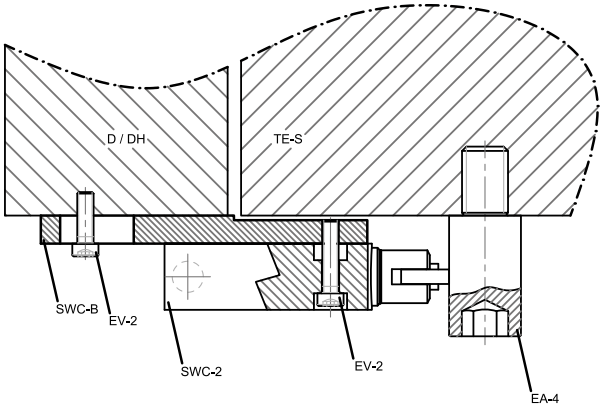

FERMACAVO
CABLE LOCK
KABELSHCLOSS

EFC

Materiale: PP + 40% F.V.
Material: PP + 40% G.F.
Werkstoff: PP + 40% F.G.

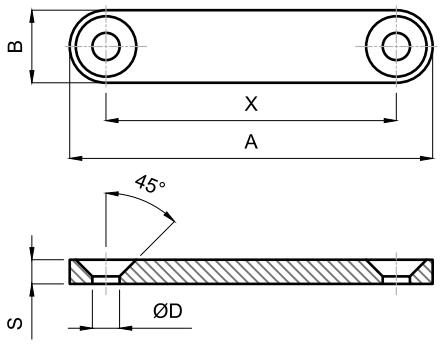

X	A	B	S	D
28	40	12	4	4,5
48	60	12	4	4,5

Esempio di ordinativo: X ***Order example:*** X ***Bestellbeispiel:*** X

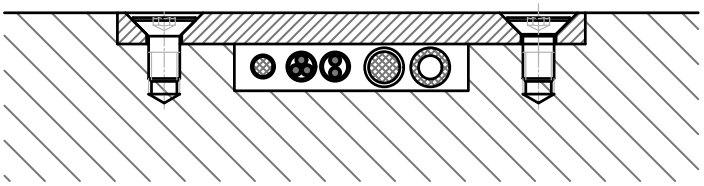

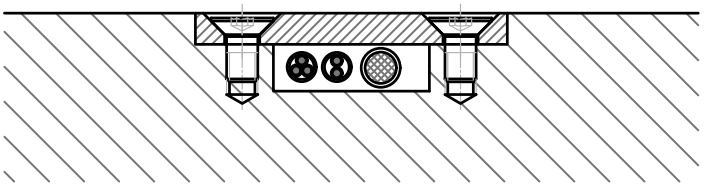

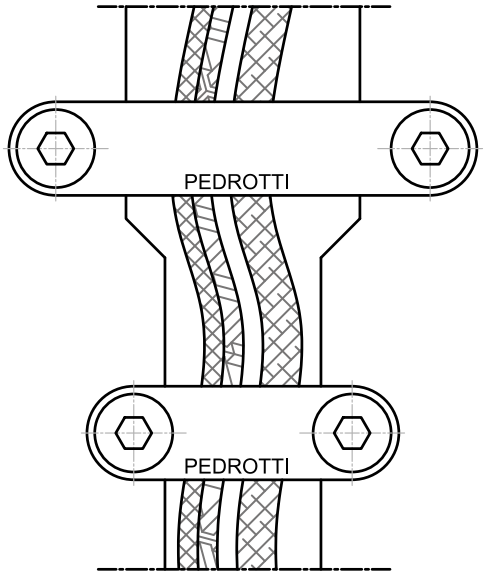

KIT LIME DIAMANTATE AD AGO 140 MM

NEEDLE - SHAPED DIAMOND FILE KIT 140 MM

SATZ DIAMANTNADELFEILEN 140 MM

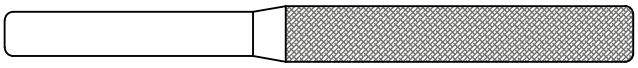

PROFILO *PROFILE* PROFIL	FORMA *SHAPE* FORM	SEZIONE (mm) *SECTION (mm)* QUERSCHNITT (mm)	COD.
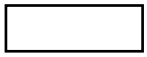	Piatta 4 lati - Flat 4 sides - Flach 4 Seiten	**5,5 x 1,5**	**LP140**
	Triangolare - Triangular - Dreieckig	**4 x 4**	**LT140**
	Quadrata - Square - Quadratisch	**3 x 3**	**LQ140**
	Mezza tonda - Half circle - Halbrund	**5 x 2**	**LH140**
	Rotonda - Circular - Rund	**3**	**LR140**
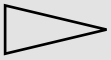	Coltello - Knife - Messer	**5 x 2**	**LK140**

Esempio di ordinativo: Codice ***Order example:*** *Code* ***Bestellbeispiel:*** *Code*

Caratteristiche tecniche:
Lunghezza totale 140 mm
Lunghezza parte diamantata 70 mm
Gambo Ø 3 mm
Granulometria diamante D126 per impiego universale

Utilizzo: Per lavorazioni di carburo di tungsteno, acciaio temperato e nitrurato, ceramiche, ferrite, vetro, pietre dure e preziose, quarzi, fibre di carbonio

Technical characteristics:
Total length 140 mm
Length of diamond coated section, 70 mm
Shank Ø 3 mm
Diamond particle size D126 for universal use

Application: For processing tungsten carbide, hardened and nitrided steel, ceramics, ferrite, glass, hard and precious stones, quartz and carbon fiber

Technische Eigenschaften:
Gesamtlänge 140 mm
Diamantbestückte Länge 70 mm
Schaft Ø 3 mm
Diamant-Korngröße D126 für universellen Einsatz

Anwendung: Zur Bearbeitung von Wolframcarbid, gehärtetem und nitriertem Stahl, Keramik, Ferrit, Glas, Halbedelstein und Edelstein, Quarz, Kohlenstoffaser

PASTA DIAMANTATA SPECIALE - TIPO EXTRA HIGH *(SIRINGA DA 5 GRAMMI)*
SPECIAL DIAMOND PASTES - EXTRA HIGH (5 GRAMS SYRINGE)
SPEZIAL - DIAMANTPASTEN - TYP EXTRA HIGH *(5 GRAMM SPRITZE)*

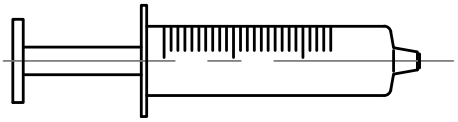

COD.	MICRON	LAVORAZIONE- PROCESSING - BEARBEITUNG
57600300	4	Finitura - Finishing - Endbearbeitung
57600400	6	Finitura - Finishing - Endbearbeitung
57600500	9	Media / Fine - Mediunm / Fine - Mittel / Fein
57600600	16	Media / Fine - Mediunm / Fine - Mittel / Fein
57600700	21	Sgrossatura - Roughing - Grobbearbeitung

KIT 5 PASTE DIAMANTATE SPECIALI
KIT OF 5 SPECIAL DIAMOND PASTES
SATZ 5 SPEZIAL-DIAMANTPASTEN

COD.	DESCRIZIONE - DESCRIPTION - BESCHREIBUNG
BUSTA	4/6/9/16/21 micron

Esempio di ordinativo: Codice ***Order example:*** *Code* ***Bestellbeispiel:*** *Code*

KIT FRESE ROTATIVE DIAMANTATE HP

HP DIAMOND ROTARY MILLING HEAD KIT

SATZ DIAMANT - ROTIERFRÄSER HP

FORMA *SHAPE* FORM	DIMENSIONI REALI *REAL DIMENSIONS* TATSÄCHLICHE	TESTA DIAMANTATA (max. Ø x lunghezza, mm) *DIAMOND TIP (max. Ø x length, mm)* DIAMANTKOPF (*max. Ø x Länge, mm)*	COD.
Sfera - Sphere - Kugel	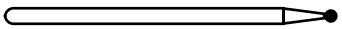	1,8 X 1,6	001/018
Sfera - Sphere - Kugel	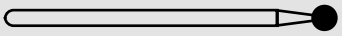	3,5 X 3,2	001/035
Cilindro - Cylinder - Zylinder	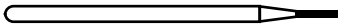	1,2 X 6,0	110/012
Cilindro - Cylinder - Zylinder	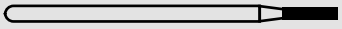	1,6 X 8,0	111/016
Cilindro - Cylinder - Zylinder	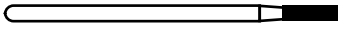	2,1 X 8,0	111/021
Cilindro - Cylinder - Zylinder	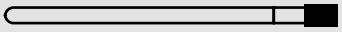	3,0 X 4,0	109/030
Cono appuntito - Pointed cone - Spitzkegel	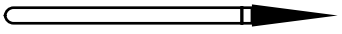	3,0 X 13,0	168/030
Cono appuntito - Pointed cone - Spitzkegel		6,0 X 5,2	162/060
Cono testa arrotondata - Rounded tip cone - Rundkegel	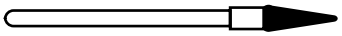	4,5 X 12,0	266/045
Lente - Dome - Linse	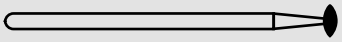	5,0 X 2,0	304/050

Esempio di ordinativo: Codice ***Order example:*** *Code* ***Bestellbeispiel:*** *Code*

Caratteristiche tecniche:
Lunghezza totale 44/66 mm
Gambo Ø 3 mm oppure Ø 2,35 mm
Granulometria diamante D126 per impiego universale

Utilizzo: Per lavorazioni di carburo di tungsteno, acciaio temperato e nitrurato, ceramiche, ferrite, vetro, pietre dure e preziose, quarzi, fibre di carbonio

Technical characteristics:
Total length 44/66 mm
Shank Ø 3 mm or Ø 2,35 mm
Diamond particle size D126 for universal use

Application: For processing tungsten carbide, hardened and nitrided steel, ceramics, ferrite, glass, hard and precious stones, quartz and carbon fiber

Technische Eigenschaften:
Gesamtlänge 44/66 mm
Schaft Ø 3 mm oder Ø 2,35 mm
Diamant-Korngröße D126 für universellen Einsatz

Anwendung: Zur Bearbeitung von Wolframcarbid, gehärtetem und nitriertem Stahl, Keramik, Ferrit, Glas, Halbedelstein und Edelstein, Quarz, Kohlenstoffaser

Velocità di rotazione suggerita - Recommended speed of rotating - Empfohlene Drehgeschwindigkeit

Ø (mm)	GIRI/MINUTO - RPM - U/M (MIN)	GIRI/MINUTO - RPM - U/M (MAX)
1,0 - 3,5	15.000	80.000
3,6 - 5,4	10.000	50.000
5,5 - 8,0	10.000	20.000



GUIDA STAMPO LAMIERA

MOLD GUIDE FOR SHEET METAL DIES

FORMENFÜHRUNGEN FÜR BLECHE AUS METALL



www.pedrotti.it

COLONNA DI GUIDA CON TESTA
GUIDE PILLAR WITH HEAD
FÜHRUNGSSÄULE MIT KOPF

ECO-3

Materiale: W.Nr. 1.7147 Cementato
Material: W.Nr. 1.7147 Case hardened
Werkstoff: W.Nr. 1.7147 Einsatzgehärtet

Durezza: 60-64 HRC
Hardness: 60-64 HRC
Härte: 60-64 HRC

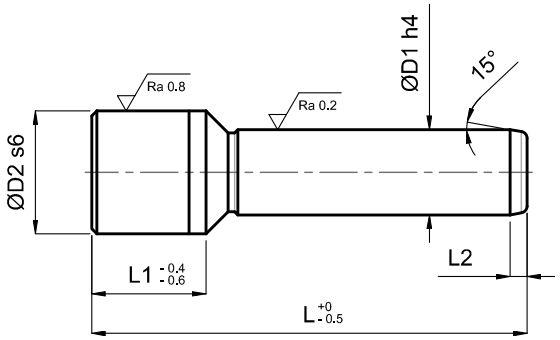

D1	D2	L2	L1	L																	
				85	95	105	115	125	135	145	155	170	185	200	225	250	275	300	325	350	400
15/16	26	6	30	-	-	-	-	-	-	-	-										
17/18	28	6	30	-	-	-	-														
			35					-	-	-	-										
			40									-	-	-							
19/20	30	7	30	-	-	-															
			35				-	-	-	-	-	-									
			40										-	-							
24/25	36	8	35				-	-	-												
			40							-	-	-	-	-	-	-					
30/31	45	8	40					-	-	-	-										
			45									-	-	-	-	-	-	-			
40/41	55	8	60							-	-										
			70									-	-	-	-	-	-	-	-	-	-
50/51	70	10	70									-	-	-	-	-	-	-	-	-	-

Esempio di ordinativo: D1xL ***Order example:*** *D1xL* ***Bestellbeispiel:*** *D1xL*

COLONNA DI GUIDA SENZA TESTA
GUIDE PILLAR WITHOUT HEAD
FÜHRUNGSSÄULE OHNE KOPF

ECO-4

Materiale: W.Nr. 1.1213 Tempra induzione
Material: W.Nr. 1.1213 Induction hardened
Werkstoff: W.Nr. 1.1213 Induktionsgehärtet

Durezza: 60-63 HRC
Hardness: 60-63 HRC
Härte: 60-63 HRC

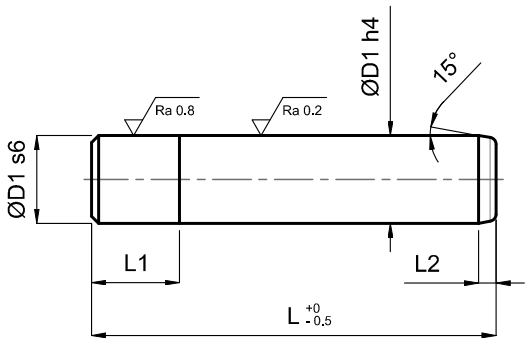

D1	L2	L1	L																	
			85	95	105	115	125	135	145	155	170	185	200	225	250	275	300	325	350	400
15/16	5	16	-	-	-	-	-	-	-	-										
17/18	6	18	-	-	-	-	-	-	-	-	-	-	-							
19/20	7	20	-	-	-	-	-	-	-	-	-	-	-							
24/25	8	25				-	-	-	-	-	-	-	-	-	-					
30/31	8	30				-	-	-	-	-	-	-	-	-	-	-	-			
40/41	10	40							-	-	-	-	-	-	-	-	-	-	-	-
50/51	10	50									-	-	-	-	-	-	-	-	-	-
63	10	63												-	-	-	-	-	-	-

Esempio di ordinativo: D1xL ***Order example:*** *D1xL* ***Bestellbeispiel:*** *D1xL*

COLONNA DI GUIDA CONICA
CONICAL GUIDE PILLAR
KONISCHE FÜHRUNGSSÄULE

ECO-5

Materiale: W.Nr. 1.1213 Tempra induzione
Material: W.Nr. 1.1213 Induction hardened
Werkstoff: W.Nr. 1.1213 Induktionsgehärtet

Durezza: 60-63 HRC
Hardness: 60-63 HRC
Härte: 60-63 HRC

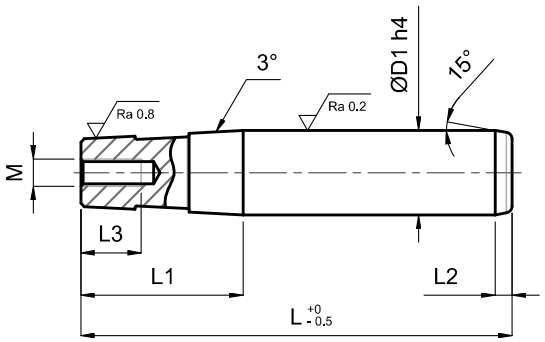

D1	L1	L2	M	L3	L
24 / 25	48	8	8	20	115
					135
					155
					170
					185
					200
30 / 31	57	8	8	20	135
					155
					170
					185
					200
					225
					250
					300

D1	L1	L2	M	L3	L
40 / 41	63	10	10	25	170
					185
					200
					225
					250
					300
					400
50 / 51	80	10	10	25	185
					200
					225
					250
					300
					400
63	86	10	10	25	200
					225
					250
					300
					400

Esempio di ordinativo: D1xL ***Order example:*** *D1xL* ***Bestellbeispiel:*** *D1xL*

RONDELLA
SPACER DISH
DISTANZSCHEIBE

ERON

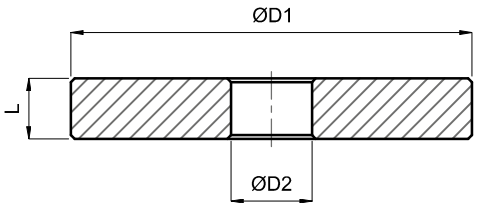

Materiale: W.Nr. 1.7147
Material: W.Nr. 1.7147
Werkstoff: W.Nr. 1.7147

Specifiche: Utilizzare con ECO-5
Specifications: Use with ECO-5
Spezifikationen: Verwendung mit ECO-5

D1	D2	L	ECO-5 Ø
28	8,7	6	24/25
36	8,7	6	30/31
43	10,7	8	40/41
53	10,7	8	50/51
70	10,7	8	63

Esempio di ordinativo: D1 ***Order example:*** *D1* ***Bestellbeispiel:*** *D1*

STAFFA
CLAMP
HALTESTÜCKE

ST

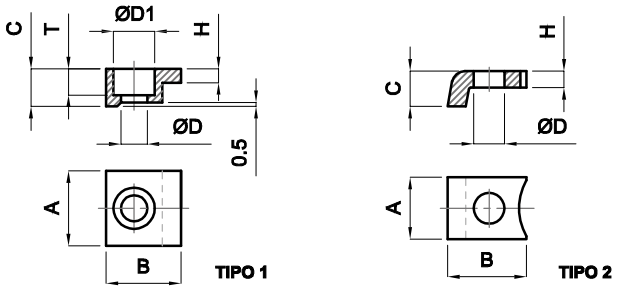

COD.	MOD.	Ø	A	B	C	H	D	D1	T
ST1	EBU-7BG	18 ÷ 52	20	20	10	3,7	7	11	7
ST1	EBU-7BG	63 - 80	32	32	16	6	11,5	17,5	11,5
ST2	EBU7 / ECO-7	18 ÷ 63	17,3	20	10,5	4	8,2	-	-

Esempio di ordinativo: COD + Ø ***Order example:*** *COD + Ø* ***Bestellbeispiel:*** *COD + Ø*

INGRASSATORE
LUBRICATOR
SCHMIERVORRICHTUNG

ING

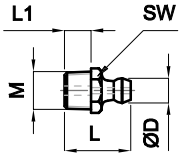

M	D	L	L1	SW
6x1	6,5	13,5	5	7
10x1	6,5	17,5	7,2	11
1/8"	6,5	17,5	7,2	11

Esempio di ordinativo: M ***Order example:*** *M* ***Bestellbeispiel:*** *M*

COLONNA DI GUIDA ESTRAIBILE
REMOVABLE GUIDE PILLAR
AUSZIEHBARE FÜHRUNGSSÄULE

ECO-7

Materiale: W.Nr. 1.1213 Tempra induzione
Material: W.Nr. 1.1213 Induction hardened
Werkstoff: W.Nr. 1.1213 Induktionsgehärtet

Durezza: 60-63 HRC
Hardness: 60-63 HRC
Härte: 60-63 HRC

Specifiche: Da corredare con nr. 3 staffe e viti M8x20
Specification: Da corredare con nr. 3 staffe e viti M8x20
Spezifikationen: Verwendung mit nr. 3 Bügeln und Schrauben M8x20

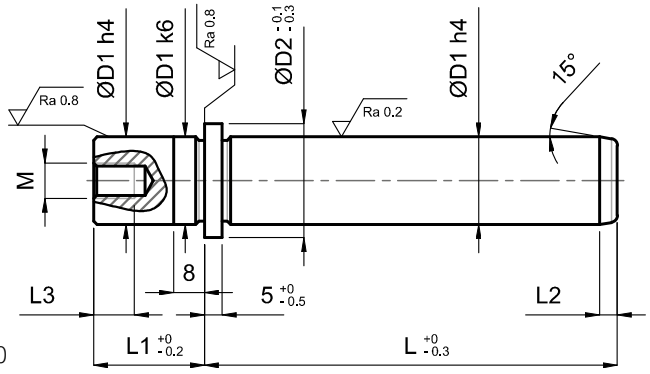

D1	D2	L1	L3	L2	M	L																		
						70	80	90	100	110	120	130	140	150	160	170	180	200	220	240	280	320	360	400
18 / 19	25	18	20	7	8x1,25	-	-	-	-	-	-	-	-	-	-									
24 / 25	32,4	24	25	7	10x1,5	-	-	-	-	-	-	-	-	-	-	-	-							
30 / 32	42,8	30	25	7,5	10x1,5				-	-	-	-	-	-	-	-	-	-	-	-	-			
40 / 42	51,8	37	30	8	12x1,75				-	-	-	-	-	-	-	-	-	-	-	-	-			
50 / 52	64,8	45	30	9	12x1,75					-	-	-	-	-	-	-	-	-	-	-	-	-	-	-
63	76,8	49	30	10	12x1,75						-		-		-		-	-	-	-	-	-	-	-

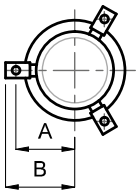

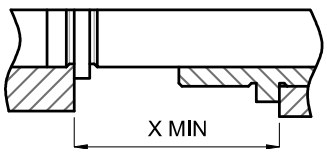

D1	INGOMBRO - ENCUMBRED - BELASTUNG		X MIN.		
	A	B	LUNGA *LONG* *LANG*	MEDIA *MEDIUM* *MITTEL*	CORTA *SHORT* *KURZ*
18 / 19	17,1	24,6	43	33	24
24 / 25	20,8	28,3	64,5	43,5	24,5
30 / 32	26	33,5	68,5	45,5	24,5
40 / 42	30,5	38	81,5	48,5	24,5
50 / 52	37	44,5	86,5	51,5	24,5
63	43	50,5	93,5	53,5	24,5

Esempio di ordinativo: D1xL **Order example:** *D1xL* **Bestellbeispiel:** *D1xL*

BUSSOLA DI GUIDA LISCIA
GUIDE BUSH
FÜHRUNGSBUCHSE

EBU-4

Materiale: W.Nr. 1.7131 Cementato
Material: W.Nr. 1.7131 Case hardened
Werkstoff: W.Nr. 1.7131 Einsatzgehärtet

Durezza: 60-64 HRC
Hardness: 60-64 HRC
Härte: 60-64 HRC

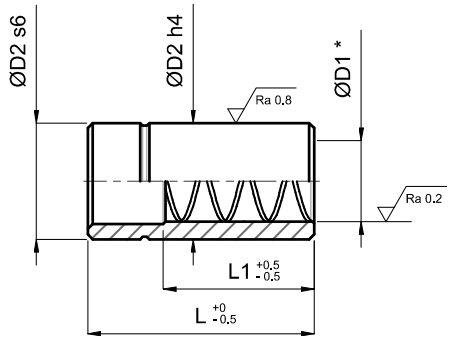

D1 *	D1	D2	SERIE NORMALE		SERIE CORTA	
			NORMAL SERIES NORMALEN SERIE		*SHORT SERIES* KURZ SERIE	
			L	L1	L	L1
+0,006 / +0,010	15 / 16	26	50	31	35	19
+0,006 / +0,010	17 / 18	28	55	36	45	29
+0,006 / +0,010	19 / 20	30	60	41	45	29
+0,006 / +0,010	24 / 25	36	70	46	50	32
+0,008 / +0,012	30 / 31	45	80	51	55	37
+0,008 / +0,012	40 / 41	55	100	71	60	42
+0,008 / +0,012	50 / 51	70	100	71	60	42
+0,008 / +0,012	63	85	100	71		

Esempio di ordinativo: D1xL ***Order example:*** *D1xL* ***Bestellbeispiel:*** *D1xL*

BUSSOLA DI GUIDA LISCIA CON RIPORTO IN BRONZO

GUIDE BUSH WITH BRONZE OVERLAY

FÜHRUNGSBUCHSE MIT BRONZEBUND

EBU-4B

Materiale: UNI 16MnCr5 + CuAl10
Material: UNI 16MnCr5 + CuAl10
Werkstoff: UNI 16MnCr5 + CuAl10

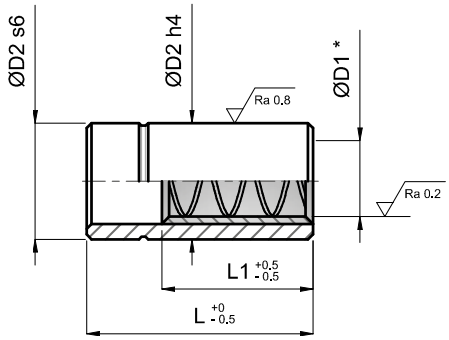

Esecuzione: Il riporto in bronzo per lo scorrimento è eseguito con tecnologia Pedrotti

Execution: Bronze overlay for sliding performed using Pedrotti technology

Ausführung: Die Bronzebeschichtung zum Gleiten wird mit Pedrotti-Technologie ausgeführt

D1 *	D1	D2	SERIE NORMALE		SERIE CORTA	
			NORMAL SERIES NORMALEN SERIE		*SHORT SERIES* KURZ SERIE	
			L	L1	L	L1
+0,006 / +0,010	24 / 25	36	70	46	50	32
+0,008 / +0,012	30 / 31	45	80	51	55	37
+0,008 / +0,012	40 / 41	55	100	71	60	42
+0,008 / +0,012	50 / 51	70	100	71	60	42
+0,008 / +0,012	63	85	100	71		

Esempio di ordinativo: D1xL ***Order example:*** D1xL ***Bestellbeispiel:*** D1xL

BUSSOLA DI GUIDA CILINDRICA CON COLLARE E FORI DI FISSAGGIO

CYLINDRICAL GUIDE BUSH WITH COLLAR AND FASTENING HOLES

ZYLINDRISCHE FÜHRUNGSBUCHSE MIT BEFESTIGUNGSLÖCHERN

EBU-5CL

Materiale: W.Nr. 1.7131 Cementato
Material: W.Nr. 1.7131 Case hardened
Werkstoff: W.Nr. 1.7131 Einsatzgehärtet

Durezza: 60-64 HRC
Hardness: 60-64 HRC
Härte: 60-64 HRC

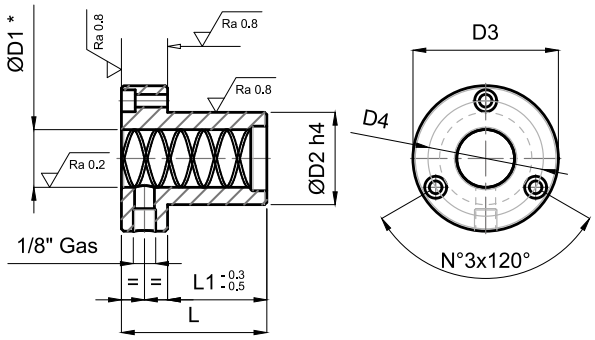

D1 *	D1	D2	D3	D4	L1	L	VITE - SCREW - SCHRAUBEN
+0,006 / +0,010	24 / 25	40	63	50	43	63	M5
+0,008 / +0,012	30 / 31	48	72	58	47	72	M5
+0,008 / +0,012	40 / 41	58	83	70	52	80	M6
+0,008 / +0,012	50 / 51	70	103	86	58	100	M8
+0,008 / +0,012	63	85	120	100	57	100	M8

Esempio di ordinativo: D1 ***Order example:*** *D1* ***Bestellbeispiel:*** *D1*

PORTA COLONNA

PILLAR HOLDER

SÄULENHALTER

EBU-5CN

Materiale: W.Nr. 1.7131 Cementato
Material: W.Nr. 1.7131 Case hardened
Werkstoff: W.Nr. 1.7131 Einsatzgehärtet

Durezza: 60-64 HRC
Hardness: 60-64 HRC
Härte: 60-64 HRC

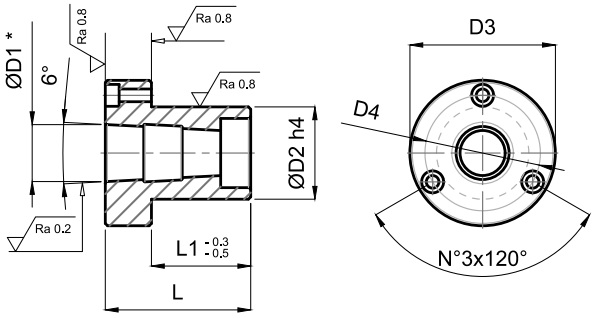

D1 *	D1	D2	D3	D4	L1	L	VITE - SCREW - SCHRAUBEN
+0,006 / +0,010	24 / 25	40	63	50	43	63	M5
+0,008 / +0,012	30 / 31	48	72	58	47	72	M5
+0,008 / +0,012	40 / 41	58	83	70	52	80	M6
+0,008 / +0,012	50 / 51	70	103	86	58	100	M8
+0,008 / +0,012	63	85	120	100	57	100	M8

Esempio di ordinativo: D1 ***Order example:*** *D1* ***Bestellbeispiel:*** *D1*

BUSSOLA DI GUIDA CON COLLARE, FORI DI FISSAGGIO E RIPORTO IN BRONZO

GUIDE BUSH WITH COLLAR, FASTENING HOLES AND BRONZE OVERLAY

FÜHRUNGSBUCHSE MIT BUND UND BRONZEBESCHICHTUNG

EBU-5B

Materiale: UNI 16MnCr5 + CuAl10
Material: UNI 16MnCr5 + CuAl10
Werkstoff: UNI 16MnCr5 + CuAl10

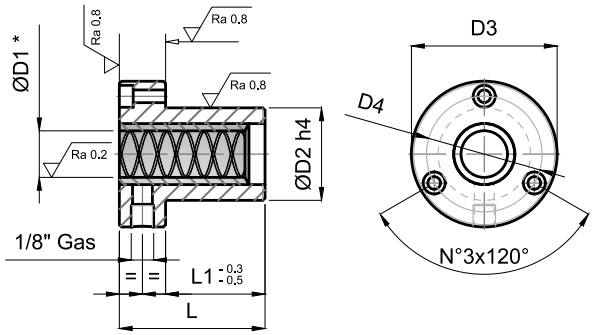

Esecuzione: Il riporto in bronzo per lo scorrimento è eseguito con tecnologia Pedrotti

Execution: Bronze overlay for sliding performed using Pedrotti technology

Ausführung: Die Bronzebeschichtung zum Gleiten wird mit Pedrotti-Technologie ausgeführt

D1 *	D1	D2	D3	D4	L1	L	VITE - SCREW - SCHRAUBEN
+0,006 / +0,010	24 / 25	40	63	50	43	63	M5
+0,008 / +0,012	30 / 31	48	72	58	47	72	M5
+0,008 / +0,012	40 / 41	58	83	70	52	80	M6
+0,008 / +0,012	50 / 51	70	103	86	58	100	M8
+0,008 / +0,012	63	85	120	100	57	100	M8

Esempio di ordinativo: D1 ***Order example:*** *D1* ***Bestellbeispiel:*** *D1*

BUSSOLA DI GUIDA CON COLLARE FILETTATA, CON GHIERA

THREADED GUIDE BUSH WITH COLLAR AND RING NUT

FÜHRUNGSBUCHSE MIT GEWINDEBUND UND RING

EBU-6

Materiale: W.Nr. 1.7131 Cementato
Material: W.Nr. 1.7131 Cementato
Werkstoff: W.Nr. 1.7131 Einsatzgehärtet

Durezza: 60-64 HRC
Hardness: 60-64 HRC
Härte: 60-64 HRC

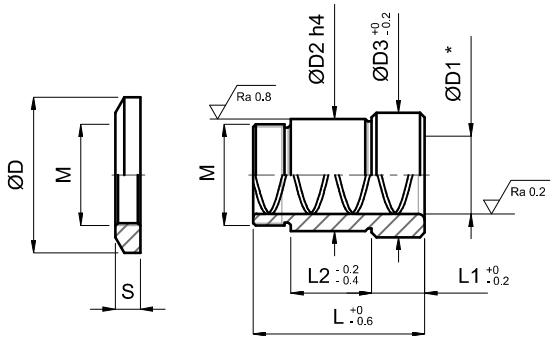

D1 *	D1	D2	D3	M	L	L1	L2	D	S
+0,006 / +0,010	15 / 16	26	30	M24x1,5	45	14	20	38	8
+0,006 / +0,010	17 / 18	28	34	M26x1,5	50	14	25	40	8
+0,006 / +0,010	19 / 20	30	34	M28x1,5	55	17	26	42	8
+0,006 / +0,010	24 / 25	36	40	M35x1,5	55	17	26	50	8
+0,008 / +0,012	30 / 31	45	49	M45x1,5	65	19	32	65	10
+0,008 / +0,012	40 / 41	55	59	M55x2	75	24	32	75	11
+0,008 / +0,012	50 / 51	70	74	M65x2	80	25	38	85	12

Esempio di ordinativo: D1 ***Order example:*** *D1* ***Bestellbeispiel:*** *D1*

BUSSOLA DI GUIDA ESTRAIBILE IN ACCIAIO
REMOVABLE STEEL GUIDE BUSH
AUSZIEHBARE STAHL-FÜHRUNGSBUCHSE

EBU-7

Materiale: W.Nr. 1.7131 Cementato
Material: W.Nr. 1.7131 Cementato
Werkstoff: W.Nr. 1.7131 Einsatzgehärtet

Durezza: 60-64 HRC
Hardness: 60-64 HRC
Härte: 60-64 HRC

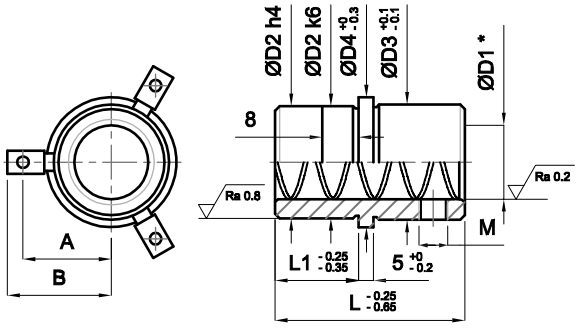

Specifiche: Da corredare con nr. 3 staffe e viti M8x20
Specification: To be accompanied with nr. 3 brackets and screws M8x20
Spezifikationen: Verwendung mit nr. 3 Bügeln und Schrauben M8x20

D1	INGOMBRO - ENCUMBRED - BELASTUNG	
	A	B
18/19	21,7	29,2
24/25	26,7	34,2
30/32	31,2	38,7
40/42	36,2	43,7
50/52	44,2	51,7
63	50,7	58,2

D1*	TIPO CORTA - SHORT TYPE - TYP KURZ						
	D1	L	D2	D3	D4	L1	M
+0,006 / +0,010	18 / 19	33	28	29	34	18	6 x 1
+0,006 / +0,010	24 / 25	37	38	38	44	22	6 x 1
+0,008 / +0,012	30 / 32	44	45	45	53	29	6 x 1
+0,008 / +0,012	40 / 42	52	54	55	63	37	6 x 1
+0,008 / +0,012	50 / 52	62	65	70	79	47	6 x 1
+0,008 / +0,012	63	75	81	83	92	60	6 x 1

D1*	TIPO MEDIA - MEDIUM TYPE - TYP MITTEL						
	D1	L	D2	D3	D4	L1	M
+0,006 / +0,010	18 / 19	50	28	29	34	18	10 x 1
+0,006 / +0,010	24 / 25	55	38	39	44	23	10 x 1
+0,008 / +0,012	30 / 32	60	45	48	53	26	10 x 1
+0,008 / +0,012	40 / 42	67	54	58	63	30	10 x 1
+0,008 / +0,012	50 / 52	75	65	74	79	35	10 x 1
+0,008 / +0,012	63	90	81	87	92	48	10 x 1

D1*	TIPO LUNGA - LONG TYPE - TYP LANG						
	D1	L	D2	D3	D4	L1	M
+0,006 / +0,010	18 / 19	60	28	29	34	23	10 x 1
+0,006 / +0,010	24 / 25	80	38	39	44	23	10 x 1
+0,008 / +0,012	30 / 32	90	45	48	53	26	10 x 1
+0,008 / +0,012	40 / 42	100	54	58	63	30	10 x 1
+0,008 / +0,012	50 / 52	110	65	74	79	35	10 x 1
+0,008 / +0,012	63	130	81	87	92	48	10 x 1

Esempio di ordinativo: D1xL ***Order example:*** *D1xL* ***Bestellbeispiel:*** *D1xL*

BUSSOLA DI GUIDA ESTRAIBILE IN BRONZO
REMOVABLE BRONZE GUIDE BUSH
AUSZIEHBARE BRONZE-FÜHRUNGSBUCHSE

EBU-7B

Materiale: UNI 16MnCr5 + CuAl10
Material: UNI 16MnCr5 + CuAl10
Werkstoff: UNI 16MnCr5 + CuAl10

Specifiche: Usare con nr. 3 staffe e viti M8x20
Specification: Use with nr. 3 brackets and screws M8x20
Specification: Benutzen mit nr. 3 Bügeln und Schrauben M8x20

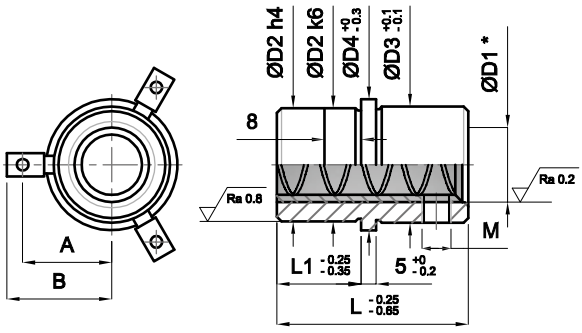

D1	INGOMBRO - ENCUMBRED - BELASTUNG	
	A	B
18/19	21,7	29,2
24/25	26,7	34,2
30/32	31,2	38,7
40/42	36,2	43,7
50/52	44,2	51,7
63	50,7	58,2

D1*	TIPO CORTA - SHORT TYPE - TYP KURZ						
	D1	L	D2	D3	D4	L1	M
+0,006 / +0,010	18 / 19	33	28	29	34	18	6 x 1
+0,006 / +0,010	24 / 25	37	38	38	44	22	6 x 1
+0,008 / +0,012	30 / 32	44	45	45	53	29	6 x 1
+0,008 / +0,012	40 / 42	52	54	55	63	37	6 x 1
+0,008 / +0,012	50 / 52	62	65	70	79	47	6 x 1
+0,008 / +0,012	63	75	81	83	92	60	6 x 1

D1*	TIPO MEDIA - MEDIUM TYPE - TYP MITTEL						
	D1	L	D2	D3	D4	L1	M
+0,006 / +0,010	18 / 19	50	28	31	34	18	10 x 1
+0,006 / +0,010	24 / 25	55	38	39	44	23	10 x 1
+0,008 / +0,012	30 / 32	60	45	48	53	26	10 x 1
+0,008 / +0,012	40 / 42	67	54	58	63	30	10 x 1
+0,008 / +0,012	50 / 52	75	65	74	79	35	10 x 1
+0,008 / +0,012	63	90	81	87	92	48	10 x 1

D1*	TIPO LUNGA - LONG TYPE - TYP LANG						
	D1	L	D2	D3	D4	L1	M
+0,006 / +0,010	18 / 19	60	28	31	34	23	10 x 1
+0,006 / +0,010	24 / 25	80	38	39	44	23	10 x 1
+0,008 / +0,012	30 / 32	90	45	48	53	26	10 x 1
+0,008 / +0,012	40 / 42	100	54	58	63	30	10 x 1
+0,008 / +0,012	50 / 52	110	65	74	79	35	10 x 1
+0,008 / +0,012	63	130	81	87	92	48	10 x 1

Esempio di ordinativo: D1xL ***Order example:*** *D1xL* ***Bestellbeispiel:*** *D1xL*

BUSSOLA DI GUIDA ESTRAIBILE IN ACCIAIO PER GABBIA A SFERA CORTA

REMOVABLE STEEL GUIDE BUSH FOR SHORT BALL CAGE

AUSZIEHBARE STAHL-FÜHRUNGSBUCHSE FÜR KURZEN KUGELKÄFIG

EBU-7SC

Materiale: W.Nr. 1.7131 Cementato
Material: W.Nr. 1.7131 Case hardened
Werkstoff: W.Nr. 1.7131 Einsatzgehärtet

Durezza: 60-64 HRC
Hardness: 60-64 HRC
Härte: 60-64 HRC

Specifiche: Usare con nr. 3 staffe e viti M8x20
Specification: Use with nr. 3 brackets and screws M8x20
Specification: Benutzen mit nr. 3 Bügeln und Schrauben M8x20

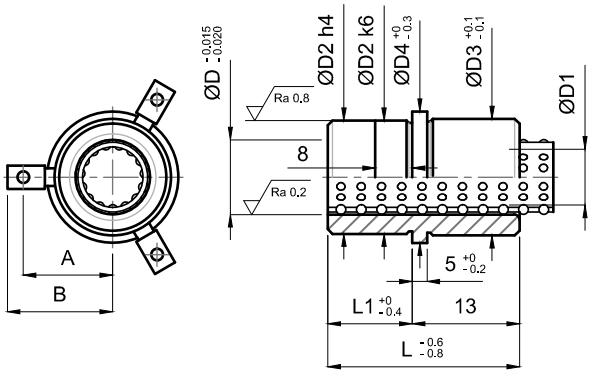

TIPO CORTA - SHORT TYPE - TYP KURZ

D1	D	D2	D3	D4	L	L1	A	B
18	24	38	38	44	36	23	27,5	35,5
19	25	38	38	44	36	23	27,5	35,5
24	30	45	45	51	40	27	31	39
25	31	45	45	51	40	27	31	39
30	38	54	54	62	45	32	36	44
32	40	54	54	62	45	32	36	44
40	48	65	66	79	50	37	44,5	52,5
42	50	65	66	79	50	37	44,5	52,5
50	58	81	80	90	80	67	51	59
52	60	81	80	90	80	67	51	59

Esempio di ordinativo: DxL ***Order example:*** *DxL* ***Bestellbeispiel:*** *DxL*

BUSSOLA DI GUIDA ESTRAIBILE IN ACCIAIO PER GABBIA A SFERA LUNGA

REMOVABLE STEEL GUIDE BUSH FOR LONG BALL CAGE

AUSZIEHBARE STAHL-FÜHRUNGSBUCHSE FÜR LANGEN KUGELKÄFIG

EBU-7SL

Materiale: W.Nr. 1.7131 Cementato
Material: W.Nr. 1.7131 Case hardened
Werkstoff: W.Nr. 1.7131 Einsatzgehärtet

Durezza: 60-64 HRC
Hardness: 60-64 HRC
Härte: 60-64 HRC

Specifiche: Usare con nr. 3 staffe e viti M8x20
Specifications: Use with nr. 3 brackets and screws M8x20
Spezifikationen: Benutzen mit nr. 3 Bügeln und Schrauben M8x20

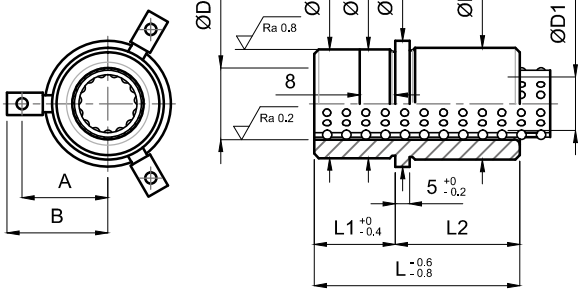

TIPO LUNGA - LONG TYPE - TYP LANG

D1	D	D2	D3	D4	L	L1	L2	A	B
18	24	38	38	44	80	28	52	27,5	35,5
19	25	38	38	44	80	28	52	27,5	35,5
24	30	45	45	51	90	32	58	31	39
25	31	45	45	51	90	32	58	31	39
30	38	54	54	62	100	36	64	36	44
32	40	54	54	62	100	36	64	36	44
40	48	65	66	79	112	40	72	44,5	52,5
42	50	65	66	79	112	40	72	44,5	52,5
50	58	81	80	90	130	46	84	51	59
52	60	81	80	90	130	46	84	51	59

Esempio di ordinativo: DxL ***Order example:*** *DxL* ***Bestellbeispiel:*** *DxL*

BUSSOLA DI GUIDA AUTOLUBRIFICANTE LISCIA

SELF LUBRICATING GUIDE BUSH WITHOUT HEAD

WARTUNGSFREIER FÜHRUNGBUCHSE OHNE KOPF

EBU-2BG

Materiale: CuZn24Al6 + Gr
Material: CuZn24Al6 + Gr
Werkstoff: CuZn24Al6 + Gr

Specifiche: per bloccaggio foro G7
Specifications: locked-fit bore G7
Spezifikationen: Blockierung Bohrung G7

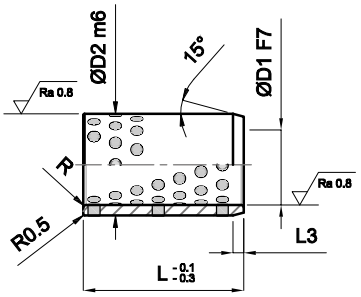

D1	D2	L3	R	L																			
				8	10	12	15	16	20	25	30	35	37	40	47	50	60	70	77	80	95	100	120
8	12	2	0,5	-	-	-	-																
10	14	2	0,5	-	-	-	-		-														
10	15	2	0,5		-																		
12	18	2	0,5		-	-	-		-	-	-												
13	19	2	0,5		-		-		-														
14	20	2	0,5		-	-	-		-	-	-												
15	21	2	0,8		-	-	-		-	-	-												
16	22	2	0,8		-	-	-		-	-	-	-		-									
18	24	2	0,8				-		-	-	-	-		-									
19	25	2	0,8										-										
20	28	4	0,8				-		-	-	-	-	-	-		-							
20	30	4	0,8						-	-	-	-		-									
24	32	4	0,8												-								
25	32	4	0,8													-							
25	33	4	0,8					-	-	-	-	-		-	-	-	-						
25	35	4	0,8					-	-	-	-	-		-		-							
28	38	4	0,8								-			-									
30	38	4	0,8						-	-	-	-		-		-	-						
30	40	4	0,8						-	-	-	-		-		-	-						
32	42	4	0,8								-			-			-						
35	44	4	0,8							-	-	-		-		-	-						
35	45	4	0,8						-	-	-	-		-		-	-						
38	48	4	1,5								-			-					-				
40	50	4	1,5						-	-	-	-		-		-	-	-	-	-			
40	55	4	1,5							-	-	-		-		-	-						
45	55	4	1,5								-	-		-		-	-						
45	56	4	1,5								-	-		-		-	-						
45	60	4	1,5								-	-		-		-	-	-		-			
50	60	4	1,5								-	-		-		-	-	-		-	-		
50	62	4	1,5								-	-		-		-	-	-					
50	65	4	1,5								-			-		-	-	-		-		-	
55	70	4	2											-		-	-	-					
60	74	4	2								-	-		-		-	-	-		-			
60	75	4	2								-	-		-		-	-	-		-		-	
63	75	4	2														-	-		-			-
65	80	4	2													-	-	-		-			
70	85	4	2									-		-		-	-	-		-		-	
70	90	4	2													-	-	-		-		-	
75	90	4	2														-	-		-		-	
75	95	4	2														-	-		-		-	
80	96	4	2											-		-	-	-		-		-	-
80	100	4	2											-		-	-	-		-		-	-

Esempio di ordinativo: D1xD2xL ***Order example:*** *D1xD2xL* ***Bestellbeispiel:*** *D1xD2xL*

BUSSOLA DI GUIDA AUTOLUBRIFICANTE ESTRAIBILE
SELF LUBRICATING GUIDE BUSH REMOVABLE
WARTUNGSFREIER FÜHRUNGBUCHSE AUSZIEHBAR

EBU-7BG

Materiale: CuZn24Al6 + Gr
Material: CuZn24Al6 + Gr
Werkstoff: CuZn24Al6 + Gr

Specifiche: Corredare con staffe ST1
Specifications: Equip with brackets ST1
Spezifikationen: Erganzen Klammern ST1

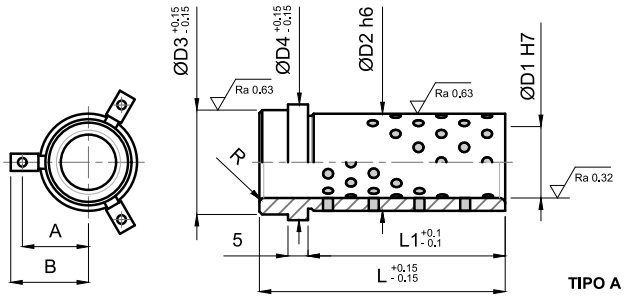

TIPO A

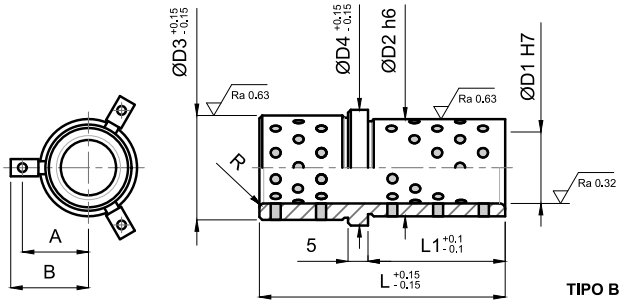

TIPO B

D1	INGOMBRO - ENCUMBRED - BELASTUNG	
	A	B
18/19	17,5	25
24/25	20	27,5
30/32	23,5	31
40/42	28,5	36
50/52	33,5	41
63	42,5	53,5
80	51	62

D1	D2	D3	D4	R	L	L1	TIPO
18 / 19	28	29	34	3	31	18	A
					49	36	A
18 / 19	28	31	34	3	50	18	B
					69	26	B
					70	18	B
24 / 25	38	39	44	3	36	23	A
					54	41	A
24 / 25	38	41	44	3	55	23	B
					79	32	B
					80	23	B
30 / 32	45	48	53	3	43	30	A
					59	46	A
30 / 32	45	50	53	3	60	26	B
					89	36	B
					90	26	B
40 / 42	54	58	63	3	49	36	A
					66	53	A
40 / 42	54	60	63	3	67	30	B
					99	46	B
					100	30	B
50 / 52	65	74	79	5	59	46	A
					74	61	A
50 / 52	65	76	79	5	75	35	B
					109	56	B
					110	35	B
63	81	87	92	6	74	61	A
					88	75	A
63	81	89	92	6	89	47	B
					128	65	B
					129	47	B
80	100	106	111	8	89	76	A
80	100	108	111	8	98	46	B
					148	75	B
					149	47	B

Esempio di ordinativo: D1xL ***Order example:*** *D1xL* ***Bestellbeispiel:*** *D1xL*

BOCCOLA A RICIRCOLO DI SFERE

RECIRCULATING BALL BUSH

KUGELUMLAUFBUCHSE

BRS

Materiale: Acciaio + Ottone
Material: Steel + Brass
Werkstoff: Stahl + Messing

Durezza: Sfere 62 HRC
Hardness: Balls 62 HRC
Härte: Kugeln 62 HRC

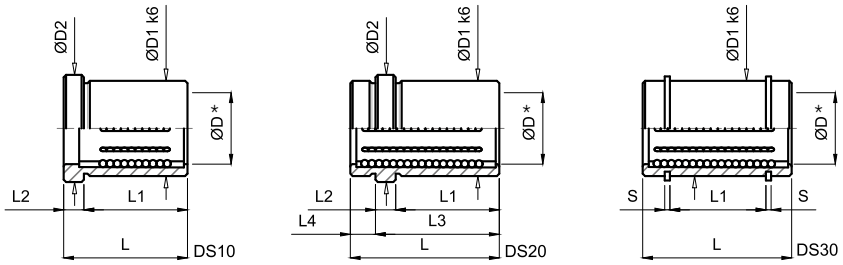

N.L.: Numero linee di sfere
N.L.: Lines of sphere
N.L.: Nummer Linien von Kugeln

* Colonna ØD h4
* Pillar ØD h4
* Säule ØD h4

COD.	D	L	D1	L1	L2	D2	Ø SFERE	N. L.
DS10 2035	20	35	32	29	6	36	3	6
DS10 2535	25	35	40	29	6	45	3	8
DS10 2545	25	45	40	39	6	45	3	8
DS10 2555	25	55	40	49	6	45	3	8
DS10 3245	32	45	50	37	8	56	4	8
DS10 3263	32	63	50	55	8	56	4	8
DS10 4045	40	45	60	37	8	64	4	8
DS10 4063	40	63	60	55	8	64	4	8

COD.	D	L	D1	L1	L2	L3	L4	D2	Ø SFERE	N. L.
DS20 1222	12	30	24	16	6	22	8	28	3	5
DS20 1622	16	30	28	16	6	22	8	32	3	6
DS20 1626	16	35	28	20	6	26	9	32	3	6
DS20 2026	20	35	32	20	6	26	9	36	3	6
DS20 2035	20	44	32	29	6	35	9	36	3	6
DS20 2526	25	35	40	20	6	26	9	45	3	8
DS20 2535	25	45	40	29	6	35	10	45	3	8
DS20 2545	25	55	40	39	6	45	10	45	3	8
DS20 2555	25	65	40	49	6	55	10	45	3	8
DS20 3245	32	57	50	37	8	45	12	56	4	8
DS20 3263	32	75	50	55	8	63	12	56	4	8
DS20 4045	40	57	60	37	8	45	12	66	4	8
DS20 4063	40	75	60	55	8	63	12	66	4	8

COD.	D	L	D1	L1	S	Ø SFERE	N. L.
DS30 1230	12	30	24	20	1,3	3	5
DS30 1630	16	30	28	19	1,6	3	6
DS30 1635	16	35	28	24	1,6	3	6
DS30 2035	20	35	32	24	1,6	3	6
DS30 2045	20	45	32	34	1,6	3	6
DS30 2535	25	35	40	23	1,8	3	8
DS30 2545	25	45	40	33	1,8	3	8
DS30 2555	25	55	40	43	1,8	3	8
DS30 3245	32	45	50	33	2,1	4	8
DS30 3263	32	63	50	51	2,1	4	8
DS30 4045	40	45	60	33	2,1	4	8
DS30 4063	40	63	60	51	2,1	4	8

Esempio di ordinativo: Codice ***Order example:*** *Code* ***Bestellbeispiel:*** *Code*

GABBIA A SFERA
BALL CAGE
KUGELKÄFIG

EGS

Materiale: G-CuAl10 + 100 Cr6
Material: G-CuAl10 + 100 Cr6
Werkstoff: G-CuAl10 + 100 Cr6

* Colonna ØD1 h4
* Pillar ØD1 h4
* Saule ØD1 h4

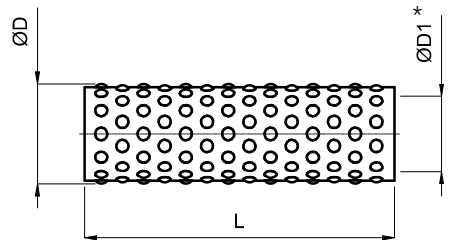

D1	D	L
12	16	40
		56
18	24	48
		56
		71
		91
19	25	48
		71
		91
24	30	48
		71
		102
25	31	48
		71
		102
30	38	56
		80
		95
		115

D1	D	L
32	40	56
		80
		115
40	48	63
		90
		133
42	50	63
		90
		133
50	58	85
		100
		133
52	60	85
		100
		133
63	71	133

Altre dimensioni disponibili a richiesta *Other dimensions supplied on request* *Andere Abmessungen auf Anfrage verfügbar*

Esempio di ordinativo: D1xDxL ***Order example:*** D1xDxL ***Bestellbeispiel:*** D1xDxL

PUNZONI E MATRICI

PUNCHES AND DIES

STEMPEL UND SCHNEIDBUCHSEN



www.pedrotti.it

PUNZONE IN ESECUZIONE NORMALE
STANDARD PUNCH
SCHNEIDSTEMPEL, NORMALE AUSFÜHRUNG

EP-1N

DIN 9861 DA

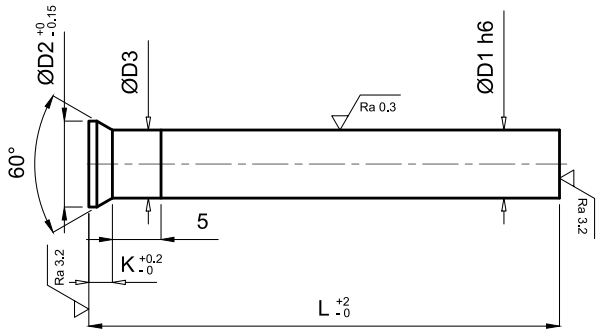

Materiale: WS - W.Nr. 1.2842
Material: WS - W.Nr. 1.2842
Werkstoff: WS - W.Nr. 1.2842

Durezza: 60-64 HRC (Testa 45±5 HRC)
Hardness: 60-64 HRC (Head 45±5 HRC)
Härte: 60-64 HRC (Kopf 45±5 HRC)

Specifiche: Tabella valori parametro K
Specification: Value table parameter K
Spezifikationen: Werttabellenparameter K

D1	D2	D3	L		
			71	80	100
2,0	3,0	D1 +0,03	-	-	-
2,1 - 2,2	3,2	D1 +0,03	-	-	-
2,3 - 2,5	3,5	D1 +0,03	-	-	-
2,6 - 2,9	4	D1 +0,03	-	-	-
3,0 - 3,4	4,5	D1 +0,03	-	-	-
3,5 - 3,9	5,0	D1 +0,03	-	-	-
4,0 - 4,4	5,5	D1 +0,03	-	-	-
4,5 - 4,9	6,0	D1 +0,03	-	-	-
5,0 - 5,4	6,5	D1 +0,03	-	-	-
5,5 - 5,9	7,0	D1 +0,03	-	-	-
6,0 - 6,4	8,0	D1 +0,03	-	-	-
6,5 - 7,4	9,0	D1 +0,04	-	-	-
7,5 - 8,4	10	D1 +0,04	-	-	-
8,5 - 9,4	11	D1 +0,04	-	-	-
9,5 - 10,4	12	D1 +0,04	-	-	-
10,5 - 11,4	13	D1 +0,04	-	-	-
11,5 - 12	14	D1 +0,04	-	-	-

Esempio di ordinativo: D1xL ***Order example:*** *D1xL* ***Bestellbeispiel:*** *D1xL*

PUNZONE IN ESECUZIONE DI QUALITÀ
HIGH QUALITY PUNCH
HOCHWERTIGER SCHNEIDSTEMPEL,QUALITÄTSAUSFÜHRUNG

EP-1

DIN 9861 D

Materiale: WS - W.Nr. 1.2842
Material: WS - W.Nr. 1.2842
Werkstoff: WS - W.Nr. 1.2842

Durezza: 60-64 HRC (Testa 45±5 HRC)
Hardness: 60-64 HRC (Head 45±5 HRC)
Härte: 60-64 HRC (Kopf 45±5 HRC)

Specifiche: Tabella valori parametro K
Specification: Value table parameter K
Spezifikationen: Werttabellenparameter K

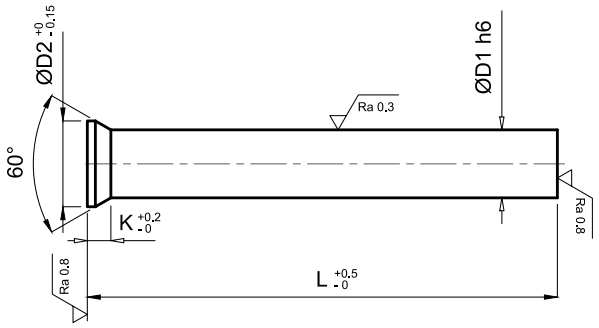

D1	D2	L		
		71	80	100
0,6	1,1	-	-	-
0,7	1,3	-	-	-
0,8	1,4	-	-	-
0,9	1,6	-	-	-
1	1,8	-	-	-
1,1	1,8	-	-	-
1,2 - 1,3	2	-	-	-
1,4	2,2	-	-	-
1,5	2,2	-	-	-
1,6 - 1,7	2,5	-	-	-
1,8 - 1,9	2,8	-	-	-
2	3	-	-	-
2,1 - 2,2	3,2	-	-	-
2,3 - 2,4	3,5	-	-	-
2,5	3,5	-	-	-
2,6 - 2,9	4	-	-	-
3	4,5	-	-	-
3,1 - 3,4	4,5	-	-	-
3,5	5	-	-	-
3,6 - 3,9	5	-	-	-
4	5,5	-	-	-
4,1 - 4,4	5,5	-	-	-
4,5	6	-	-	-
4,6 - 4,9	6	-	-	-
5	6,5	-	-	-
5,1 - 5,4	6,5	-	-	-
5,5	7	-	-	-
5,6 - 5,9	7	-	-	-
6	8	-	-	-
6,1 - 6,4	8	-	-	-
6,5	9	-	-	-
6,6 - 6,9	9	-	-	-
7	9	-	-	-
7,1 - 7,4	9	-	-	-
7,5	10	-	-	-
7,6 - 7,9	10	-	-	-
8	10	-	-	-
8,1 - 8,4	10	-	-	-
8,5	11	-	-	-
8,6 - 8,9	11	-	-	-
9	11	-	-	-
9,1 - 9,4	11	-	-	-

D1	D2	L		
		71	80	100
9,5	12	-	-	-
9,6 - 9,9	12	-	-	-
10	12	-	-	-
10,1 - 10,4	12	-	-	-
10,5	13	-	-	-
10,6 - 10,9	13	-	-	-
11	13	-	-	-
11,1 - 11,4	13	-	-	-
11,5	14	-	-	-
11,6 - 11,9	14	-	-	-
12	14	-	-	-
12,1 - 12,4	14	-	-	-
12,5	15	-	-	-
12,6 - 12,9	15	-	-	-
13	15	-	-	-
13,1 - 13,4	15	-	-	-
13,5	16	-	-	-
13,6 - 13,9	16	-	-	-
14	16	-	-	-
14,1 - 14,4	16	-	-	-
14,5	17	-	-	-
14,6 - 14,9	17	-	-	-
15	17	-	-	-
15,1 - 15,4	18	-	-	-
15,5	18	-	-	-
15,6 - 15,9	18	-	-	-
16	18	-	-	-
16,1 - 16,4	19	-	-	-
16,5	19	-	-	-
16,6 - 16,9	19	-	-	-
17	19	-	-	-
17,1 - 17,4	20	-	-	-
17,5	20	-	-	-
17,6 - 17,9	20	-	-	-
18	20	-	-	-
18,1 - 18,4	21	-	-	-
18,5	21	-	-	-
18,6 - 18,9	21	-	-	-
19	21	-	-	-
19,1 - 19,4	22	-	-	-
19,5	22	-	-	-
19,6 - 19,9	22	-	-	-
20	22	-	-	-

Esempio di ordinativo: D1xL ***Order example:*** *D1xL* ***Bestellbeispiel:*** *D1xL*

PUNZONE IN ESECUZIONE DI QUALITÀ
HIGH QUALITY PUNCH
HOCHWERTIGER SCHNEIDSTEMPEL,QUALITÄTSAUSFÜHRUNG

EP-1 CR

DIN 9861 D

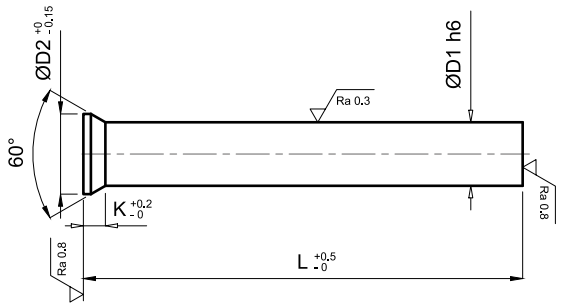

Materiale: HWS Cromo 12% - W.Nr. 1.2080
Material: HWS Chrome 12% - W.Nr. 1.2080
Werkstoff: HWS Chrom 12% - W.Nr. 1.2080

Durezza: 60-64 HRC (Testa 45±5 HRC)
Hardness: 60-64 HRC (Head 45±5 HRC)
Härte: 60-64 HRC (Kopf 45±5 HRC)

Specifiche: Tabella valori parametro K
Specification: Value table parameter K
Spezifikationen: Werttabellenparameter K

D1	D2	L		
		71	80	100
0,6	1,1	-	-	-
0,7	1,3	-	-	-
0,8	1,4	-	-	-
0,9	1,6	-	-	-
1	1,8	-	-	-
1,1	1,8	-	-	-
1,2 - 1,3	2	-	-	-
1,4	2,2	-	-	-
1,5	2,2	-	-	-
1,6 - 1,7	2,5	-	-	-
1,8 - 1,9	2,8	-	-	-
2	3	-	-	-
2,1 - 2,2	3,2	-	-	-
2,3 - 2,4	3,5	-	-	-
2,5	3,5	-	-	-
2,6 - 2,9	4	-	-	-
3	4,5	-	-	-
3,1 - 3,4	4,5	-	-	-
3,5	5	-	-	-
3,6 - 3,9	5	-	-	-
4	5,5	-	-	-
4,1 - 4,4	5,5	-	-	-
4,5	6	-	-	-
4,6 - 4,9	6	-	-	-
5	6,5	-	-	-
5,1 - 5,4	6,5	-	-	-
5,5	7	-	-	-
5,6 - 5,9	7	-	-	-
6	8	-	-	-
6,1 - 6,4	8	-	-	-
6,5	9	-	-	-
6,6 - 6,9	9	-	-	-
7	9	-	-	-
7,1 - 7,4	9	-	-	-
7,5	10	-	-	-
7,6 - 7,9	10	-	-	-
8	10	-	-	-
8,1 - 8,4	10	-	-	-
8,5	11	-	-	-
8,6 - 8,9	11	-	-	-
9	11	-	-	-
9,1 - 9,4	11	-	-	-

D1	D2	L		
		71	80	100
9,5	12	-	-	-
9,6 - 9,9	12	-	-	-
10	12	-	-	-
10,1 - 10,4	12	-	-	-
10,5	13	-	-	-
10,6 - 10,9	13	-	-	-
11	13	-	-	-
11,1 - 11,4	13	-	-	-
11,5	14	-	-	-
11,6 - 11,9	14	-	-	-
12	14	-	-	-
12,1 - 12,4	14	-	-	-
12,5	15	-	-	-
12,6 - 12,9	15	-	-	-
13	15	-	-	-
13,1 - 13,4	15	-	-	-
13,5	16	-	-	-
13,6 - 13,9	16	-	-	-
14	16	-	-	-
14,1 - 14,4	16	-	-	-
14,5	17	-	-	-
14,6 - 14,9	17	-	-	-
15	17	-	-	-
15,1 - 15,4	18	-	-	-
15,5	18	-	-	-
15,6 - 15,9	18	-	-	-
16	18	-	-	-
16,1 - 16,4	19	-	-	-
16,5	19	-	-	-
16,6 - 16,9	19	-	-	-
17	19	-	-	-
17,1 - 17,4	20	-	-	-
17,5	20	-	-	-
17,6 - 17,9	20	-	-	-
18	20	-	-	-
18,1 - 18,4	21	-	-	-
18,5	21	-	-	-
18,6 - 18,9	21	-	-	-
19	21	-	-	-
19,1 - 19,4	22	-	-	-
19,5	22	-	-	-
19,6 - 19,9	22	-	-	-
20	22	-	-	-

- a listino */ in list / in der Liste*
***** a richesta */ on request / auf Anfrage*

Esempio di ordinativo: D1xL ***Order example:*** *D1xL* ***Bestellbeispiel:*** *D1xL*

PUNZONE IN ESECUZIONE DI QUALITÀ
HIGH QUALITY PUNCH
HOCHWERTIGER SCHNEIDSTEMPEL,QUALITÄTSAUSFÜHRUNG

EP-1 HSS

DIN 9861 D

Materiale: HSS 6-5-2 - W.Nr. 1.3343
Material: HSS 6-5-2 - W.Nr. 1.3343
Werkstoff: HSS 6-5-2 - W.Nr. 1.3343

Durezza: 62-66 HRC (Testa 45±5 HRC)
Hardness: 62-66 HRC (Head 45±5 HRC)
Härte: 62-66 HRC (Kopf 45±5 HRC)

Specifiche: Tabella valori parametro K
Specification: Value table parameter K
Spezifikationen: Werttabellenparameter K

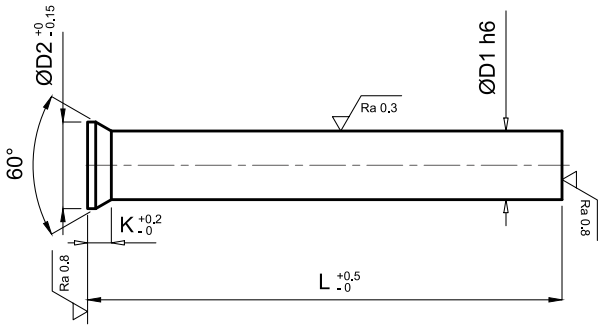

D1	D2	L			
		71	80	100	125
1,0 - 1,1	1,8	-	-	-	
1,2 - 1,3	2,0	-	-	-	
1,4 - 1,5	2,2	-	-	-	
1,6 - 1,7	2,5	-	-	-	
1,8 - 1,9	2,8	-	-	-	
2,0	3,0	-	-	-	-
2,1 - 2,2	3,2	-	-	-	-
2,3 - 2,5	3,5	-	-	-	-
2,6 - 2,9	4,0	-	-	-	-
3,0 - 3,4	4,5	-	-	-	-
3,5 - 3,9	5,0	-	-	-	-
4,0 - 4,4	5,5	-	-	-	-
4,5 - 4,9	6,0	-	-	-	-
5,0 - 5,4	6,5	-	-	-	-
5,5 - 5,9	7,0	-	-	-	-
6,0 - 6,4	8,0	-	-	-	-
6,5 - 7,4	9,0	-	-	-	-
7,5 - 8,4	10	-	-	-	-
8,5 - 9,4	11	-	-	-	-
9,5 - 10,4	12	-	-	-	-
10,5 - 11,4	13	-	-	-	-
11,5 - 12,0	14	-	-	-	-

Esempio di ordinativo: D1xL ***Order example:*** *D1xL* ***Bestellbeispiel:*** *D1xL*

PUNZONE ALTO RENDIMENTO
HIGH EFFICIENCY PUNCH
HOCHLEISTUNGS-SCHNEIDSTEMPEL

EP-1 K

DIN 9861 D

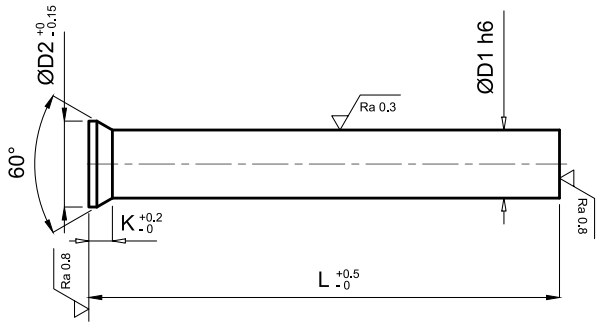

Materiale: W.Nr. 1.2380
Material: W.Nr. 1.2380
Werkstoff: W.Nr. 1.2380

Durezza: 62-66 HRC (Testa 45±5 HRC)
Hardness: 62-66 HRC (Head 45±5 HRC)
Härte: 62-66 HRC (Kopf 45±5 HRC)

Specifiche: Tabella valori parametro K
Specification: Value table parameter K
Spezifikationen: Werttabellenparameter K

D1	D2	L	
		71	100
5,0 - 5,4	6,5	-	-
5,5 - 5,9	7,0	-	-
6,0 - 6,4	8,0	-	-
6,5 - 7,4	9,0	-	-
7,5 - 8,4	10	-	-
8,5 - 9,4	11	-	-
9,5 - 10,4	12	-	-
10,5 - 11,4	13	-	-
11,5 - 12,0	14	-	-

Esempio di ordinativo: D1xL ***Order example:*** *D1xL* ***Bestellbeispiel:*** *D1xL*

PUNZONE IN ESECUZIONE DI QUALITÀ CON RIBASSO

HIGH QUALITY STEPPED PUNCH

SCHNEIDSTEMPEL QUALITÄTSAUSFÜHRUNG, ABGESTÜTZT

EP-1R

DIN 9861 C

Materiale: WS - W.Nr. 1.2842
Material: WS - W.Nr. 1.2842
Werkstoff: WS - W.Nr. 1.2842

Durezza: 60-64 HRC (Testa 45±5 HRC)
Hardness: 60-64 HRC (Head 45±5 HRC)
Härte: 60-64 HRC (Kopf 45±5 HRC)

Specifiche: Tabella valori parametro K
Specification: Value table parameter K
Spezifikationen: Werttabellenparameter K

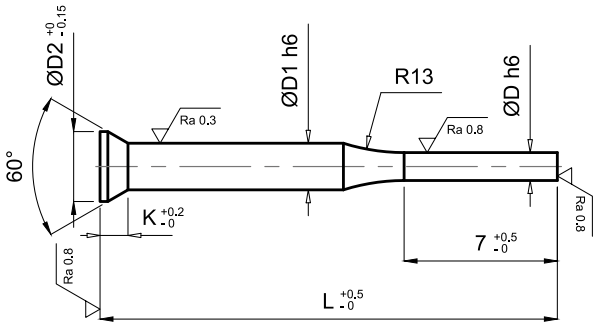

D	D1	D2	L
0,70 - 0,75	2	3	71
0,80 - 0,85	2	3	71
0,90 - 0,95	2	3	71
1,00 - 1,10	2	3	71
1,20 - 1,30	2	3	71
1,40 - 1,50	2	3	71
1,60 - 1,70	3	4,5	71
1,80 - 1,90	3	4,5	71
2,00 - 2,10	3	4,5	71
2,20 - 2,30	3	4,5	71
2,40 - 2,50	3	4,5	71
2,60 - 2,70	3	4,5	71
2,80 - 2,90	3	4,5	71

Esempio di ordinativo: D1xLxD **Order example:** D1xLxD **Bestellbeispiel:** D1xLxD

PUNZONE IN ESECUZIONE DI QUALITÀ CON RIBASSO
HIGH QUALITY STEPPED PUNCH
SCHNEIDSTEMPEL QUALITÄTSAUSFÜHRUNG, ABGESTÜTZT

EP-1R CR

DIN 9861 C

Materiale: HWS Cromo 12% - W.Nr. 1.2080
Material: HWS Chrome 12% - W.Nr. 1.2080
Werkstoff: HWS Chrom 12% - W.Nr. 1.2080

Durezza: 60-64 HRC (Testa 45±5 HRC)
Hardness: 60-64 HRC (Head 45±5 HRC)
Härte: 60-64 HRC (Kopf 45±5 HRC)

Specifiche: Tabella valori parametro K
Specification: Value table parameter K
Spezifikationen: Werttabellenparameter K

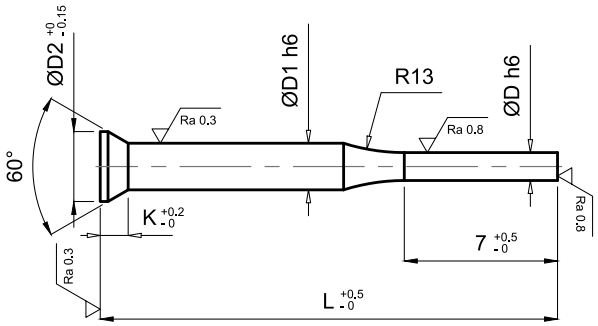

D	D1	D2	L
0,70 - 0,75	2	3	71
0,80 - 0,85	2	3	71
0,90 - 0,95	2	3	71
1,00 - 1,10	2	3	71
1,20 - 1,30	2	3	71
1,40 - 1,50	2	3	71
1,60 - 1,70	3	4,5	71
1,80 - 1,90	3	4,5	71
2,00 - 2,10	3	4,5	71
2,20 - 2,30	3	4,5	71
2,40 - 2,50	3	4,5	71
2,60 - 2,70	3	4,5	71
2,80 - 2,90	3	4,5	71

Esempio di ordinativo: D1xLxD **Order example:** D1xLxD **Bestellbeispiel:** D1xLxD

PUNZONE IN ESECUZIONE DI QUALITÀ CON RIBASSO
HIGH QUALITY STEPPED PUNCH
SCHNEIDSTEMPEL QUALITÄTSAUSFÜHRUNG, ABGESTÜTZT

EP-1R HSS

DIN 9861 C

Materiale: HSS 6-5-2 - W.Nr. 1.3343
Material: HSS 6-5-2 - W.Nr. 1.3343
Werkstoff: HSS 6-5-2 - W.Nr. 1.3343

Durezza: 62-66 HRC (Testa 45±5 HRC)
Hardness: 62-66 HRC (Head 45±5 HRC)
Härte: 62-66 HRC (Kopf 45±5 HRC)

Specifiche: Tabella valori parametro K
Specification: Value table parameter K
Spezifikationen: Werttabellenparameter K

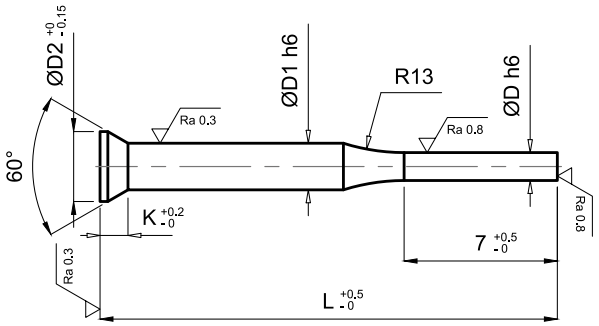

D	D1	D2	L
0,70 - 0,75	2	3	71
0,80 - 0,85	2	3	71
0,90 - 0,95	2	3	71
1,00 - 1,10	2	3	71
1,20 - 1,30	2	3	71
1,40 - 1,50	2	3	71
1,60 - 1,70	3	4,5	71
1,80 - 1,90	3	4,5	71
2,00 - 2,10	3	4,5	71
2,20 - 2,30	3	4,5	71
2,40 - 2,50	3	4,5	71
2,60 - 2,70	3	4,5	71
2,80 - 2,90	3	4,5	71

Esempio di ordinativo: D1xLxD **Order example:** D1xLxD **Bestellbeispiel:** D1xLxD

TABELLA VALORI PARAMETRO K
VALUE TABLE PARAMETER K
WERTTABELLENPARAMETER K

K

Specifiche: Valido per tutti i punzoni a testa conica
Specification: Valid for all conical head punches
Spezifikationen: Gültig für alle konischen kopfstanzen

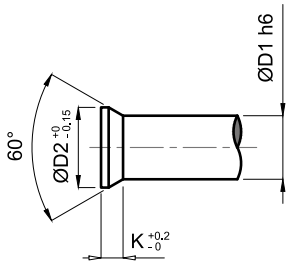

D1	K	D1	K	D1	K	D1	K	D1	K	D1	K	D1	K
0,6	0,63	3	1,8	5,6	1,71	8	2,73	11	2,73	14	3,23	17	3,23
0,7	0,72	3,1	1,71	5,7	1,63	8,1	2,65	11,1	2,65	14,1	3,15	17,1	4,01
0,8	0,92	3,2	1,63	5,8	1,54	8,2	2,56	11,2	2,56	14,2	3,06	17,2	3,92
0,9	1,01	3,3	1,54	5,9	1,45	8,3	2,47	11,3	2,47	14,3	2,97	17,3	3,84
1	1,19	3,4	1,45	6	2,23	8,4	2,39	11,4	2,39	14,4	2,89	17,4	3,75
1,1	1,11	3,5	1,8	6,1	2,15	8,5	3,17	11,5	3,17	14,5	3,67	17,5	3,67
1,2	1,19	3,6	1,71	6,2	2,06	8,6	3,08	11,6	3,08	14,6	3,58	17,6	3,58
1,3	1,11	3,7	1,63	6,3	1,97	8,7	2,99	11,7	2,99	14,7	3,49	17,7	3,49
1,4	1,19	3,8	1,54	6,4	1,89	8,8	2,91	11,8	2,91	14,8	3,41	17,8	3,41
1,5	1,11	3,9	1,45	6,5	3,17	8,9	2,82	11,9	2,82	14,9	3,32	17,9	3,32
1,6	1,28	4	1,8	6,6	3,08	9	2,73	12	2,73	15	3,23	18	3,23
1,7	1,19	4,1	1,71	6,7	2,99	9,1	2,65	12,1	2,65	15	3,23	18,1	4,01
1,8	1,37	4,2	1,63	6,8	2,91	9,2	2,56	12,2	2,56	15,1	4,01	18,2	3,92
1,9	1,28	4,3	1,54	6,9	2,82	9,3	2,47	12,3	2,47	15,2	3,92	18,3	3,84
2	1,37	4,4	1,45	7	2,73	9,4	2,39	12,4	2,39	15,3	3,84	18,4	3,75
2,1	1,45	4,5	1,8	7,1	2,65	9,5	3,17	12,5	3,17	15,4	3,75	18,5	3,67
2,2	1,37	4,6	1,71	7,2	2,56	9,6	3,08	12,6	3,08	15,5	3,67	18,6	3,58
2,3	1,54	4,7	1,63	7,3	2,47	9,7	2,99	12,7	2,99	15,6	3,58	18,7	3,49
2,4	1,45	4,8	1,54	7,4	2,39	9,8	2,91	12,8	2,91	15,7	3,49	18,8	3,41
2,5	1,37	4,9	1,45	7,5	3,17	9,9	2,82	12,9	2,82	15,8	3,41	18,9	3,32
2,6	1,71	5	1,8	7,6	3,08	10	2,73	13	2,73	15,9	3,32	19	3,23
2,7	1,63	5,1	1,71	7,7	2,99	10,1	2,65	13,1	2,65	16	3,23	19,1	4,01
2,8	1,54	5,2	1,63	7,8	2,91	10,2	2,56	13,2	2,56	16,1	4,01	19,2	3,92
2,9	1,45	5,3	1,54	7,9	2,82	10,3	2,47	13,3	2,47	16,2	3,92	19,3	3,84
		5,4	1,45			10,4	2,39	13,4	2,39	16,3	3,84	19,4	3,75
		5,5	1,8			10,5	3,17	13,5	3,67	16,4	3,75	19,5	3,67
						10,6	3,08	13,6	3,58	16,5	3,67	19,6	3,58
						10,7	2,99	13,7	3,49	16,6	3,58	19,7	3,49
						10,8	2,91	13,8	3,41	16,7	3,49	19,8	3,41
						10,9	2,82	13,9	3,32	16,8	3,41	19,9	3,32
								16,9	3,32	16,9	3,32	20	3,23

PUNZONE CON TESTA CILINDRICA FORGIATA
FORGED CYLINDRICAL HEAD PUNCH
SCHNEIDSTEMPEL MIT GESCHMIEDETEM ZYLINDERKOPF

EP-2 CR

ISO 8020 A

Materiale: HWS Cromo 12% - W.Nr. 1.2080
Material: HWS Chrome 12% - W.Nr. 1.2080
Werkstoff: HWS Chrom 12% - W.Nr. 1.2080

Durezza: 60-64 HRC (Testa 45±5 HRC)
Hardness: 60-64 HRC (Head 45±5 HRC)
Härte: 60-64 HRC (Kopf 45±5 HRC)v

Specifiche: Tabella valori parametro K
Specification: Value table parameter K
Spezifikationen: Werttabellenparameter K

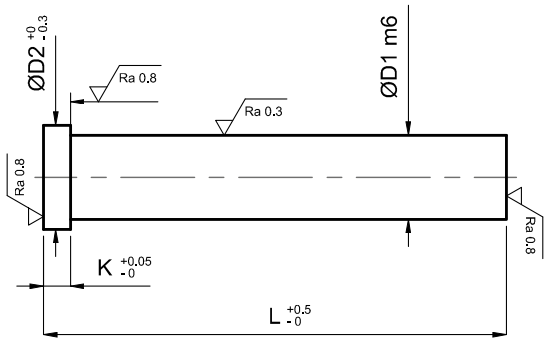

D1	D2	K	L	
			71	100
2	4	3	-	-
3	5	3	-	-
4	6	3	-	-
5	7	5	-	-
6	9	5	-	-
8	11	5	-	-
10	13	5	-	-
13	16	5	-	-
16	19	5	-	-
20	24	5	-	-
25	29	5	-	-

Esempio di ordinativo: D1xL ***Order example:*** *D1xL* ***Bestellbeispiel:*** *D1xL*

PUNZONE CON TESTA CILINDRICA FORGIATA
FORGED CYLINDRICAL HEAD PUNCH
SCHNEIDSTEMPEL MIT GESCHMIEDETEM ZYLINDERKOPF

EP-2 HSS

ISO 8020 A

Materiale: HSS 6-5-2 - W.Nr. 1.3343
Material: HSS 6-5-2 - W.Nr. 1.3343
Werkstoff: HSS 6-5-2 - W.Nr. 1.3343

Durezza: 62-66 HRC (Testa 45±5 HRC)
Hardness: 62-66 HRC (Head 45±5 HRC)
Härte: 62-66 HRC (Kopf 45±5 HRC)

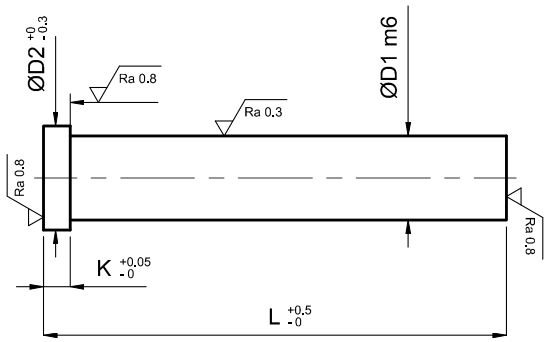

D1	D2	K	L	
			71	100
2	4	3	-	-
3	5	3	-	-
4	6	3	-	-
5	8	5	-	-
6	9	5	-	-
8	11	5	-	-
10	13	5	-	-
13	16	5	-	-
16	19	5	-	-
20	23	5	-	-
25	28	5	-	-

Esempio di ordinativo: D1xL ***Order example:*** *D1xL* ***Bestellbeispiel:*** *D1xL*

PUNZONE CON TESTA CILINDRICA FORGIATA E RIBASSO
FORGED, CYLINDRICAL HEAD PUNCH, STEPPED
SCHNEIDSTEMPEL MIT GESCHMIEDETEM ZYLINDERKOPF, ABGESTÜTZT

EP-2R CR

ISO 8020 B

Materiale: HWS Cromo 12% - W.Nr. 1.2080
Material: HWS Chrome 12% - W.Nr. 1.2080
Werkstoff: HWS Chrom 12% - W.Nr. 1.2080

Durezza: 60-64 HRC (Testa 45±5 HRC)
Hardness: 60-64 HRC (Head 45±5 HRC)
Härte: 60-64 HRC (Kopf 45±5 HRC)

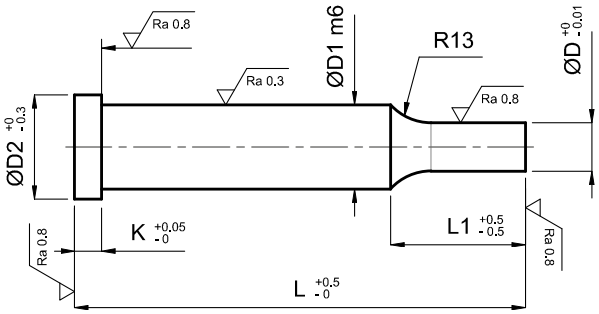

D	D1	D2	K	L1	L	
					71	100
0,5 - 1,9	2	4	3	8	-	-
1,6 - 2,9	3	5	3	9	-	-
2 - 3,9	4	6	3	10	-	-
2 - 4,9	5	8	5	12	-	-
3 - 5,9	6	9	5	13	-	-
3 - 7,9	8	11	5	14	-	-
4,5 - 9,9	10	13	5	16	-	-
6,5 - 12,9	13	16	5	21	-	-
9,5 - 15,9	16	19	5	24	-	-
12,5 - 19,9	20	23	5	27	-	-
16,5 - 24,9	25	28	5	32	-	-

Esempio di ordinativo: D1xLxDxL1 ***Order example:*** *D1xLxDxL1* ***Bestellbeispiel:*** *D1xLxDxL1*

PUNZONE CON TESTA CILINDRICA FORGIATA E RIBASSO

FORGED, CYLINDRICAL HEAD PUNCH, STEPPED

SCHNEIDSTEMPEL MIT GESCHMIEDETEM ZYLINDERKOPF, ABGESTÜTZT

EP-2R HSS

ISO 8020 B

Materiale: HSS 6-5-2 - W.Nr. 1.3343
Material: HSS 6-5-2 - W.Nr. 1.3343
Werkstoff: HSS 6-5-2 - W.Nr. 1.3343

Durezza: 62-66 HRC (Testa 45±5 HRC)
Hardness: 62-66 HRC (Head 45±5 HRC)
Härte: 62-66 HRC (Kopf 45±5 HRC)

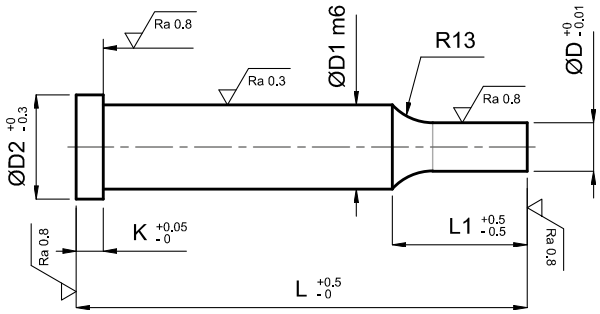

D	D1	D2	K	L1	L	
					71	100
0,5 - 1,9	2	4	3	8	-	-
1,6 - 2,9	3	5	3	9	-	-
2 - 3,9	4	6	3	10	-	-
2 - 4,9	5	8	5	12	-	-
3 - 5,9	6	9	5	13	-	-
3 - 7,9	8	11	5	14	-	-
4,5 - 9,9	10	13	5	16	-	-
6,5 - 12,9	13	16	5	21	-	-
9,5 - 15,9	16	19	5	24	-	-
12,5 - 19,9	20	23	5	27	-	-
16,5 - 24,9	25	28	5	32	-	-

Esempio di ordinativo: D1xLxDxL1 ***Order example:*** *D1xLxDxL1* ***Bestellbeispiel:*** *D1xLxDxL1*

PUNZONE CON TESTA CILINDRICA FORGIATA ED ESTRATTORE

FORGED, CYLINDRICAL HEAD PUNCH WITH EJECTOR

SCHNEIDSTEMPEL MIT GESCHMIEDETEM ZYLINDERKOPF UND AUSWERFERSTIFT

EP-2M

ISO 8020 E

Materiale: HSS 6-5-2 - W.Nr. 1.3343
Material: HSS 6-5-2 - W.Nr. 1.3343
Werkstoff: HSS 6-5-2 - W.Nr. 1.3343

Durezza: 60-64 HRC (Testa 45±5 HRC)
Hardness: 60-64 HRC (Head 45±5 HRC)
Härte: 60-64 HRC (Kopf 45±5 HRC)

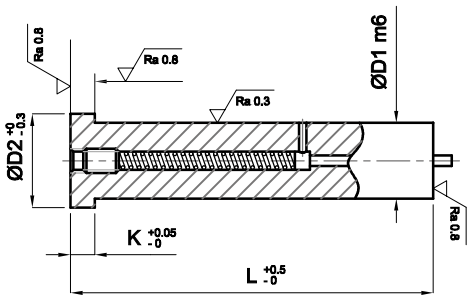

D1	D2	K	L		
			71	80	100
6	9	5	-	-	-
8	11	5	-	-	-
10	13	5	-	-	-
13	16	5	-	-	-
16	19	5	-	-	-
20	23	5	-	-	-
25	28	5	-	-	-

Esempio di ordinativo: D1xL ***Order example:*** *D1xL* ***Bestellbeispiel:*** *D1xL*

PUNZONE CON TESTA CILINDRICA FORGIATA, RIBASSO ED ESTRATTORE

FORGED, CYLINDRICAL HEAD PUNCH WITH EJECTOR, STEPPED

SCHNEIDSTEMPEL MIT GESCHMIEDETEM ZYLINDERKOPF UND AUSWERFERSTIFT, ABGESTÜTZT

EP-2RM

ISO 8020 F

Materiale: HSS 6-5-2 - W.Nr. 1.3343
Material: HSS 6-5-2 - W.Nr. 1.3343
Werkstoff: HSS 6-5-2 - W.Nr. 1.3343

Durezza: 60-64 HRC (Testa 45±5 HRC)
Hardness: 60-64 HRC (Head 45±5 HRC)
Härte: 60-64 HRC (Kopf 45±5 HRC)

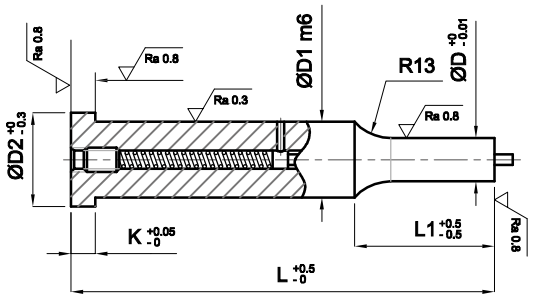

Esecuzione: Testa forgiata a caldo. Il gambo del punzone, dopo il trattamento termico ed il rinvenimento, viene finemente rettificato e lappato. La testa rettificata garantisce la perfetta coassialità con il gambo. Il ribasso è concentrico al gambo con una tolleranza massima di 0,01mm.

Execution: Hot forged head. The shank of the punch is finely ground and lapped after heat treatment and tempering. The ground head guarantees that it is perfectly coaxial with the shank. The reduction is concentric to the shank with a maximum tolerance of 0,01 mm.

Ausführung: Warmgeschmiedeter Kopf. Nach der Warmbehandlung und dem Anlassen wird der Stempelschaft fein geschliffen und geläppt. Der geschliffene Kopf sichert die perfekte Koaxialität mit dem Schaft zu. Die Abflachung ist konzentrisch zum Schaft mit einer maximalen Toleranz von 0,01 mm.

D	D1	D2	K	L1	L		
					71	80	100
3 - 5,9	6	9	5	13	-	-	-
3 - 7,9	8	11	5	14	-	-	-
4,5 - 9,9	10	13	5	16	-	-	-
6,5 - 12,9	13	16	5	21	-	-	-
9,5 - 15,9	16	19	5	24	-	-	-
12,5 - 19,9	20	23	5	27	-	-	-
16,5 - 24,9	25	28	5	32	-	-	-

Esempio di ordinativo: D1xLxDxL1 ***Order example:*** *D1xLxDxL1* ***Bestellbeispiel:*** *D1xLxDxL1*

BUSSOLA DI FORATURA CON TESTA
PIERCING BUSH WITH HEAD
BOHRBUCHSE MIT KOPF

DIN 172

Materiale: W.Nr. 1.0718-1.7131 Temprato
Material: W.Nr. 1.0718-1.7131 Hardened
Werkstoff: W.Nr. 1.0718-1.7131 Gehärtet

Durezza: 58-62 HRC
Hardness: 58-62 HRC
Härte: 58-62 HRC

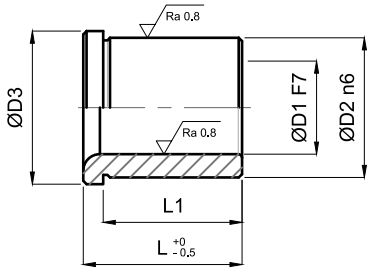

D1	D2	D3	CORTA - SHORT - KURZ		LUNGA - LONG - LANG	
			L	L1	L	L1
2 - 2,6	5	8	6	4	9	7
2,7 - 3,3	6	9	8	5,5	12	9,5
3,4 - 4,0	7	10	8	5,5	12	9,5
4,1 - 5,0	8	11	8	5,5	12	9,5
5,1 - 6,0	10	13	10	7	16	13
6,1 - 8,0	12	15	10	7	16	13
8,1 - 10	15	18	12	9	20	17
10,1 - 12	18	22	12	8	20	16
12,1 - 15	22	26	16	12	28	24
15,25 - 18	26	30	16	12	28	24
18,25 - 22	30	34	20	15	36	31
22,25 - 26	35	39	20	15	36	31
26,25 - 30	42	46	20	15	36	31
26,25 - 30	42	46	25	20	45	40
30,25 - 35	48	52	25	20	45	40
35,5 - 42	55	59	25	20	45	40
35,5 - 42	55	59	30	25	56	51
42,5 - 48	62	66	30	24	56	50
48,5 - 55	70	74	30	24	56	50
56 - 62	78	82	35	29	72	66
56 - 62	78	82			67	61

Esempio di ordinativo: D1 x L ***Order example:*** *D1 x L* ***Bestellbeispiel:*** *D1 x L*

BUSSOLA DI FORATURA SENZA TESTA
PIERCING BUSH WITHOUT HEAD
BOHRBUCHSE OHNE KOPF

DIN 179

Materiale: W.Nr. 1.0718-1.7131 Temprato
Material: W.Nr. 1.0718-1.7131 Hardened
Werkstoff: W.Nr. 1.0718-1.7131 Gehärtet

Durezza: 58-62 HRC
Hardness: 58-62 HRC
Härte: 58-62 HRC

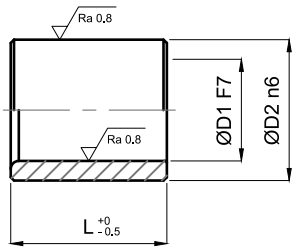

D1	D2	CORTA - SHORT - KURZ	LUNGA - LONG - LANG
		L	L
2 - 2,6	5	6	9
2,7 - 3,3	6	8	12
3,4 - 4,0	7	8	12
4,1 - 5,0	8	8	12
5,1 - 6,0	10	10	16
6,1 - 8,0	12	10	16
8,1 - 10	15	12	20
10,1 - 12	18	12	20
12,1 - 15	22	16	28
15,25 - 18	26	16	28
18,25 - 22	30	20	36
22,25 - 26	35	20	36
26,25 - 30	42	20	36
26,25 - 30	42	25	45
30,25 - 35	48	25	45
35,5 - 42	55	25	45
35,5 - 42	55	30	56
42,5 - 48	62	30	56
48,5 - 55	70	30	56
56 - 62	78	35	72
56 - 62	78	-	67

Esempio di ordinativo: D1 x L **Order example:** *D1 x L* **Bestellbeispiel:** *D1 x L*

MATRICE DI ALTA QUALITÀ PER STAMPI
HIGH QUALITY MATRIX DIE
MATRIZE FÜR HOCHWERTIGEN WERKZEUGEN

MAT A / MAT B

Materiale: W.Nr. 1.2080 Temprato
Material: W.Nr. 1.2080 Hardened
Werkstoff: W.Nr. 1.2080 Gehärtet

Durezza: 58-62 HRC
Hardness: 58-62 HRC
Härte: 58-62 HRC

TIPO A - TYPE A - TYP A

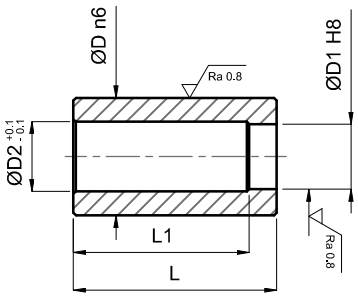

TIPO B - TYPE B - TYP B

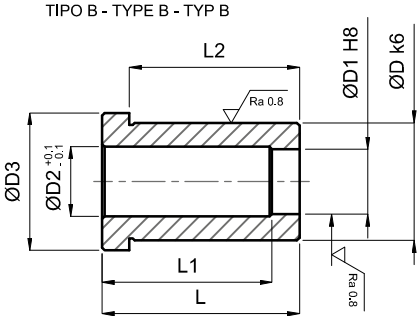

D1	D	D2	D3	L	L1	L2
1,1 - 2,0	6	D1 +0,6	8	20	17	16
1,1 - 2,0	6	D1 +0,6	8	28	25	24
2,0 - 2,6	7	D1 +0,6	9	20	17	16
2,0 - 2,6	7	D1 +0,6	9	28	25	24
2,7 - 3,3	7	D1 +0,6	9	20	17	16
2,7 - 3,3	7	D1 +0,6	9	28	25	24
3,4 - 4	8	D1 +0,6	10	20	17	16
3,4 - 4	8	D1 +0,6	10	28	25	24
4,1 - 5	10	D1 + 1	12	20	16	16
4,1 - 5	10	D1 + 1	12	28	24	24
5,1 - 6	12	D1 + 1	14	20	16	16
5,1 - 6	12	D1 + 1	14	28	24	24
6,1 - 8	15	D1 + 1	17	20	16	16
6,1 - 8	15	D1 + 1	17	28	24	24
8,1 - 10	18	D1 + 1	20	20	16	16
8,1 - 10	18	D1 + 1	20	28	24	24
10,1 - 12	22	D1 + 1	24	20	15	16
10,1 - 12	22	D1 + 1	24	28	23	24
12,1 - 15	26	D1 + 1	28	20	15	16
12,1 - 15	26	D1 + 1	28	28	23	24

Altre dimensioni disponibili a richiesta — *Other dimensions supplied on request* — *Andere Abmessungen auf Anfrage verfügbar*

Esempio di ordinativo: Tipo *x D1 x L* — ***Order example:*** *Type x D1 x L* — ***Bestellbeispiel:*** *Typ x D1 x L*

SPINA CILINDRICA
DOWEL PIN
ZYLINDERSTIFT

ESP-1

DIN 6325

Materiale: W.Nr. 1.3505 Temprato
Material: W.Nr. 1.3505 Hardened
Werkstoff: W.Nr. 1.3505 Gehärtet

Durezza: 58-62 HRC
Hardness: 58-62 HRC
Härte: 58-62 HRC

Tolleranza: øD1 H6 a richiesta
Tolerance: øD1 H6 on request
Toleranz: øD1 H6 auf Anfrage

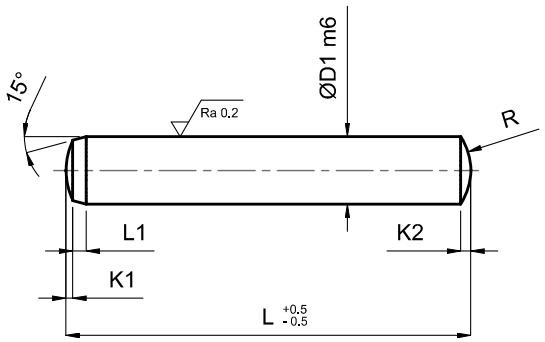

D1	L1	K1	K2	R	L																
					10	16	20	24	30	36	40	45	50	60	70	80	90	100	120	140	160
2	0,6	0,18	0,3	2	-	-	-	-													
3	0,8	0,3	0,45	3	-	-	-	-	-	-	-										
4	1	0,4	0,6	4	-	-	-	-	-	-	-	-	-	-							
5	1,2	0,5	0,75	5	-	-	-	-	-	-	-	-	-	-	-	-					
6	1,5	0,6	0,9	6		-	-	-	-	-	-	-	-	-	-	-					
8	1,8	0,8	1,2	8			-	-	-	-	-	-	-	-	-	-	-	-			
10	2	1	1,5	10					-	-	-	-	-	-	-	-	-	-	-		
12	2,5	1,3	1,8	12					-	-	-	-	-	-	-	-	-	-	-	-	
14	2,5	1,3	2	14							-	-	-	-	-	-	-	-	-	-	-
16	3	1,7	2,5	16							-	-	-	-	-	-	-	-	-	-	-
18	3,5	2	3	18							-	-	-	-	-	-	-	-	-	-	-
20	4	2	3	20									-	-	-	-	-	-	-	-	-

Esempio di ordinativo: D1xL ***Order example:*** *D1xL* ***Bestellbeispiel:*** *D1xL*

SPINA CILINDRICA CON FORO FILETTATO

DOWEL PIN FOR BLIND HOLE

ZYLINDERSTIFT FÜR SACKLOCH

ESP-2

DIN 7979

Materiale: W.Nr. 1.3505 Temprato
Material: W.Nr. 1.3505 Hardened
Werkstoff: W.Nr. 1.3505 Gehärtet

Durezza: 58-62 HRC
Hardness: 58-62 HRC
Härte: 58-62 HRC

Tolleranza: øD1 h6 a richiesta
Tolerance: øD1 h6 on request
Toleranz: øD1 h6 auf Anfrage

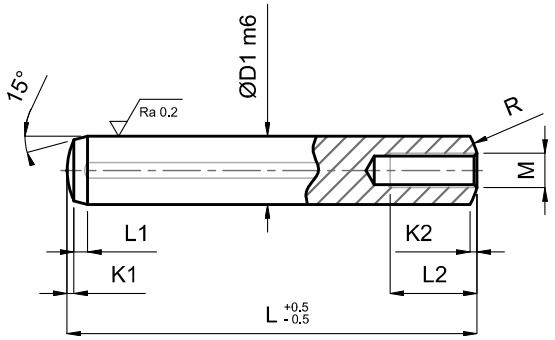

D1	M	L1	L2	K1	K2	R	L													
							20	24	30	36	40	45	50	60	70	80	90	100	120	140	160
6	4	1,5	6	0,6	0,8	6	-	-	-	-	-	-	-	-	-	-	-	-			
8	5	1,8	8	0,8	1	8	-	-	-	-	-	-	-	-	-	-	-	-	-		
10	6	2	10	1,0	1,2	10	-	-	-	-	-	-	-	-	-	-	-	-	-	-	
12	6	2,5	10	1,2	1,6	12	-	-	-	-	-	-	-	-	-	-	-	-	-	-	
14	8	2,5	12	1,4	1,8	14			-	-	-	-	-	-	-	-	-	-	-	-	-
16	8	3	12	1,6	2,0	16				-	-	-	-	-	-	-	-	-	-	-	-
18	10	3,5	16	1,8	2,5	18					-	-	-	-	-	-	-	-	-	-	-
20	10	4	16	2,0	2,5	20					-	-	-	-	-	-	-	-	-	-	-

Esempio di ordinativo: D1xL ***Order example:*** *D1xL* ***Bestellbeispiel:*** *D1xL*

MOLLA IN POLIURETANO FORATA / NON FORATA
DRILLED / NOT DRILLED POLYURETHANE SPRING
POLYURETHAN-FEDER, GELOCHT / NICHT GELOCHT

EMP-1

DIN ISO 10069-1

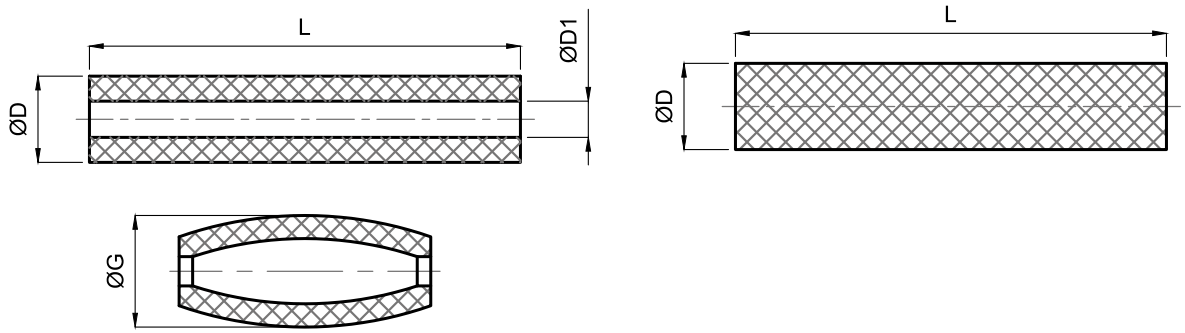

Materiale: Poliuretano
Material: Polyurethane
Werkstoff: Polyurethan

Durezza: 80-90-95 Shore A
Hardness: 80-90-95 Shore A
Härte: 80-90-95 Shore A

	COD. 80 (verde / green / grün)	COD. 90 (rosso / red / red)	COD. 95 (giallo / yellow / gelb)
Sigla Courbhane: Courbhane Mark: Courbhane Code:	80	90	95
Durezza Shore: Shore Hardness: Shore Härte:	80	90	95
Schiacciamento Massimo*: Maximum Crushing*: Maximale Quetschung*:	33%	25%	20%

*molla forata / drilled spring / feder gelocht

D= *Diametro esterno - outside diameter - Außendurchmesser*
D1= *Diametro del foro - hole diameter - Lochdurchmesser*
L= *Altezza libera - free height - freie Höhe*
G= *Diametro massimo di gonfiamento*
Maximum swelling diameter
Maximaler Schwelldurchmesser

D	D1	L	G. MAX		
			COD. 80	COD. 90	COD. 95
16	6,5	500	21	20	19
20	8,5	500	27	26	25
25	10,5	500	34	32	30
32	13,5	500	44	40	39
40	13,5	500	55	50	49
50	17	500	67	63	60
63	17	500	82	80	76
80	21	500	106	104	100
100	21	500	128	125	122
125	27	500	156	150	148

Esempio di ordinativo: D x Cod. x Forata/Non Forata
Order example: *D x Cod.x Drilled/Not Drilled* ***Bestellbeispiel:*** *D x Cod. x Gelocht/Nicht Gelocht*

MOLLA IN ELASTOMERO EFFBE FORATA
DRILLED EFFBE ELASTOMER SPRING
ELASTOMER-FEDER EFFBE, GELOCHT

EMP-2

DIN ISO 10069-1

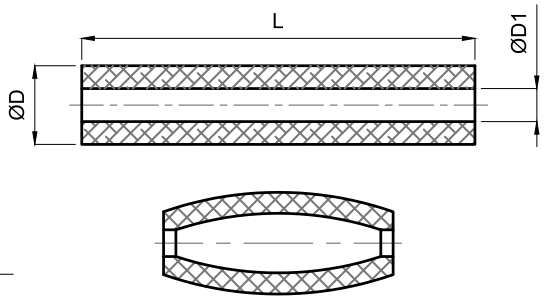

Materiale: Urelast
Material: Urelast
Werkstoff: Urelast

Durezza: 90 Shore A
Hardness: 90 Shore A
Härte: 90 Shore A

Specifiche: Barre forate - EFFBE - Urelast 90 SHORE A. Impiegate per realizzare molle in lunghezze speciali, rondelle ammortizzanti, particolari a disegno e prototipi

Specification: Round tube stock – EFFBE – Urelast 90 SHORE A. Used for making special length springs, conical washers, design parts and prototypes

Spezifikationen: Gelochte Stäbe - EFFBE - Urelast 90 SHORE A. Für Federn mit Speziallängen, Dämpferscheiben, Teile nach Zeichnung und Prototypen

D	D1	L
16	6,5	300
20	8,5	300
25	10,5	300
32	13,5	300
40	13,5	300
50	17	400
63	17	400
80	21	400
100	21	300
125	27	300

Esempio di ordinativo: D ***Order example:*** *D* ***Bestellbeispiel:*** *D*

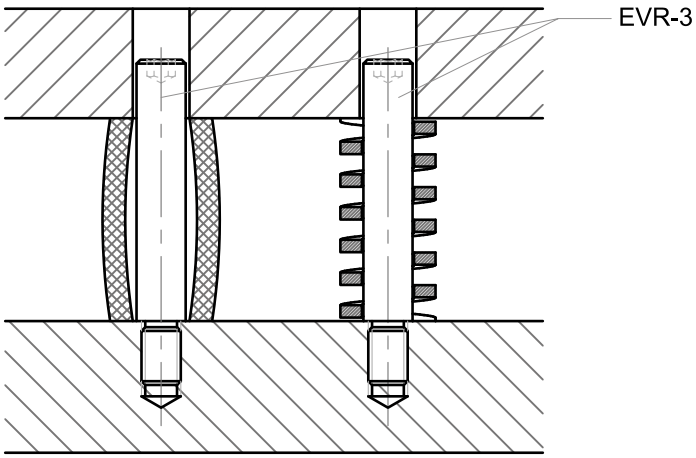

MOLLA IN ELASTOMERO EFFBE PIENA
SOLID EFFBE ELASTOMER SPRING
ELASTOMER-FEDER EFFBE, NICHT GELOCHT

EMP-3

DIN ISO 10069-1

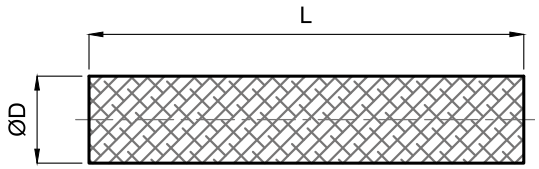

Materiale: Urelast
Material: Urelast
Werkstoff: Urelast

Durezza: 90 Shore A
Hardness: 90 Shore A
Härte: 90 Shore A

Specifiche: Barre piene - EFFBE - Urelast 90 SHORE A.
Impiegate per realizzare molle piene (resistenza a carichi maggiori rispetto alle molle forate), particolari a disegno e prototipi

Specification: Solid bar stock – EFFBE – Urelast 90 SHORE A.
Used to make solid springs (for greater load resistance compared to tube springs), design parts and prototypes

Spezifikationen: Volle Stäbe - EFFBE - Urelast 90 SHORE A.
Für volle Federn (höhere Belastungswiderstände als gelochte Federn), Teile nach Zeichnung und Prototypen

D	L
16	300
20	300
25	300
32	300
40	300
50	400
63	400
80	400
100	300
125	300

Esempio di ordinativo: D ***Order example:*** *D* ***Bestellbeispiel:*** *D*

PUNTALINO PER SOLLEVAMENTO LAMIERA
TIP FOR LIFTING SHEET
SPITZE FÜR HEBEPLATTE

EMP-4

DIN ISO 10069-1

Materiale: Urelast
Material:: Urelast
Werkstoff: Urelast

Durezza: 90 Shore A
Hardness: 90 Shore A
Härte: 90 Shore A

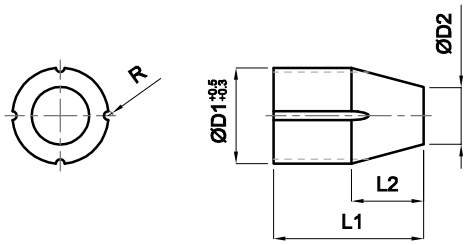

D1	D2	L1	L2	R	L3	KG.
6	3,6	9,5	4,5	-	8	10
10	6	15,5	7,5	1	13	45
16	9,5	25	12	1,5	21	150
24	18	25	10	2	21	300
30	20	35	19	2,5	30	300
32	24	32	14	3	26	1200
39,5	30	40	16	3	34	2500

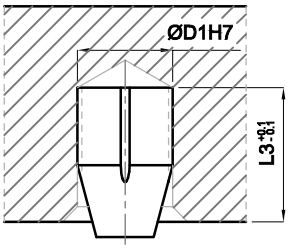

Esempio di ordinativo: D1 ***Order example:*** *D1* ***Bestellbeispiel:*** *D1*



MOLLE, PIASTRINE DI PRECISIONE, MATERIALI

SPRINGS, PRECISION PLATES, MATERIALS

FEDERN, PRÄZISIONSPLATTEN, MATERIALIEN



www.pedrotti.it

MOLLA AL CROMO-VANADIO PER STAMPI - SPECIFICHE TECNICHE
CHROME-VANADIUM SPRING FOR MOLDS - TECHNICAL SPECIFICATION
FEDER FÜR CHROM-VANADIUM-FORMEN - TECHNISCHE SPEZIFIKATIONEN

Costruzione: La sezione della molla è realizzata in modo tale che, dopo l'avvolgimento, si presenti di forma rettangolare (e non trapezoidale) con i bordi arrotondati. In tal modo è possibile ottenere le massime prestazioni, unitamente ad un basso livello di sollecitazione del materiale. Inoltre la particolare conformazione dei bordi aumenta ulteriormente la capacità di resistenza a fatica della molla

Construction: The cross-section of the spring is realized to be rectangular after coiling (not trapezoidal) with rounded edges. This provides maximum performance together with a low level of material stress. Furthermore, the special shape of the edges increases the fatigue resistance of the spring

Konstruktion: Der Querschnitt der Feder ist nach der Wicklung rechteckig (nicht trapezförmig) mit abgerundeteten Kanten. Dadurch können maximale Leistungen in Verbindung mit einer geringen Materialbelastung erzielt werden. Darüber hinaus erhöht die besondere Form der Kanten zusätzlich die Ermüdungsfestigkeit der Feder

Schema e simboli della molla - Drawing and symbols of the spring - Schema und Symbole der Feder

Df (mm)	Diametro del foro (entro il quale può lavorare liberamente la molla) Diameter of the hole (within which the spring can operate freely) Lochdurchmesser (innerhalb dessen die Feder frei arbeiten kann)
Ds (mm)	Diametro della spina (sulla quale può lavorare liberamente la molla) Diameter of the pin (on which the spring can operate freely) Durchmesser des Stifts (auf dem die Feder frei arbeiten kann)
Lo (mm)	Lunghezza libera (lunghezza della molla, non sottoposta ad alcuna forza esterna o carico) Free length (length of the spring when subject to any external force or load) Freie Länge (Länge der Feder, keiner externen Kraft oder Last ausgesetzt)
fBL (mm)	Freccia a blocco (massima deflessione della molla) Solid deflection (maximum deflection of the spring) Federweg d. Feder auf Block (maximale Auslenkung der Feder)
Lb (mm)	Lunghezza a blocco (lunghezza minima della molla con tutte le spine a contatto) Block length (minimum length of the spring with all coils in contact) Blocklänge (Mindestlänge der Feder mit allen Stiften in Kontakt)
Rg (Kg/mm)	Rigidità (carico da applicare per comprimere la molla di 1mm) Rate (load to apply to deflect the spring of 1 mm) Federrate (anwendbare Belastung zur Federkompression von 1mm)

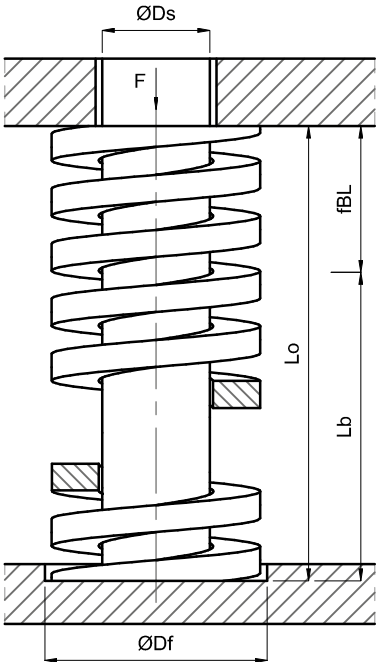

DEFLESSIONE / LOAD / KOMPRESSION	
Precarico: Pre-load: Vorspannung:	**13% FBL**
Campo di deflessione ottimale Optimal deflection range Optimale Durchbiegungswert	**13 -> 45% fBL**
Campo di deflessione limite Limit deflection range Grenzwert der Durchbiegungung	**30 -> 62% fBL**
Campo di deflessione massima Maximum deflection range Max Durchbiegungswert	**62 -> 80% fBL**

Il primo dei due valori indica il precarico minimo
The first of two values shows the pre-load
Die erste der beiden Wertenzeigt die Vorspannung

MOLLA ISO 10243 - CARICHI EXTRA LEGGERI

SPRING ISO 10243 - EXTRA LIGHT CHARGES

FEDER ISO 10243 - SEHR LEICHTE LASTEN

BL

BL SERIE / PORPORA - PURPLE - PURPLE					
Df	Ds	Lo	Rg (Kg/mm)	fBL (mm)	COD
20	10	25	3,28	14	BL 2025
		32	2,52	18	BL 2032
		38	2,11	22	BL 2038
		44	1,82	26	BL 2044
		51	1,56	30	BL 2051
		64	1,23	38	BL 2064
		76	1,04	45	BL 2076
		89	0,88	53	BL 2089
		102	0,77	62	BL 20102
		115	0,68	70	BL 20115
		127	0,62	77	BL 20127
		139	0,56	85	BL 20139
		152	0,52	93	BL 20152
		305	0,26	188	BL 20305
25	12,5	25	5,38	14	BL 2525
		32	4,08	18	BL 2532
		38	3,4	22	BL 2538
		44	2,92	25	BL 2544
		51	2,52	30	BL 2551
		64	1,98	38	BL 2564
		76	1,66	45	BL 2576
		89	1,42	53	BL 2589
		102	1,23	61	BL 25102
		115	1,1	70	BL 25115
		127	1	77	BL 25127
		139	0,91	85	BL 25139
		152	0,83	93	BL 25152
		178	0,7	109	BL 25178
		203	0,62	124	BL 25203
		305	0,41	188	BL 25305
32	16	38	4,47	22	BL 3238
		44	3,83	26	BL 3244
		51	3,3	31	BL 3251
		64	2,59	39	BL 3264
		76	2,17	47	BL 3276
		89	1,85	56	BL 3289
		102	1,61	64	BL 32102
		115	1,42	73	BL 32115
		127	1,29	81	BL 32127
		139	1,16	89	BL 32139
		152	1,07	97	BL 32152
		178	0,91	114	BL 32178
		203	0,8	131	BL 32203
		254	0,63	163	BL 32254
		305	0,53	197	BL 32305

BL SERIE / PORPORA - PURPLE - PURPLE					
Df	Ds	Lo	Rg (Kg/mm)	fBL (mm)	COD
40	20	51	5,18	26	BL 4051
		64	4,05	34	BL 4064
		76	3,38	40	BL 4076
		89	2,87	48	BL 4089
		102	2,5	55	BL 40102
		115	2,2	63	BL 40115
		127	1,99	70	BL 40127
		139	1,82	76	BL 40139
		152	1,66	84	BL 40152
		178	1,41	99	BL 40178
		203	1,23	113	BL 40203
		254	0,99	142	BL 40254
		305	0,82	171	BL 40305
51	25	64	8,18	37	BL 5064
		76	6,83	45	BL 5076
		89	5,78	53	BL 5089
		102	5,03	62	BL 50102
		115	4,44	70	BL 50115
		127	4,01	78	BL 50127
		139	3,65	85	BL 50139
		152	3,35	94	BL 50152
		178	2,84	110	BL 50178
		203	2,47	126	BL 50203
		254	1,96	159	BL 50254
		305	1,63	192	BL 50305

Esempio di ordinativo: COD ***Order example:*** *COD* ***Bestellbeispiel:*** *COD*

MOLLA ISO 10243 - CARICHI LEGGERI

ISO 10243 SPRING - LIGHT CHARGES

ISO 10243 FEDER - LEICHTE LASTEN

CL

CL SERIE / VERDE - GREEN - GRÜN					
Df	Ds	Lo	Rg (Kg/mm)	fBL (mm)	COD
10	5	25	1,02	13	CL 1025
		32	0,87	16	CL 1032
		38	0,69	20	CL 1038
		44	0,61	23	CL 1045
		51	0,51	26	CL 1050
		64	0,44	33	CL 1063
		76	0,33	39	CL 1076
		305	0,11	156	CL 10305
12,5	6,3	25	1,83	13	CL 1325
		32	1,67	16	CL 1332
		38	1,39	20	CL 1338
		44	1,23	23	CL 1345
		51	1,16	26	CL 1350
		64	0,95	33	CL 1363
		76	0,72	39	CL 1375
		89	0,55	46	CL 1390
		102	0,41	51	CL 13100
		305	0,14	156	CL 13305
16	8	25	2,39	13	CL 1625
		32	2,34	16	CL 1632
		38	1,97	20	CL 1638
		44	1,74	23	CL 1645
		51	1,6	26	CL 1650
		64	1,09	33	CL 1663
		76	1,02	39	CL 1675
		89	0,88	46	CL 1690
		102	0,8	52	CL 16100
		115	0,66	57	CL 16115
		305	0,26	156	CL 16305
20	10	25	5,69	13	CL 1925
		32	4,59	16	CL 1932
		38	3,4	19	CL 1938
		44	3,06	22	CL 1945
		51	2,5	25	CL 1950
		64	2,04	31	CL 1963
		76	1,63	37	CL 1975
		89	1,43	44	CL 1990
		102	1,22	51	CL 19100
		115	1,11	58	CL 19115
		127	0,97	64	CL 19125
		139	0,86	70	CL 19140
		152	0,77	76	CL 19150
		305	0,41	153	CL 19305
26	13,5	25	10,2	13	CL 2625
		32	8,19	16	CL 2632
		38	6,32	19	CL 2638
		44	5,4	22	CL 2645
		51	4,49	25	CL 2650
		64	3,59	31	CL 2663
		76	2,86	37	CL 2675

CL SERIE / VERDE - GREEN - GRÜN					
Df	Ds	Lo	Rg (Kg/mm)	fBL (mm)	COD
26	13,5	89	2,45	44	CL 2690
		102	2,15	51	CL 26100
		115	1,91	58	CL 26115
		127	1,7	64	CL 26125
		139	1,56	70	CL 26140
		152	1,43	76	CL 26150
		178	1,28	89	CL 26180
		203	1,06	101	CL 26200
		305	0,71	153	CL 26305
32	16	38	9,59	19	CL 3238
		44	8,11	23	CL 3245
		51	6,83	25	CL 3250
		64	5,4	31	CL 3263
		76	4,49	38	CL 3275
		89	3,79	44	CL 3290
		102	3,26	51	CL 32100
		115	2,96	58	CL 32115
		127	2,55	64	CL 32125
		139	2,35	70	CL 32140
		152	2,19	76	CL 32150
		178	1,86	89	CL 32180
		203	1,61	101	CL 32200
		254	1,28	128	CL 32250
		305	1,05	153	CL 32305
40	20	51	9,38	25	CL 3850
		64	7,45	31	CL 3863
		76	6,43	38	CL 3875
		89	5,2	44	CL 3890
		102	4,39	51	CL 38100
		115	4,04	58	CL 38115
		127	3,77	64	CL 38125
		139	3,26	70	CL 38140
		152	2,86	76	CL 38150
		178	2,57	89	CL 38180
		203	2,31	101	CL 38200
		254	1,73	128	CL 38250
		305	1,51	153	CL 38305
51	25	64	15,91	31	CL 5163
		76	12,75	38	CL 5175
		89	11,12	44	CL 5190
		102	9,59	51	CL 51100
		115	8,26	58	CL 51115
		127	7,24	64	CL 51125
		139	6,78	70	CL 51140
		152	6,12	76	CL 51150
		178	5,3	89	CL 51180
		203	4,49	101	CL 51200
		254	3,57	128	CL 51250
		305	2,91	153	CL 51305

Esempio di ordinativo: COD ***Order example:*** *COD* ***Bestellbeispiel:*** *COD*

MOLLA ISO 10243 - CARICHI MEDI

ISO 10243 SPRING - MEDIUM CHARGES

ISO 10243 FEDER - MEDIUM LASTEN

CM

CM SERIE / BLU - BLUE - BLAU					
Df	Ds	Lo	Rg (Kg/mm)	fBL (mm)	COD
10	5	25	1,63	12	CM 1025
		32	1,33	15	CM 1032
		38	1,21	18	CM 1038
		44	1,05	21	CM 1045
		51	0,91	24	CM 1050
		64	0,77	30	CM 1063
		76	0,54	36	CM 1075
		305	0,16	145	CM 10305
12,5	6,3	25	3,06	12	CM 1325
		32	2,53	15	CM 1332
		38	2,18	18	CM 1338
		44	1,89	21	CM 1345
		51	1,58	24	CM 1350
		64	1,23	30	CM 1363
		76	1,04	36	CM 1375
		89	0,86	42	CM 1390
		102	0,65	47	CM 13100
		305	0,21	145	CM 13305
16	8	25	5,04	12	CM 1625
		32	3,78	15	CM 1632
		38	3,46	18	CM 1638
		44	3,06	21	CM 1645
		51	2,69	24	CM 1650
		64	2,09	30	CM 1663
		76	1,82	36	CM 1675
		89	1,55	42	CM 1690
		102	1,38	49	CM 16100
		115	1,19	53	CM 16115
		305	0,49	145	CM 16305
20	10	25	10	12	CM 1925
		32	7,41	15	CM 1932
		38	5,71	18	CM 1938
		44	4,85	21	CM 1945
		51	4,25	24	CM 1950
		64	3,29	30	CM 1963
		76	2,56	35	CM 1975
		89	2,24	41	CM 1990
		102	2,02	48	CM 19100
		115	1,85	54	CM 19115
		127	1,69	60	CM 19125
		139	1,54	65	CM 19140
		152	1,35	71	CM 19150
		305	0,62	143	CM 19305
26	13,5	25	14,99	12	CM 2625
		32	12,04	15	CM 2632
		38	9,49	18	CM 2638
		44	8,24	21	CM 2645
		51	7	24	CM 2650
		64	5,41	30	CM 2663
		76	4,41	35	CM 2675

CM SERIE / BLU - BLUE - BLAU					
Df	Ds	Lo	Rg (Kg/mm)	fBL (mm)	COD
26	13,5	89	3,9	41	CM 2690
		102	3,37	48	CM 26100
		115	2,86	54	CM 26115
		127	2,64	60	CM 26125
		139	2,37	65	CM 26140
		152	2,12	71	CM 26150
		178	1,82	84	CM 26180
		203	1,61	95	CM 26200
		305	1,04	143	CM 26305
32	16	38	18,87	18	CM 3238
		44	16,12	21	CM 3245
		51	13,67	24	CM 3250
		64	10,1	30	CM 3263
		76	8,21	35	CM 3275
		89	7,05	41	CM 3290
		102	6	48	CM 32100
		115	5,25	54	CM 32115
		127	4,57	60	CM 32125
		139	4,31	65	CM 32140
		152	3,86	71	CM 32150
		178	3,32	84	CM 32180
		203	2,95	95	CM 32200
		254	2,18	119	CM 32250
		305	1,87	143	CM 32305
40	20	51	18,52	24	CM 3850
		64	14,28	30	CM 3863
		76	11,02	35	CM 3875
		89	9,25	41	CM 3890
		102	8,26	48	CM 38100
		115	7,32	54	CM 38115
		127	6,4	60	CM 38125
		139	5,87	65	CM 38140
		152	5,26	71	CM 38150
		178	4,5	84	CM 38180
		203	3,74	95	CM 38200
		254	3,07	119	CM 38250
		305	2,51	143	CM 38305
51	25	64	21,32	30	CM 5163
		76	17,14	35	CM 5175
		89	14,28	41	CM 5190
		102	12,14	48	CM 51100
		115	10,81	54	CM 51115
		127	9,89	60	CM 51125
		139	8,87	65	CM 51140
		152	8,16	71	CM 51150
		178	7,09	84	CM 51180
		203	6,1	95	CM 51200
		229	5,19	108	CM 51229
		254	4,48	119	CM 51250
		305	3,94	143	CM 51305

Esempio di ordinativo: COD ***Order example:*** *COD* ***Bestellbeispiel:*** *COD*

MOLLA ISO 10243 - CARICHI FORTI
ISO 10243 SPRING - STRONG CHARGES
ISO 10243 FEDER - STARK LASTEN

CF

CF SERIE / ROSSO - RED - ROT					
Df	Ds	Lo	Rg (Kg/mm)	fBL (mm)	COD
10	5	25	2,25	9	CF 1025
		32	1,79	12	CF 1032
		38	1,74	14	CF 1038
		44	1,53	17	CF 1045
		51	1,31	19	CF 1050
		64	1,09	24	CF 1063
		76	0,77	29	CF 1075
		305	0,21	114	CF 10305
12,5	6,3	25	4,29	9	CF 1325
		32	3,39	12	CF 1332
		38	2,99	14	CF 1338
		44	2,51	17	CF 1345
		51	2	19	CF 1350
		64	1,53	24	CF 1363
		76	1,35	29	CF 1375
		89	1,16	33	CF 1390
		102	0,85	38	CF 13100
		305	0,29	114	CF 13305
16	8	25	7,72	9	CF 1625
		32	5,39	12	CF 1632
		38	4,95	14	CF 1638
		44	4,37	17	CF 1645
		51	3,78	19	CF 1650
		64	3,09	24	CF 1663
		76	2,62	29	CF 1675
		89	2,21	33	CF 1690
		102	2	38	CF 16100
		115	1,6	42	CF 16115
		305	0,72	114	CF 16305
20	10	25	22,03	9	CF 1925
		32	17,14	12	CF 1932
		38	13,16	14	CF 1938
		44	11,42	16	CF 1945
		51	9,59	19	CF 1950
		64	7,35	24	CF 1963
		76	6,09	29	CF 1975
		89	5,15	34	CF 1990
		102	4,51	39	CF 19100
		115	3,92	44	CF 19115
		127	3,48	48	CF 19125
		139	3,16	53	CF 19140
		152	2,88	58	CF 19150
		305	1,53	114	CF 19305
26	12,5	25	38,25	9	CF 2625
		32	30,29	12	CF 2632
		38	22,34	14	CF 2638
		44	19,07	16	CF 2645
		51	15,91	19	CF 2650
		64	12,55	24	CF 2663
		76	10,1	29	CF 2675

CF SERIE / ROSSO - RED - ROT					
Df	Ds	Lo	Rg (Kg/mm)	fBL (mm)	COD
26	12,5	89	8,57	34	CF 2690
		102	7,45	39	CF 26100
		115	6,63	44	CF 26115
		127	5,89	48	CF 26125
		139	5,38	53	CF 26140
		152	4,88	58	CF 26150
		178	4,18	66	CF 26180
		203	3,65	76	CF 26200
		305	2,34	114	CF 26305
32	16	38	39,58	14	CF 3238
		44	33,05	16	CF 3245
		51	27,74	19	CF 3250
		64	21,62	24	CF 3263
		76	17,54	29	CF 3275
		89	14,38	34	CF 3290
		102	12,44	39	CF 32100
		115	10,91	44	CF 32115
		127	9,49	48	CF 32125
		139	8,77	53	CF 32140
		152	7,96	58	CF 32150
		178	6,85	66	CF 32180
		203	6,03	76	CF 32200
		254	4,73	95	CF 32250
		305	3,88	114	CF 32305
40	20	51	35,7	19	CF 3850
		64	27,44	24	CF 3863
		76	22,34	29	CF 3875
		89	19,38	34	CF 3890
		102	16,63	39	CF 38100
		115	14,48	44	CF 38115
		127	13,06	48	CF 38125
		139	11,73	53	CF 38140
		152	10,71	58	CF 38150
		178	9,08	66	CF 38180
		203	7,85	76	CF 38200
		254	6,22	95	CF 38250
		305	5,2	114	CF 38305
51	25	64	42,13	24	CF 5163
		76	34,58	29	CF 5175
		89	29,38	34	CF 5190
		102	24,99	39	CF 51100
		115	21,93	44	CF 51115
		127	19,58	48	CF 51125
		139	17,14	53	CF 51140
		152	15,71	58	CF 51150
		178	13,67	66	CF 51180
		203	11,93	76	CF 51200
		254	9,08	95	CF 51250
		305	7,45	114	CF 51305

Esempio di ordinativo: COD ***Order example:*** *COD* ***Bestellbeispiel:*** *COD*

MOLLA ISO 10243 - CARICHI EXTRA FORTI
ISO 10243 SPRING - EXTRA STRONG CHARGES
ISO 10243 FEDER - EXTRA STARK LASTEN

CXF

CXF SERIE / GIALLO - YELLOW - GELB

Df	Ds	Lo	Rg (Kg/mm)	fBL (mm)	COD
10	5	25	3,75	8	CXF 1025
		32	2,85	10	CXF 1032
		38	2,42	12	CXF 1038
		44	1,96	14	CXF 1045
		51	1,68	16	CXF 1050
		64	1,35	20	CXF 1063
		76	1,12	24	CXF 1075
		305	0,27	95	CXF 10305
12,5	6,3	25	5,97	8	CXF 1325
		32	4,48	10	CXF 1332
		38	3,67	12	CXF 1338
		44	3,09	14	CXF 1345
		51	2,67	16	CXF 1350
		64	2,16	20	CXF 1363
		76	1,74	24	CXF 1376
		89	1,48	28	CXF 1390
		102	1,25	31	CXF 13100
		305	0,44	95	CXF 13305
16	8	25	12,04	8	CXF 1625
		32	9,08	10	CXF 1632
		38	7,35	12	CXF 1638
		44	6,21	14	CXF 1645
		51	5,33	16	CXF 1650
		64	4,2	20	CXF 1663
		76	3,48	24	CXF 1675
		89	3,01	28	CXF 1690
		102	2,61	33	CXF 16100
		115	2,25	35	CXF 16115
		305	0,86	95	CXF 16305
20	10	25	29,89	8	CXF 1925
		32	22,85	10	CXF 1932
		38	18,05	12	CXF 1938
		44	15,2	14	CXF 1944
		51	13,06	16	CXF 1950
		64	10,1	20	CXF 1963
		76	8,83	24	CXF 1975
		89	7,09	28	CXF 1990
		102	6,18	33	CXF 19100
		115	5,41	36	CXF 19115
		127	4,85	40	CXF 19125
		139	4,39	44	CXF 19140
		152	3,98	48	CXF 19150
		305	2,16	95	CXF 19305
26	12,5	25	46,83	8	CXF 2625
		32	38,19	10	CXF 2632
		38	35,29	12	CXF 2638
		44	24,89	14	CXF 2645
		51	21,17	16	CXF 2650
		64	16,42	20	CXF 2663
		76	13,34	24	CXF 2675

CXF SERIE / GIALLO - YELLOW - GELB

Df	Ds	Lo	Rg (Kg/mm)	fBL (mm)	COD
26	12,5	89	11,27	28	CXF 2690
		102	9,82	33	CXF 26100
		115	8,74	36	CXF 26115
		127	7,78	40	CXF 26125
		139	6,89	44	CXF 26140
		152	6,48	48	CXF 26150
		178	5,5	55	CXF 26180
		203	4,79	64	CXF 26200
		305	3,15	95	CXF 26305
32	16	38	53,88	12	CXF 3238
		44	43,29	14	CXF 3244
		51	36,01	16	CXF 3250
		64	27,46	20	CXF 3263
		76	22,29	24	CXF 3275
		89	18,39	28	CXF 3290
		102	15,81	33	CXF 32100
		115	14,28	36	CXF 32115
		127	12,65	40	CXF 32125
		139	11,45	44	CXF 32140
		152	10,4	48	CXF 32150
		178	9	55	CXF 32180
		203	7,75	64	CXF 32200
		254	6,2	80	CXF 32250
		305	5	95	CXF 32305
40	20	51	64,06	16	CXF 3850
		64	49,77	20	CXF 3863
		76	38,66	24	CXF 3875
		89	32,74	28	CXF 3890
		102	28,66	33	CXF 38100
		115	24,99	36	CXF 38115
		127	22,54	40	CXF 38125
		139	19,38	44	CXF 38140
		152	17,14	48	CXF 38150
		178	14,89	55	CXF 38180
		203	13,46	64	CXF 38200
		254	10,91	80	CXF 38250
		305	8,96	95	CXF 38305
51	25	64	72,32	20	CXF 5163
		76	58,34	24	CXF 5175
		89	48,45	28	CXF 5190
		102	41,31	33	CXF 51100
		115	35,9	36	CXF 51115
		127	32,23	40	CXF 51125
		139	27,95	44	CXF 51140
		152	24,38	48	CXF 51150
		178	21,93	55	CXF 51180
		203	19,07	64	CXF 51200
		254	15,61	80	CXF 51250
		305	12,95	95	CXF 51305

Esempio di ordinativo: COD ***Order example:*** *COD* ***Bestellbeispiel:*** *COD*

PIASTRA DI PRECISIONE
PRECISION PLATE
PRÄZISIONSPLATTE

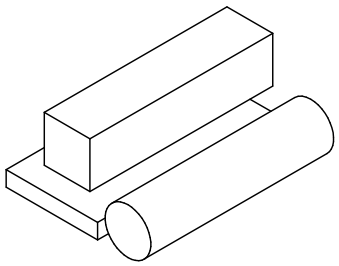

Specifiche: Acciaio per utensili di varie tipologie e finiture. Ogni qualità di acciaio può essere fornita in lastre semilavorate, fresate o rettificate in barre di lunghezze variabili di 500 o 1000mm. Consultare nelle tabelle riportate di seguito, per ogni tipologia di acciaio, la disponibilità di misure, finiture, trattamenti e tolleranze di esecuzione.

Specification: Steels for various types of tools and finishes. All grades of steel can be supplied in semi-finished sheets, milled or ground bar stock in lengths from 500 to 1000 mm. See the table below for the sizes, finishes, coatings and tolerances of each type of steel.

Spezifikationen: Werkzeugstahl in verschiedenen Typen und Ausführungen. Jede Stahlqualität kann in halbfertigen Platten oder in gefrästen oder geschliffenen Stangen in verschiedenen Längen (500 oder 1000 mm) geliefert werden. In nachfolgender Tabelle sind für jeden Stahltyp die verfügbaren Abmessungen, Ausführungen, Behandlungen und Herstellungstoleranzen aufgeführt.

Esempio di ordinativo: Dimensione ***Order example:*** *Dimension* ***Bestellbeispiel:*** *Abmessungen*

PIASTRA DI PRECISIONE
PRECISION PLATE
PRÄZISIONSPLATTE

1.2162

21 Mn Cr 5

Tolleranze - Tolerances - Toleranzen

Larghezza:	*+0,20 / -0 mm*	***Spessore:***	*+0,20 / -0 mm*	***Lunghezza:***	*+40,00 / -0 mm*
Width:	*+0,20 / -0 mm*	***Thickness:***	*+0,20 / -0 mm*	***Length:***	*+40,00 / -0 mm*
Breite:	*+0,20 / -0 mm*	***Dicke:***	*+0,20 / -0 mm*	***Länge:***	*+40,00 / -0 mm*

Ricotto: Resistenza 700-800 N/mm^2
Annealed: Resistance 700-800 N/mm^2
Geglüht: Festigkeit 700-800 N/mm^2

LARGHEZZA	SPESSORE - THICKNESS - DICKE										
WIDTH BREITE	8,2	10,4	12,4	15,4	16,4	20,4	25,4	30,4	40,4	50,4	60,4
20,3	1000	1000	1000	1000	1000						
25,3	1000	1000	1000	1000	1000	1000					
30,3	1000	1000	1000	1000	1000	1000	1000				
32,3	1000	1000	1000	1000	1000	1000	1000	1000			
40,3	1000	1000	1000	1000	1000	1000	1000	1000			
50,3	1000	1000	1000	1000	1000	1000	1000	1000	1000		
60,3	1000	1000	1000	1000	1000	1000	1000	1000	1000	1000	
70,3	1000	1000	1000	1000	1000	1000	1000	1000	1000	1000	1000
80,3	1000	1000	1000	1000	1000	1000	1000	1000	1000	1000	1000
100,3	1000	1000	1000	1000	1000	1000	1000	1000	1000	1000	1000
150,3	1000	1000	1000	1000	1000	1000	1000	1000	1000	1000	1000
200,3	1000	1000	1000	1000	1000	1000	1000	1000	1000	1000	1000
250,3	1000	1000	1000	1000	1000	1000	1000	1000	1000	1000	1000
300,3	1000	1000	1000	1000	1000	1000	1000	1000	1000	1000	1000

Lunghezze disponibili in tabella ***Lenght available on the scheme*** ***Länge vorrätig auf die Tabelle***

PIASTRA DI PRECISIONE
PRECISION PLATE
PRÄZISIONSPLATTE

1.2510 / 1.2842

90 Mn Cr V 8

Tolleranze - Tolerances - Toleranzen

Larghezza: +0,20 / -0 mm
Width: +0,20 / -0 mm
Breite: +0,20 / -0 mm

Spessore: +0,05 / -0 mm
Thickness: +0,05 / -0 mm
Dicke: +0,05 / -0 mm

Lunghezza: 500: +20,00 / -0 mm
Length: 500: +20,00 / -0 mm
Länge: 500: +20,00 / -0 mm

Ricotto: Resistenza 650-750 N/mm²
Annealed: Resistance 650-750 N/mm²
Geglüht: Festigkeit 650-750 N/mm²

Ra: 2µm

Lunghezza: 1000: +40,00 / -0 mm
Length: 1000: +40,00 / -0 mm
Länge: 1000: +40,00 / -0 mm

LARGHEZZA	SPESSORE - THICKNESS - DICKE																	
WIDTH BREITE	1	1,5	2	3	4	5	6	8	10	12	15	18	20	25	30	40	50	60
10	500	500	500-1000	500-1000	500-1000	500-1000	500-1000	500-1000										
12	500	500	500-1000	500-1000	500-1000	500-1000	500-1000	500-1000	500-1000									
15	500	500	500-1000	500-1000	500-1000	500-1000	500-1000	500-1000	500-1000	500-1000								
20	500	500	500-1000	500-1000	500-1000	500-1000	500-1000	500-1000	500-1000	500-1000	500-1000	500-1000						
25	500	500	500-1000	500-1000	500-1000	500-1000	500-1000	500-1000	500-1000	500-1000	500-1000	500-1000	500-1000					
30	500	500	500-1000	500-1000	500-1000	500-1000	500-1000	500-1000	500-1000	500-1000	500-1000	500-1000	500-1000	500-1000				
35	500	500	500-1000	500-1000	500-1000	500-1000	500-1000	500-1000	500-1000	500-1000	500-1000	500-1000	500-1000	500-1000	500-1000			
40	500	500	500-1000	500-1000	500-1000	500-1000	500-1000	500-1000	500-1000	500-1000	500-1000	500-1000	500-1000	500-1000	500-1000			
45	500	500	500-1000	500-1000	500-1000	500-1000	500-1000	500-1000	500-1000	500-1000	500-1000	500-1000	500-1000	500-1000	500-1000	500-1000		
50	500	500	500-1000	500-1000	500-1000	500-1000	500-1000	500-1000	500-1000	500-1000	500-1000	500-1000	500-1000	500-1000	500-1000	500-1000		
60	500	500	500-1000	500-1000	500-1000	500-1000	500-1000	500-1000	500-1000	500-1000	500-1000	500-1000	500-1000	500-1000	500-1000	500-1000	500-1000	500-1000
70	500	500	500-1000	500-1000	500-1000	500-1000	500-1000	500-1000	500-1000	500-1000	500-1000	500-1000	500-1000	500-1000	500-1000	500-1000	500-1000	500-1000
75	500	500	500-1000	500-1000	500-1000	500-1000	500-1000	500-1000	500-1000	500-1000	500-1000	500-1000	500-1000	500-1000	500-1000	500-1000	500-1000	500-1000
80	500	500	500-1000	500-1000	500-1000	500-1000	500-1000	500-1000	500-1000	500-1000	500-1000	500-1000	500-1000	500-1000	500-1000	500-1000	500-1000	500-1000
90	500	500	500-1000	500-1000	500-1000	500-1000	500-1000	500-1000	500-1000	500-1000	500-1000	500-1000	500-1000	500-1000	500-1000	500-1000	500-1000	500-1000
100	500	500	500-1000	500-1000	500-1000	500-1000	500-1000	500-1000	500-1000	500-1000	500-1000	500-1000	500-1000	500-1000	500-1000	500-1000	500-1000	500-1000
120	500	500	500-1000	500-1000	500-1000	500-1000	500-1000	500-1000	500-1000	500-1000	500-1000	500-1000	500-1000	500-1000	500-1000	500-1000	500-1000	500-1000
125	500	500	500-1000	500-1000	500-1000	500-1000	500-1000	500-1000	500-1000	500-1000	500-1000	500-1000	500-1000	500-1000	500-1000	500-1000	500-1000	500-1000
150	500	500	500-1000	500-1000	500-1000	500-1000	500-1000	500-1000	500-1000	500-1000	500-1000	500-1000	500-1000	500-1000	500-1000	500-1000	500-1000	500-1000
160	500	500	500-1000	500-1000	500-1000	500-1000	500-1000	500-1000	500-1000	500-1000	500-1000	500-1000	500-1000	500-1000	500-1000	500-1000	500-1000	500-1000
180	500	500	500-1000	500-1000	500-1000	500-1000	500-1000	500-1000	500-1000	500-1000	500-1000	500-1000	500-1000	500-1000	500-1000	500-1000	500-1000	500-1000
200	500	500	500-1000	500-1000	500-1000	500-1000	500-1000	500-1000	500-1000	500-1000	500-1000	500-1000	500-1000	500-1000	500-1000	500-1000	500-1000	500-1000
250	500	500						500-1000	500-1000	500-1000	500-1000	500-1000	500-1000	500-1000	500-1000	500-1000	500-1000	500-1000
300	500	500						500-1000	500-1000	500-1000	500-1000	500-1000	500-1000	500-1000	500-1000			500-1000
400			1000	1000	1000	1000	1000	1000	1000	1000	1000	1000	1000	1000	1000	1000	1000	1000
500			1000	1000	1000	1000	1000	1000	1000	1000	1000	1000	1000	1000	1000	1000	1000	1000

Lunghezze disponibili in tabella ***Lenght available on the scheme*** ***Länge vorrätig auf die Tabelle***

QUADRO *SQUARE* VIERKANT	LUNGHEZZA *LENGTH* LÄNGE
3	500
4	500
5	500
6	500
8	500 - 1000
10	500 - 1000
12	500 - 1000

QUADRO *SQUARE* VIERKANT	LUNGHEZZA *LENGTH* LÄNGE
16	500 - 1000
18	500 - 1000
20	500 - 1000
25	500 - 1000
30	500 - 1000
32	1000
35	500 - 1000

QUADRO *SQUARE* VIERKANT	LUNGHEZZA *LENGTH* LÄNGE
40	500 - 1000
45	500 - 1000
50	500 - 1000
60	500 - 1000

Tolleranze - Tolerances - Toleranzen

Spessore - Thickness - Dicke: *+0,2 / -0 mm* **Ra:** 4µm

PIASTRA DI PRECISIONE
PRECISION PLATE
PRÄZISIONSPLATTE

1.2436

X 210 Cr W 12

Tolleranze - Tolerances - Toleranzen

Larghezza: +0,20 / -0 mm
Width: +0,20 / -0 mm
Breite: +0,20 / -0 mm

Spessore: +0,20 / -0 mm
Thickness: +0,20 / -0 mm
Dicke: +0,20 / -0 mm

Lunghezza: 500: +20,00 / -0 mm
Length: 500: +20,00 / -0 mm
Länge: 500: +20,00 / -0 mm

Ricotto: Resistenza 800-900 N/mm^2
Annealed: Resistance 800-900 N/mm^2
Geglüht: Festigkeit 800-900 N/mm^2

Lunghezza: 1000: +40,00 / -0 mm
Length: 1000: +40,00 / -0 mm
Länge: 1000: +40,00 / -0 mm

LARGHEZZA	SPESSORE - THICKNESS - DICKE													
WIDTH BREITE	2,2	3,2	4,2	5,2	6,2	8,2	10,4	12,4	15,4	20,4	25,4	30,4	40,4	50,4
10,3	500-1000	500-1000	500-1000	500-1000	500-1000	500-1000								
15,3	500-1000	500-1000	500-1000	500-1000	500-1000	500-1000	500-1000	500-1000						
20,3	500-1000	500-1000	500-1000	500-1000	500-1000	500-1000	500-1000	500-1000	500-1000					
25,3	500-1000	500-1000	500-1000	500-1000	500-1000	500-1000	500-1000	500-1000	500-1000	500-1000				
30,3	500-1000	500-1000	500-1000	500-1000	500-1000	500-1000	500-1000	500-1000	500-1000	500-1000	500-1000			
40,3	500-1000	500-1000	500-1000	500-1000	500-1000	500-1000	500-1000	500-1000	500-1000	500-1000	500-1000	500-1000		
50,3	500-1000	500-1000	500-1000	500-1000	500-1000	500-1000	500-1000	500-1000	500-1000	500-1000	500-1000	500-1000	500-1000	
60,3	500-1000	500-1000	500-1000	500-1000	500-1000	500-1000	500-1000	500-1000	500-1000	500-1000	500-1000	500-1000	500-1000	500-1000
75,3	500-1000	500-1000	500-1000	500-1000	500-1000	500-1000	500-1000	500-1000	500-1000	500-1000	500-1000	500-1000	500-1000	500-1000
80,3	500-1000	500-1000	500-1000	500-1000	500-1000	500-1000	500-1000	500-1000	500-1000	500-1000	500-1000	500-1000	500-1000	500-1000
100,3	500-1000	500-1000	500-1000	500-1000	500-1000	500-1000	500-1000	500-1000	500-1000	500-1000	500-1000	500-1000	500-1000	500-1000
125,3	500-1000	500-1000	500-1000	500-1000	500-1000	500-1000	500-1000	500-1000	500-1000	500-1000	500-1000	500-1000	500-1000	500-1000
150,3	500-1000	500-1000	500-1000	500-1000	500-1000	500-1000	500-1000	500-1000	500-1000	500-1000	500-1000	500-1000	500-1000	500-1000
200,3	500-1000	500-1000	500-1000	500-1000	500-1000	500-1000	500-1000	500-1000	500-1000	500-1000	500-1000	500-1000	500-1000	500-1000
250,3	500	500	500	500	500	500	500-1000	500-1000	500-1000	500-1000	500-1000	500-1000	500-1000	500-1000
300,3	500	500	500	500	500	500	500-1000	500-1000	500-1000	500-1000	500-1000	500-1000	500	500

Lunghezze disponibili in tabella ***Lenght available on the scheme*** ***Länge vorrätig auf die Tabelle***

QUADRO - SQUARE - VIERKANT	LUNGHEZZE - LENGTH - LÄNGE
8,2	500-1000
10,4	500-1000
12,4	500-1000
15,4	500-1000
20,4	500-1000
25,4	500-1000
30,4	500-1000
40,4	500-1000
50,4	500-1000

PIASTRA DI PRECISIONE
PRECISION PLATE
PRÄZISIONSPLATTE

1.2379
X 155 Cr V Mo 12 1

Tolleranze - Tolerances - Toleranzen

Larghezza: +0,20 / -0 mm
Width: +0,20 / -0 mm
Breite: +0,20 / -0 mm

Spessore: +0,20 / -0 mm
Thickness: +0,20 / -0 mm
Dicke: +0,20 / -0 mm

Lunghezza: 500: +20,00 / -0 mm
Length: 500: +20,00 / -0 mm
Länge: 500: +20,00 / -0 mm

Ricotto: Resistenza 700-800 N/mm²
Annealed: Resistance 700-800 N/mm²
Geglüht: Festigkeit 700-800 N/mm²

Lunghezza: 1000: +40,00 / -0 mm
Length: 1000: +40,00 / -0 mm
Länge: 1000: +40,00 / -0 mm

LARGHEZZA	SPESSORE - THICKNESS - DICKE													
WIDTH BREITE	2,2	3,2	4,2	5,2	6,2	8,2	10,4	12,4	15,4	20,4	25,4	30,4	40,4	50,4
10,3	500-1000	500-1000	500-1000	500-1000	500-1000	500-1000								
15,3	500-1000	500-1000	500-1000	500-1000	500-1000	500-1000	500-1000	500-1000						
20,3	500-1000	500-1000	500-1000	500-1000	500-1000	500-1000	500-1000	500-1000	500-1000	500-1000				
25,3	500-1000	500-1000	500-1000	500-1000	500-1000	500-1000	500-1000	500-1000	500-1000	500-1000	500-1000			
30,3	500-1000	500-1000	500-1000	500-1000	500-1000	500-1000	500-1000	500-1000	500-1000	500-1000	500-1000			
40,3	500-1000	500-1000	500-1000	500-1000	500-1000	500-1000	500-1000	500-1000	500-1000	500-1000	500-1000	500-1000		
50,3	500-1000	500-1000	500-1000	500-1000	500-1000	500-1000	500-1000	500-1000	500-1000	500-1000	500-1000	500-1000	500-1000	
60,3	500-1000	500-1000	500-1000	500-1000	500-1000	500-1000	500-1000	500-1000	500-1000	500-1000	500-1000	500-1000	500-1000	500-1000
75,3	500-1000	500-1000	500-1000	500-1000	500-1000	500-1000	500-1000	500-1000	500-1000	500-1000	500-1000	500-1000	500-1000	500-1000
80,3	500-1000	500-1000	500-1000	500-1000	500-1000	500-1000	500-1000	500-1000	500-1000	500-1000	500-1000	500-1000	500-1000	500-1000
100,3	500-1000	500-1000	500-1000	500-1000	500-1000	500-1000	500-1000	500-1000	500-1000	500-1000	500-1000	500-1000	500-1000	500-1000
125,3	500-1000	500-1000	500-1000	500-1000	500-1000	500-1000	500-1000	500-1000	500-1000	500-1000	500-1000	500-1000	500-1000	500-1000
150,3	500-1000	500-1000	500-1000	500-1000	500-1000	500-1000	500-1000	500-1000	500-1000	500-1000	500-1000	500-1000	500-1000	500-1000
200,3	500-1000	500-1000	500-1000	500-1000	500-1000	500-1000	500-1000	500-1000	500-1000	500-1000	500-1000	500-1000	500-1000	500-1000
250,3	500-1000	500-1000	500-1000	500-1000	500-1000	500-1000	500-1000	500-1000	500-1000	500-1000	500-1000	500-1000	500-1000	500-1000
300,3	500-1000	500-1000	500-1000	500-1000	500-1000	500-1000	500-1000	500-1000	500-1000	500-1000	500-1000	500-1000	500-1000	500-1000

Lunghezze disponibili in tabella ***Lenght available on the scheme*** ***Länge vorrätig auf die Tabelle***

QUADRO - SQUARE - VIERKANT	LUNGHEZZE - LENGTH - LÄNGE
8,2	500-1000
10,4	500-1000
12,4	500-1000
15,4	500-1000
20,4	500-1000
25,4	500-1000
30,4	500-1000
40,4	500-1000
50,4	500-1000

TONDO - ROUND - RUNDE	LUNGHEZZE - LENGTH - LÄNGE
20	1000
25	1000
30	1000
35	1000
40	1000
45	1000
50	1000
55	1000
60	1000
65	1000
70	1000
80	1000
90	1000
100	1000
110 / 120 /130 /140 / 150	1000
160 / 170 / 180 / 190 / 200	1000
210 / 220 / 230 /240 / 250	1000

Tondo Diametro: *+3,00 / -0 mm*
Round Diameter: *+3,00 / -0 mm*
Runde Durchmesser: *+3,00 / -0 mm*

Tondo Lunghezza: *+3,00 / -0 mm*
Round Length: *+3,00 / -0 mm*
Runde Länge: *+3,00 / -0 mm*

PIASTRA DI PRECISIONE
PRECISION PLATE
PRÄZISIONSPLATTE

1.2363

X 100 Cr Mo V 5 1

Tolleranze - Tolerances - Toleranzen

Larghezza:	+0,50 / -0 mm	**Spessore:**	+0,25 / -0 mm	**Lunghezza:**	+40,00 / -0 mm
Width:	+0,50 / -0 mm	**Thickness:**	+0,25 / -0 mm	**Length:**	+40,00 / -0 mm
Breite:	+0,50 / -0 mm	**Dicke:**	+0,25 / -0 mm	**Länge:**	+40,00 / -0 mm

Ricotto: Resistenza 800-900 N/mm²
Annealed: Resistance 800-900 N/mm²
Geglüht: Festigkeit 800-900 N/mm²

LARGHEZZA	SPESSORE - THICKNESS - DICKE								
WIDTH BREITE	8,4	10,4	12,4	16,4	20,4	25,4	32,4	40,4	50,4
25,3	1000	1000	1000						
32,3	1000	1000	1000	1000	1000				
40,3	1000	1000	1000	1000	1000	1000	1000		
50,3	1000	1000	1000	1000	1000	1000	1000		
63,3	1000	1000	1000	1000	1000	1000	1000	1000	1000
80,3	1000	1000	1000	1000	1000	1000	1000	1000	1000
100,3	1000	1000	1000	1000	1000	1000	1000	1000	1000
160,3	1000	1000	1000	1000	1000	1000	1000	1000	1000
200,3		1000	1000	1000	1000	1000	1000	1000	1000
250,3				1000	1000	1000	1000	1000	1000

Lunghezze disponibili in tabella ***Lenght available on the scheme*** ***Länge vorrätig auf die Tabelle***

QUADRO - SQUARE - VIERKANT	LUNGHEZZE - LENGTH - LÄNGE
10,4	1000
12,4	1000
16,4	1000
20,4	1000
25,4	1000
32,4	1000
40,4	1000
50,4	1000
63,4	1000
80,4	1000
100,4	1000

PIASTRA DI PRECISIONE
PRECISION PLATE
PRÄZISIONSPLATTE

1.1730

C 45 W

Tolleranze - Tolerances - Toleranzen

Larghezza:	+0,40 / -0 mm	**Spessore:**	+0,25 / -0 mm	**Lunghezza:**	+40,00 / -0 mm
Width:	+0,40 / -0 mm	**Thickness:**	+0,25 / -0 mm	**Length:**	+40,00 / -0 mm
Breite:	+0,40 / -0 mm	**Dicke:**	+0,25 / -0 mm	**Länge:**	+40,00 / -0 mm

Ricotto: Resistenza 800-900 N/mm²
Annealed: Resistance 800-900 N/mm²
Geglüht: Festigkeit 800-900 N/mm²

LARGHEZZA *WIDTH* BREITE	SPESSORE - THICKNESS - DICKE														
	4	5	6	8	10	12	16	20	25	32	40	50	63	80	100
20	1000	1000	1000	1000	1000	1000	1000								
25	1000	1000	1000	1000	1000	1000	1000	1000							
32	1000	1000	1000	1000	1000	1000	1000	1000	1000						
40	1000	1000	1000	1000	1000	1000	1000	1000	1000	1000					
50	1000	1000	1000	1000	1000	1000	1000	1000	1000	1000	1000				
63	1000	1000	1000	1000	1000	1000	1000	1000	1000	1000	1000	1000			
80	1000	1000	1000	1000	1000	1000	1000	1000	1000	1000	1000	1000	1000		
100	1000	1000	1000	1000	1000	1000	1000	1000	1000	1000	1000	1000	1000	1000	
125	1000	1000	1000	1000	1000	1000	1000	1000	1000	1000	1000	1000	1000	1000	
150			1000	1000	1000	1000	1000	1000	1000	1000	1000	1000	1000	1000	
160			1000	1000	1000	1000	1000	1000	1000	1000	1000	1000	1000	1000	
175				1000	1000	1000	1000	1000	1000	1000	1000	1000	1000	1000	
200			1000	1000	1000	1000	1000	1000	1000	1000	1000	1000	1000	1000	
250				1000	1000	1000	1000	1000	1000	1000	1000	1000	1000	1000	1000
300			1000	1000	1000	1000	1000	1000	1000	1000	1000	1000	1000	1000	1000
315				1000	1000	1000	1000	1000	1000	1000	1000	1000	1000	1000	1000
350				1000	1000	1000	1000	1000	1000	1000	1000	1000	1000		
400			1000	1000	1000	1000	1000	1000	1000	1000	1000	1000	1000		
450								1000	1000	1000	1000	1000	1000	1000	
500								1000	1000	1000	1000	1000	1000		

Lunghezze disponibili in tabella ***Lenght available on the scheme*** ***Länge vorrätig auf die Tabelle***

QUADRO - SQUARE - VIERKANT	LUNGHEZZE - LENGTH - LÄNGE
10	1000
12	1000
16	1000
20	1000
25	1000
30	1000
32	1000
40	1000
50	1000
63	1000
80	1000
100	1000

TONDO - ROUND - RUNDE	LUNGHEZZE - LENGTH - LÄNGE
20	1000
25	1000
30	1000
35	1000
40	1000
45	1000
50	1000
55	1000
60	1000
65	1000
70	1000
80	1000
90	1000
100	1000
110 / 120 /130 /140 / 150	1000
160 / 170 / 180 / 190 / 200	1000
210 / 220 / 230 /240 / 250	1000

Tondo Diametro: *+3,00 / -1,00 mm*
Round Diameter: *+3,00 / -1,00 mm*
Runde Durchmesser: *+3,00 / -1,00 mm*

Tondo Lunghezza: *+3,00 / -0 mm*
Round Length: *+3,00 / -0 mm*
Runde Länge: *+3,00 / -0 mm*

PIASTRA DI PRECISIONE
PRECISION PLATE
PRÄZISIONSPLATTE

1.0570

S355J2 ST52-3

Tolleranze - Tolerances - Toleranzen

Larghezza: +0,40 / -0 mm
Width: +0,40 / -0 mm
Breite: +0,40 / -0 mm

Spessore: +0,02 / -0 mm
Thickness: +0,02 / -0 mm
Dicke: +0,02 / -0 mm

Lunghezza: 1000: +35,00 / +5 mm
Length: 1000: +35,00 / +5 mm
Länge: 1000: +35,00 / +5 mm

Ricotto: Resistenza 700-800 N/mm²
Annealed: Resistance 700-800 N/mm²
Geglüht: Festigkeit 700-800 N/mm²

Tondo Diametro: +3,00 / -1,00 mm
Round Diameter: +3,00 / -1,00 mm
Runde Durchmesser: +3,00 / -1,00 mm

Tondo Lunghezza: +3,00 / -0 mm
Round Length: +3,00 / -0 mm
Runde Länge: +3,00 / -0 mm

LARGHEZZA *WIDTH* BREITE	SPESSORE - THICKNESS - DICKE																		
	4,2	5,2	6,2	8,2	10,4	12,4	15,4	16,4	20,4	25,4	30,4	32,4	40,4	50,4	60,4	63,4	70,4	80,4	100,4
20,3			1000	1000	1000	1000	1000												
25,3	1000	1000	1000	1000	1000	1000	1000	1000	1000										
30,3	1000	1000	1000	1000	1000	1000	1000		1000	1000									
32,3								1000											
40,3	1000	1000	1000	1000	1000	1000	1000		1000	1000	1000	1000							
50,3	1000	1000	1000	1000	1000	1000	1000		1000	1000	1000	1000	1000						
60,3	1000	1000	1000	1000	1000	1000	1000		1000	1000	1000		1000	1000					
63,3				1000	1000	1000	1000	1000	1000	1000		1000	1000	1000					
70,3				1000	1000	1000	1000		1000	1000	1000		1000	1000	1000				
80,3	1000	1000	1000	1000	1000	1000	1000	1000	1000	1000	1000	1000	1000	1000	1000	1000	1000		
100,3	1000	1000	1000	1000	1000	1000	1000	1000	1000	1000	1000	1000	1000	1000	1000	1000	1000	1000	
120,3				1000	1000	1000	1000		1000	1000	1000		1000	1000	1000		1000	1000	1000
140,3				1000	1000	1000	1000		1000	1000	1000	1000	1000	1000	1000		1000	1000	1000
150,3	1000	1000	1000	1000	1000	1000	1000		1000	1000	1000	1000	1000	1000	1000	1000	1000	1000	1000
160,3	1000	1000	1000	1000	1000	1000	1000		1000	1000	1000	1000	1000	1000		1000		1000	1000
180,3				1000	1000	1000	1000		1000	1000	1000		1000	1000	1000			1000	
200,3			1000	1000	1000	1000	1000	1000	1000	1000	1000	1000	1000	1000	1000	1000	1000	1000	1000
250,3			1000	1000	1000	1000	1000		1000	1000	1000	1000	1000	1000	1000	1000		1000	1000
300,3			1000	1000	1000	1000	1000		1000	1000	1000	1000	1000	1000	1000	1000	1000	1000	1000
350,3			1000	1000	1000	1000	1000		1000	1000	1000	1000	1000	1000		1000		1000	1000
400,3			1000	1000	1000	1000	1000		1000	1000		1000	1000	1000		1000			

Lunghezze disponibili in tabella ***Lenght available on the scheme*** ***Länge vorrätig auf die Tabelle***

QUADRO - SQUARE - VIERKANT	LUNGHEZZE - LENGTH - LÄNGE
10,4	1000
12,4	1000
16,4	1000
20,4	1000
25,4	1000
30,4	1000
32,4	1000
40,4	1000
50,4	1000
60,4	1000
63,4	1000
70,4	1000
80,4	1000
100,4	1000

TONDO - ROUND - RUNDE	LUNGHEZZE - LENGTH - LÄNGE
20	1000
25	1000
30	1000
35	1000
40	1000
45	1000
50	1000
55	1000
60	1000
65	1000
70	1000
80	1000
90	1000
100	1000
110 / 120 /130 /140 / 150	1000
160 / 170 / 180 / 190 / 200	1000
210 / 220 / 230 /240 / 250	1000

PIASTRA DI PRECISIONE
PRECISION PLATE
PRÄZISIONSPLATTE

1.2767

X 45 Ni Cr Mo 4

Tolleranze - Tolerances - Toleranzen

Larghezza: +0,20 / -0 mm
Width: +0,20 / -0 mm
Breite: +0,20 / -0 mm

Spessore: +0,20 / -0 mm
Thickness: +0,20 / -0 mm
Dicke: +0,20 / -0 mm

Lunghezza: 500: +20,00 / -0 mm
Length: 500: +20,00 / -0 mm
Länge: 500: +20,00 / -0 mm

Lunghezza: 1000: +40,00 / -0 mm
Length: 1000: +40,00 / -0 mm
Länge: 1000: +40,00 / -0 mm

LARGHEZZA	SPESSORE - THICKNESS - DICKE											
WIDTH BREITE	4,2	5,2	6,2	8,2	10,4	12,4	16,4	20,4	25,4	32,4	40,4	50,4
10,3	500	500	500	500								
12,3	500	500	500	500	500							
16,3	500	500	500	500	500	500						
20,3	500	500	500	500-1000	500-1000	500-1000	500-1000					
25,3	500	500	500	500-1000	500-1000	500-1000	500-1000	500-1000				
32,3	500	500	500	500-1000	500-1000	500-1000	500-1000	500-1000	500-1000			
40,3	500	500	500	500-1000	500-1000	500-1000	500-1000	500-1000	500-1000	500-1000		
50,3	500	500	500	500-1000	500-1000	500-1000	500-1000	500-1000	500-1000	500-1000	500-1000	
63,3	500	500	500	500-1000	500-1000	500-1000	500-1000	500-1000	500-1000	500-1000	500-1000	500-1000
80,3	500	500	500	500-1000	500-1000	500-1000	500-1000	500-1000	500-1000	500-1000	500-1000	500-1000
100,3	500	500	500	500-1000	500-1000	500-1000	500-1000	500-1000	500-1000	500-1000	500-1000	500-1000
125,3	500	500	500	500-1000	500-1000	500-1000	500-1000	500-1000	500-1000	500-1000	500-1000	500-1000

Lunghezze disponibili in tabella ***Lenght available on the scheme*** ***Länge vorrätig auf die Tabelle***

QUADRO - SQUARE - VIERKANT	LUNGHEZZE - LENGTH - LÄNGE
10,4	500-1000
12,4	500-1000
16,4	500-1000
20,4	500-1000
25,4	500-1000
32,4	500-1000
40,4	500-1000
50,4	500-1000

PIASTRA DI PRECISIONE
PRECISION PLATE
PRÄZISIONSPLATTE

TOOLOX33

Tolleranze - Tolerances - Toleranzen

Larghezza:	+0,20 / -0 mm	**Spessore:**	+0,20 / -0 mm	**Lunghezza:**	+40,00 / -0 mm
Width:	+0,20 / -0 mm	**Thickness:**	+0,20 / -0 mm	**Length:**	+40,00 / -0 mm
Breite:	+0,20 / -0 mm	**Dicke:**	+0,20 / -0 mm	**Länge:**	+40,00 / -0 mm

Ricotto:	Resistenza 930-1100 N/mm^2
Annealed:	Resistance 930-1100 N/mm^2
Geglüht:	Festigkeit 930-1100 N/mm^2

LARGHEZZA *WIDTH* BREITE	SPESSORE - THICKNESS - DICKE																	
	4,2	5,2	6,2	8,2	10,4	12,4	15,4	16,4	20,4	25,4	30,4	32,4	40,4	50,4	60,4	63,4	80,4	100,4
20,3	1000	1000	1000	1000	1000	1000	1000											
25,3	1000	1000	1000	1000	1000	1000	1000	1000	1000									
30,3	1000	1000	1000	1000	1000	1000	1000	1000	1000	1000								
32,3			1000	1000	1000	1000	1000	1000	1000	1000								
40,3	1000	1000	1000	1000	1000	1000	1000	1000	1000	1000	1000							
50,3	1000	1000	1000	1000	1000	1000	1000	1000	1000	1000	1000	1000	1000					
60,3	1000	1000	1000	1000	1000	1000	1000	1000	1000	1000	1000	1000	1000	1000				
63,3	1000	1000	1000	1000	1000	1000	1000	1000	1000	1000	1000	1000	1000	1000				
70,3	1000	1000	1000	1000	1000	1000	1000	1000	1000	1000	1000	1000	1000	1000	1000			
80,3	1000	1000	1000	1000	1000	1000	1000	1000	1000	1000	1000	1000	1000	1000	1000	1000		
100,3	1000	1000	1000	1000	1000	1000	1000	1000	1000	1000	1000	1000	1000	1000	1000	1000	1000	
120,3							1000		1000	1000	1000		1000	1000	1000	1000	1000	
125,3				1000	1000	1000	1000	1000	1000	1000	1000	1000	1000	1000	1000	1000	1000	
150,3				1000	1000	1000	1000	1000	1000	1000	1000	1000	1000	1000	1000	1000	1000	1000
200,3				1000	1000	1000	1000	1000	1000	1000	1000	1000	1000	1000	1000	1000	1000	1000
220,3					1000	1000	1000	1000	1000	1000	1000	1000	1000	1000	1000	1000	1000	1000
250,3					1000	1000	1000	1000	1000	1000	1000	1000	1000	1000	1000	1000	1000	1000
300,3					1000	1000	1000	1000	1000	1000	1000	1000	1000	1000	1000	1000	1000	1000
400,3					1000	1000	1000	1000	1000	1000	1000	1000	1000	1000	1000	1000	1000	1000
500,3				1000	1000	1000	1000	1000	1000	1000	1000	1000	1000	1000	1000	1000	1000	1000

Lunghezze disponibili in tabella ***Lenght available on the scheme*** ***Länge vorrätig auf die Tabelle***

QUADRO - SQUARE - VIERKANT	LUNGHEZZE - LENGTH - LÄNGE
10,4	1000
12,4	1000
15,4	1000
16,4	1000
20,4	1000
25,4	1000
30,4	1000
32,4	1000
40,4	1000
50,4	1000
60,4	1000
80,4	1000
100,4	1000

PIASTRA DI PRECISIONE
PRECISION PLATE
PRÄZISIONSPLATTE

TOOLOX44

Tolleranze - Tolerances - Toleranzen

Larghezza:	+0,20 / -0 mm	**Spessore:**	+0,20 / -0 mm	**Lunghezza:**	+40,00 / -0 mm
Width:	+0,20 / -0 mm	**Thickness:**	+0,20 / -0 mm	**Length:**	+40,00 / -0 mm
Breite:	+0,20 / -0 mm	**Dicke:**	+0,20 / -0 mm	**Länge:**	+40,00 / -0 mm

Durezza: HRC 45
Hardness: HRC 45
Härte: HRC 45

LARGHEZZA	SPESSORE - THICKNESS - DICKE												
WIDTH BREITE	4,2	5,2	6,2	8,2	10,4	12,4	15,4	20,4	25,4	30,4	40,4	50,4	60,4
20,3	1000	1000	1000	1000	1000	1000	1000						
25,3	1000	1000	1000	1000	1000	1000	1000	1000					
30,3	1000	1000	1000	1000	1000	1000	1000	1000	1000				
40,3	1000	1000	1000	1000	1000	1000	1000	1000	1000	1000			
50,3	1000	1000	1000	1000	1000	1000	1000	1000	1000	1000	1000		
60,3	1000	1000	1000	1000	1000	1000	1000	1000	1000	1000	1000	1000	
70,3	1000	1000	1000	1000	1000	1000	1000	1000	1000	1000	1000	1000	1000
80,3	1000	1000	1000	1000	1000	1000	1000	1000	1000	1000	1000	1000	1000
100,3	1000	1000	1000	1000	1000	1000	1000	1000	1000	1000	1000	1000	1000
120,3							1000	1000	1000	1000	1000	1000	
150,3				1000	1000	1000	1000	1000	1000	1000	1000	1000	1000
200,3				1000	1000	1000	1000	1000	1000	1000	1000	1000	1000
250,3				1000	1000	1000	1000	1000	1000	1000	1000	1000	
300,3				1000	1000	1000	1000	1000	1000	1000	1000	1000	
400,3							1000	1000	1000	1000	1000	1000	
500,3				1000	1000	1000	1000	1000	1000	1000	1000	1000	

Lunghezze disponibili in tabella ***Lenght available on the scheme*** ***Länge vorrätig auf die Tabelle***

QUADRO - SQUARE - VIERKANT	LUNGHEZZE - LENGTH - LÄNGE
10,4	1000
12,4	1000
16,4	1000
20,4	1000
25,4	1000
30,4	1000
32,4	1000
40,4	1000
50,4	1000
60,4	1000

TONDO - ROUND - RUNDE	LUNGHEZZE - LENGTH - LÄNGE
21	1000
26	1000
30	1000
35	1000
40	1000
45	1000
50	1000
60	1000
70	1000
80	1000
90	1000
100	1000
120	1000
130	1000
135	1000
140	1000
150	1000
160	1000
180	1000
200	1000
220	1000
240	1000
260	1000
300	1000

Tondo Diametro: *+3,00 / -0 mm*
Round Diameter: *+3,00 / -0 mm*
Runde Durchmesser: *+3,00 / -0 mm*

Tondo Lunghezza: *+3,00 / -0 mm*
Round Length: *+3,00 / -0 mm*
Runde Länge: *+3,00 / -0 mm*

PIASTRA DI PRECISIONE
PRECISION PLATE
PRÄZISIONSPLATTE

1.2312

40 Cr Mn Mo S 8 6

Tolleranze - Tolerances - Toleranzen

Diametro:	+0,30 / -0 mm	**Lunghezza:**	+30,00 / +5,00 mm	**Larghezza:**	+0,40 / -0 mm	**Spessore:**	+0,20 / -0 mm
Diameter:	+0,30 / -0 mm	**Length:**	+30,00 / +5,00 mm	**Width:**	+0,40 / -0 mm	**Thickness:**	+0,20 / -0 mm
Durchmesser:	+0,30 / -0 mm	**Länge:**	+30,00 / +5,00 mm	**Breite:**	+0,40 / -0 mm	**Dicke:**	+0,20 / -0 mm

Bonificato:	Resistenza 950-1125 N/mm^2	**Tondo Diametro:**	+3,00 / -1,00 mm	**Tondo Lunghezza:**	+3,00 / -0 mm
Hardened and tempered:	Resistance 950-1125 N/mm^2	**Round Diameter:**	+3,00 / -1,00 mm	**Round Length:**	+3,00 / -0 mm
Vergütet:	Festigkeit 950-1125 N/mm^2	**Runde Durchmesser:**	+3,00 / -1,00 mm	**Runde Länge:**	+3,00 / -0 mm

LARGHEZZA	SPESSORE - THICKNESS - DICKE													
WIDTH BREITE	10,4	12,4	15,4	20,4	25,4	30,4	40,4	50,4	60,4	70,4	80,4	100,4	120,4	150,4
20,4	1000	1000	1000	1000										
25,4	1000	1000	1000	1000	1000									
30,4	1000	1000	1000	1000	1000	1000								
40,4	1000	1000	1000	1000	1000	1000	1000							
50,4	1000	1000	1000	1000	1000	1000	1000	1000						
60,4	1000	1000	1000	1000	1000	1000	1000	1000	1000					
70,4	1000	1000	1000	1000	1000	1000	1000	1000	1000	1000				
80,4	1000	1000	1000	1000	1000	1000	1000	1000	1000	1000	1000			
90,4				1000	1000	1000								
100,4	1000	1000	1000	1000	1000	1000	1000	1000	1000	1000	1000	1000		
110,4				1000	1000	1000								
120,4	1000	1000	1000	1000	1000	1000	1000	1000	1000	1000	1000		1000	
130,4				1000	1000	1000								
140,4	1000	1000	1000	1000	1000	1000	1000							
150,4	1000	1000	1000	1000	1000	1000	1000	1000	1000	1000	1000	1000		1000
160,4				1000	1000	1000								
180,4			1000	1000	1000	1000	1000	1000	1000	1000				
200,4	1000	1000	1000	1000	1000	1000	1000	1000	1000	1000	1000	1000		
220,4				1000	1000	1000								
250,4	1000	1000	1000	1000	1000	1000	1000	1000						
300,4	1000	1000	1000	1000	1000	1000	1000	1000	1000	1000	1000			
350,4			1000	1000	1000	1000	1000							
505	1000	1000	1000	1000	1000	1000	1000	1000	1000	1000	1000	1000		

Lunghezze disponibili in tabella ***Lenght available on the scheme*** ***Länge vorrätig auf die Tabelle***

TONDO - ROUND -RUND	LUNGHEZZE - LENGTH - LÄNGE
20	1000
25	1000
30	1000
35	1000
40	1000
45	1000
50	1000
55	1000
60	1000
65	1000
70	1000
80	1000
90	1000
100	1000
110	1000

TONDO - ROUND -RUND	LUNGHEZZE - LENGTH - LÄNGE
120	1000
130	1000
140	1000
150	1000
160	1000
170	1000
180	1000
190	1000
200	1000
210	1000
220	1000
230	1000
240	1000
250	1000

PIASTRA DI PRECISIONE
PRECISION PLATE
PRÄZISIONSPLATTE

1.2343

X 38 Cr Mo V 5-1

Tolleranze - Tolerances - Toleranzen

Larghezza:	+0,40 / -0 mm	**Spessore:**	+0,20 / -0 mm	**Lunghezza:**	+30,00 / -0 mm
Width:	+0,40 / -0 mm	**Thickness:**	+0,20 / -0 mm	**Length:**	+30,00 / -0 mm
Breite:	+0,40 / -0 mm	**Dicke:**	+0,20 / -0 mm	**Länge:**	+30,00 / -0 mm

LARGHEZZA	SPESSORE - THICKNESS - DICKE														
WIDTH BREITE	10,4	12,4	16,4	20,4	25,4	32,4	40,4	50,4	60,4	70,4	80,4	90,4	100,4	120,4	150,4
12,3	500														
16,3	500	500													
20,3	500	500	500												
25,3	500	500	500	500											
32,3	500	500	500	500	500										
40,3	500	500	500	500	500	500									
50,3	500	500	500	500	500	500	500								
60,4	1000	1000	1000	1000	1000	1000	1000	1000	1000						
63,3	500	500	500	500	500	500	500	500							
70,4	1000	1000	1000	1000	1000	1000	1000	1000	1000	1000					
80,3	500	500	500	500	500	500	500	500	1000	1000	1000				
90,4	1000	1000	1000	1000	1000	1000	1000	1000	1000	1000	1000	1000			
100,3	500	500	500	500	500	500	500	500							
125,3				500	500	500	500	500							
160,3				500	500	500	500	500							
200,3				500	500	500	500	500	1000	1000	1000		1000	1000	1000
250,4	1000		1000	1000	1000	1000	1000	1000	1000						
300,4	1000	1000	1000	1000	1000	1000	1000	1000	1000						
350,4				1000	1000	1000	1000								
405		1000	1000	1000	1000	1000	1000	1000	1000	1000					
505	1000	1000	1000	1000	1000	1000	1000	1000	1000						

Lunghezze disponibili in tabella **Lenght available on the scheme** **Länge vorrätig auf die Tabelle**

QUADRO - SQUARE - VIERKANT	LUNGHEZZE - LENGTH - LÄNGE
10,4	500 / 1000
12,4	500 / 1000
15,4	1000
16,4	500 / 1000
20,4	500 / 1000
25,4	500 / 1000
30,4	1000
32,4	500 / 1000
40,4 / 50,4	500 / 1000
60,4 / 70,4 / 80,4 / 90,4	1000
100,4 / 120,4 / 150,4	1000

TONDO - ROUND - RUNDE	LUNGHEZZE - LENGTH - LÄNGE
20	1000
25	1000
30	1000
35	1000
40	1000
45	1000
50	1000
55	1000
60	1000
65	1000
70	1000
80	1000
90	1000
100	1000
110 / 120 /130 /140 / 150	1000
160 / 170 / 180 / 190 / 200	1000
210 / 220 / 230 /240 / 250	1000

Tondo Diametro:	*+3,00 / -0 mm*
Round Diameter:	*+3,00 / -0 mm*
Runde Durchmesser:	*+3,00 / -0 mm*
Tondo Lunghezza:	*+3,00 / -0 mm*
Round Length:	*+3,00 / -0 mm*
Runde Länge:	*+3,00 / -0 mm*

PIASTRA DI PRECISIONE
PRECISION PLATE
PRÄZISIONSPLATTE

1.7131

16 Mn Cr 5

Tolleranze - Tolerances - Toleranzen

Diametro: +0,30 / -0 mm
Diameter: +0,30 / -0 mm
Durchmesser: +0,30 / -0 mm

Lunghezza: +0,30 / -0 mm
Length: +0,30 / -0 mm
Länge: +0,30 / -0 mm

Tondo Diametro: +3,00 / -1,00 mm
Round Diameter: +3,00 / -1,00 mm
Runde Durchmesser: +3,00 / -1,00 mm

Tondo Lunghezza: +3,00 / -0 mm
Round Length: +3,00 / -0 mm
Runde Länge: +3,00 / -0 mm

TONDO - ROUND -RUND	LUNGHEZZE - LENGTH - LÄNGE
20	1002
25	1002
30	1002
35	1002
40	1002
45	1002
50	1002
55	1002
60	1002
65	1002
70	1002
80	1002
90	1002
100	1002
110	1002

TONDO - ROUND -RUND	LUNGHEZZE - LENGTH - LÄNGE
120	1002
130	1002
140	1002
150	1002
160	1002
170	1002
180	1002
190	1002
200	1002
210	1002
220	1002
230	1002
240	1002
250	1002

RAME ELETTROLITICO
ELECTROLYTIC COPPER
ELEKTROLYTISCHES KUPFER

Materiale: Cu 99,85-99,95%
Material: Cu 99,85-99,95%
Werkstoff: Cu 99,85-99,95%

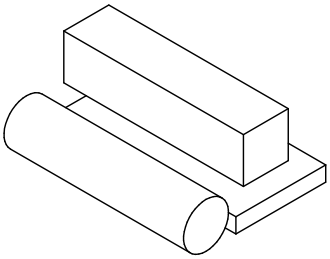

Note: Tutte le misure sono pronte a magazzino
Notes: *All sizes are available from stock*
Aufzeichnungen: *Alle Abmessungen sind ab Lager lieferbar*

TONDO - ROUND - RUND (Ø)	
5	32
6	35
8	40
10	45
12	50
14	60
15	70
16	80
18	90
20	100
22	120
24	150
25	180
28	200
30	

PIATTO - FLAT - FLACH				
20x3	60x6	150x10	60x20	60x40
25x3	80x6	200x10	80x20	80x40
30x3	30x8	40x12	100x20	100x40
40x3	40x8	50x12	120x20	150x40
50x4	60x8	80x12	150x20	200x40
20x5	80x8	120x12	200x20	80x50
30x5	100x8	30x15	50x25	100x50
40x5	25x10	40x15	100x25	200x50
50x5	30x10	50x15	150x25	100x60
60x5	40x10	60x15	50x30	150x60
80x5	50x10	80x15	60x30	200x60
100x5	60x10	120x15	80x30	*250x60
25x6	80x10	30x20	100x30	*200x100
40x6	100x10	40x20	150x30	*250x100
50x6	120x10	50x20	200x30	

QUADRO - SQUARE - QUADRATISCH
15x15
20x20
25x25
30x30
40x40
50x50
60x60
80x80
100x100
120x120
*135x135
*160x160

* Fucinati grezzi * *Forged blanks* * *Rohschmiedeteile*

Altre dimensioni disponibili a richiesta *Other dimensions supplied on request* *Andere Abmessungen auf Anfrage verfügbar*

Esempio di ordinativo: Dimensione ***Order example:*** *Dimension* ***Bestellbeispiel:*** *Abmessungen*

GRAFITE PER ELETTROEROSIONE
GRAPHITE FOR EDM
GRAPHIT FÜR ELEKTROEROSION

Specifiche: Tagliata a richiesta
Specification: Cut on request
Spezifikationen: Auf Wunsch zugeschnitten

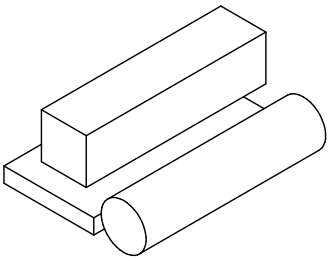

APPLICAZIONE CONSIGLIATA *RECOMMENDED APPLICATION* EMPFOHLENE ANWENDUNG	DENSITÀ *DENSITY* DICHTE	RESISTIVITÀ ELETTRICA *ELECTRICAL RESISTIVITY* SPEZIFISCHER ELEKTRISCHER WIDERSTAND	RESISTENZA ALLA FLESSIONE *BENDING STRENGTH* BIEGEFESTIGKEIT	DUREZZA SHORE *SHORE HARDNESS* SHORE HÄRTE	GRANULOMETRIA *PARTICLE SIZE* KÖRNUNG
Sgrossatura Roughing Rohbearbeitung	1,85 g/cm^3	11 µΩm	510 Kgf/cm^2 50 MPa	58	11 µm
Finitura precisa Accurate finish Feinbearbeitung	1,83 g/cm^3	12,5 µΩm	550 Kgf/cm^2 54 MPa	62	7 µm
EDM a filo / Finitura precisa Wire cut / Accurate finish Drahterosion / Feinbearbeitung	1,82 g/cm^3	13,5 µΩm	650 Kgf/cm^2 64 MPa	64	7 µm
Finitura precisa Accurate finish Feinbearbeitung	1,82 g/cm^3	16,5 µΩm	670 Kgf/cm^2 66 MPa	72	4 µm
Finitura di massima precisione Maximum precision finishing Maximale Feinbearbeitung	1,84 g/cm^3	15,5 µΩm	900 Kgf/cm^2 88 MPa	78	2 µm
Isotropica impregnata di Rame Isotropic impregnated with Copper Isotropic unt imprägniert mit Kupfer	2,05 g/cm^3	2,2 µΩm	920 Kgf/cm^2 89,7 MPa	75	7 µm

PIASTRA DI ISOLAMENTO FORATA
DRILLED INSULATION PLATE
VERBOHRTE WÄRMESCHUTZPLATTE

PIF

4 x M

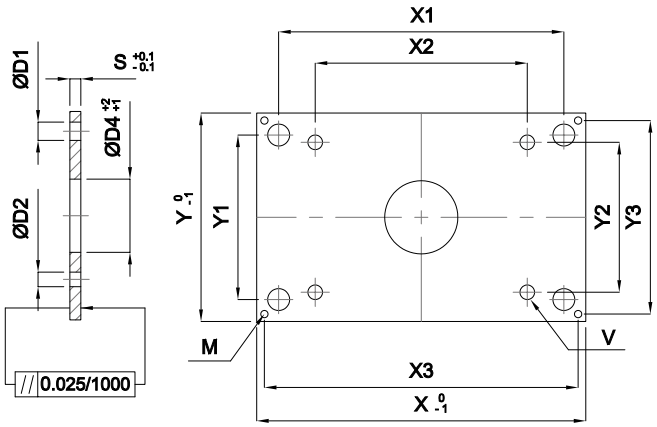

6 x M

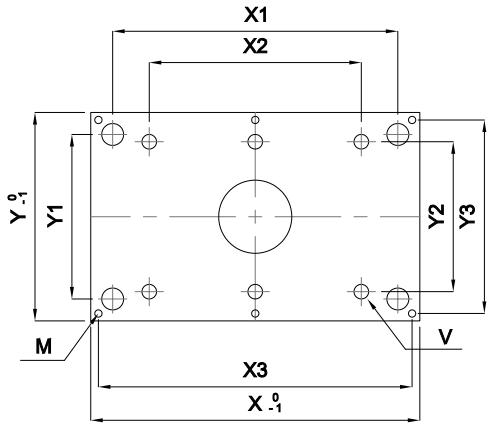

8 x M

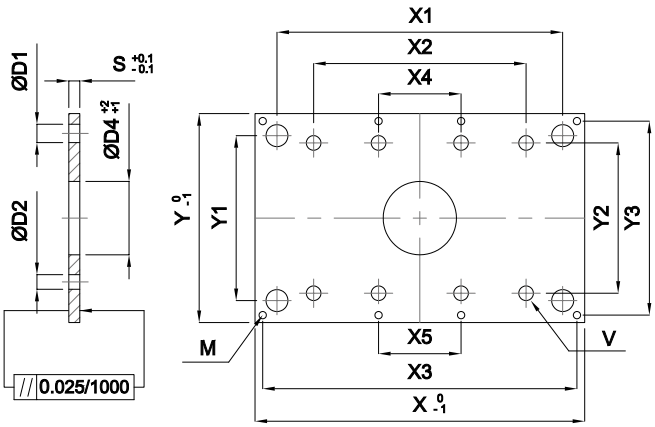

10 x M

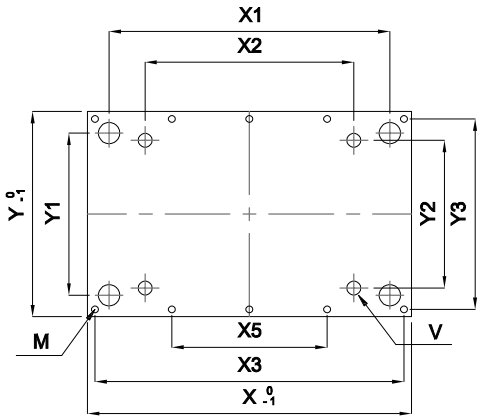

M: Fori di fissaggio - F*ixing holes* - *Befestigungsbohrungen*

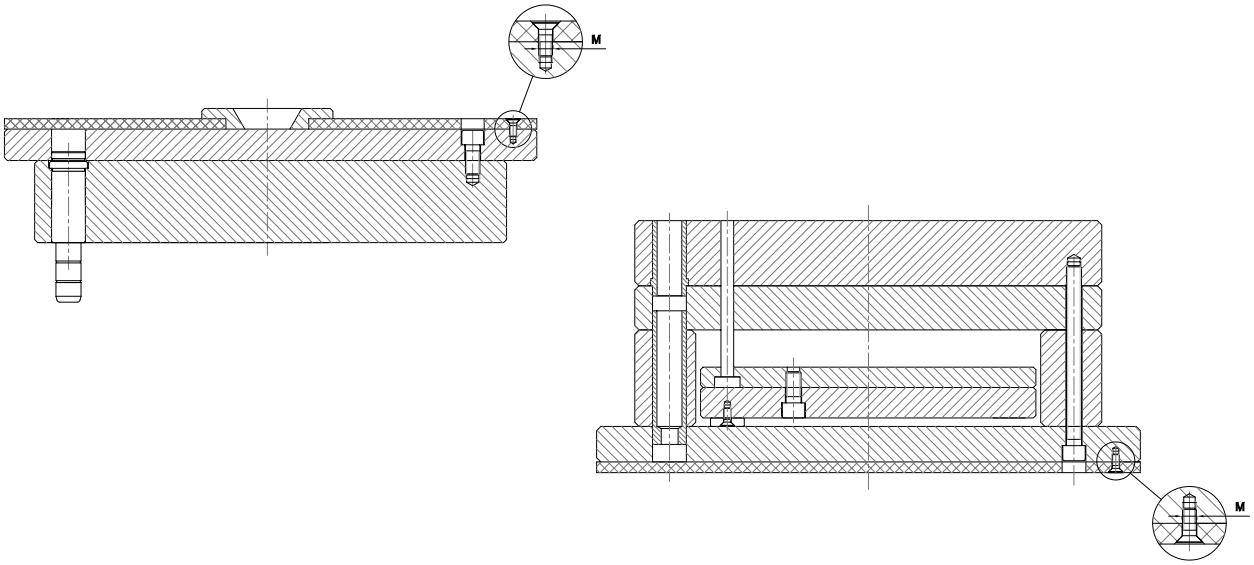

PIASTRA DI ISOLAMENTO FORATA
DRILLED INSULATION PLATE
VERBOHRTE WÄRMESCHUTZPLATTE

PIF

Materiale: Fibra di vetro
Material: Glassfiber
Werkstoff: Fiberglass

Temp. Max: 200°C
Max Temp.: 200°C
Max Temp.: 200°C

Conduttività termica: 0,19 W/mK
Thermal conductivity: 0,19 W/mK
Wärmeschutzplatte: 0,19 W/mK

Carico di compressione a 23° C: 600 N/mm²
Compression load at 23° C: 600 N/mm²
Belastungdruck bei 23° C: 600 N/mm²

Carico di compressione a 200° C: 350 N/mm²
Compression load at 200° C: 350 N/mm²
Belastungdruck bei 200° C: 350 N/mm²

SERIE	TIPO	Y	X	X1	Y1	D1	X2	Y2	D2	X4	N°V	X3	Y3	X5	N°M	M	D4	S
156x156	PS	156	156	-	-	-	76	110	17	-	4	92	140	-	4	M4	90	6-8-10
	PF	156	156	-	-	-	76	110	17	-	4	92	140	-	4	M4	-	6-8-10
	PD	196	156	120	110	22	76	110	17	-	4	92	140	-	4	M4	-	6-8-10
	PF-G	156	156	120	0	19	76	110	17	-	4	92	140	-	4	M4	-	6-8-10
	PSXE	156	156	120	110	27	-	-	-	-	-	92	140	-	4	M4	-	6-8-10
156x196	PS	156	196	-	-	-	116	110	17	-	4	132	140	-	4	M4	90	6-8-10
	PF	156	196	-	-	-	116	110	17	-	4	132	140	-	4	M4	-	6-8-10
	PD	196	196	160	110	22	116	110	17	-	4	132	140	-	4	M4	-	6-8-10
	PF-G	156	196	160	0	19	116	110	17	-	4	132	140	-	4	M4	-	6-8-10
	PSXE	156	196	160	110	27	-	-	-	-	-	132	140	-	4	M4	-	6-8-10
156x246	PS	156	246	-	-	-	166	110	17	-	4	182	140	-	4	M4	90	6-8-10
	PF	156	246	-	-	-	166	110	17	-	4	182	140	-	4	M4	-	6-8-10
	PD	196	246	210	110	22	166	110	17	-	4	182	140	-	4	M4	-	6-8-10
	PF-G	156	246	210	0	19	166	110	17	-	4	182	140	-	4	M4	-	6-8-10
	PSXE	156	246	210	110	27	-	-	-	-	-	182	140	-	4	M4	-	6-8-10
196x196	PS	196	196	-	-	-	116	150	17	-	4	132	180	-	4	M4	90	6-8-10
	PF	196	196	-	-	-	116	150	17	-	4	132	180	-	4	M4	-	6-8-10
	PD	246	196	160	150	22	116	150	17	-	4	132	180	-	4	M4	-	6-8-10
	PF-G	196	196	160	0	19	116	150	17	-	4	132	180	-	4	M4	-	6-8-10
	PSXE	196	196	160	150	27	-	-	-	-	-	132	180	-	4	M4	-	6-8-10
196x246	PS	196	246	-	-	-	166	150	17	-	4	182	180	-	4	M4	90	6-8-10
	PF	196	246	-	-	-	166	150	17	-	4	182	180	-	4	M4	-	6-8-10
	PD	246	246	210	150	22	166	150	17	-	4	182	180	-	4	M4	-	6-8-10
	PF-G	196	246	210	0	19	166	150	17	-	4	182	180	-	4	M4	-	6-8-10
	PSXE	196	246	210	150	27	-	-	-	-	-	182	180	-	4	M4	-	6-8-10
196x296	PS	196	296	-	-	-	216	150	17	-	4	232	180	-	6	M4	90	6-8-10
	PF	196	296	-	-	-	216	150	17	-	4	232	180	-	6	M4	-	6-8-10
	PD	246	296	260	150	22	216	150	17	-	4	232	180	-	6	M4	-	6-8-10
	PF-G	196	296	260	0	19	216	150	17	-	4	232	180	-	6	M4	-	6-8-10
	PSXE	196	296	260	150	27	-	-	-	-	-	232	180	-	6	M4	-	6-8-10
196x346	PS	196	346	-	-	-	266	150	17	-	4	282	180	-	6	M4	90	6-8-10
	PF	196	346	-	-	-	266	150	17	-	4	282	180	-	6	M4	-	6-8-10
	PD	246	346	310	150	22	266	150	17	-	4	282	180	-	6	M4	-	6-8-10
	PF-G	196	346	310	0	19	266	150	17	-	4	282	180	-	6	M4	-	6-8-10
	PSXE	196	346	310	150	27	-	-	-	-	-	282	180	-	6	M4	-	6-8-10

Esempio di ordinativo: PIF - serie - tipo **Order example:** *PIF - series - type* **Bestellbeispiel:** *PIF - serie - Typ*

PIASTRA DI ISOLAMENTO FORATA
DRILLED INSULATION PLATE
VERBOHRTE WÄRMESCHUTZPLATTE

PIF

SERIE	TIPO	Y	X	X1	Y1	D1	X2	Y2	D2	X4	N°V	X3	Y3	X5	N°M	M	D4	S
246x246	PS	246	246	-	-	-	136	190	19	-	4	162	226	-	4	M4	90	6-8-10
	PF	246	246	-	-	-	136	190	19	-	4	162	226	-	4	M4	-	6-8-10
	PD	296	246	196	190	28	136	190	19	-	4	162	226	-	4	M4	-	6-8-10
	PF-G	246	246	166	100	21	136	190	19	-	4	162	226	-	4	M4	-	6-8-10
	PSXE	246	246	196	190	33	-	-	-	-	-	162	226	-	4	M4	-	6-8-10
246x296	PS	246	296	-	-	-	186	190	19	-	4	212	226	-	6	M4	90	6-8-10
	PF	246	296	-	-	-	186	190	19	-	4	212	226	-	6	M4	-	6-8-10
	PD	296	296	246	190	28	186	190	19	-	4	212	226	-	6	M4	-	6-8-10
	PF-G	246	296	216	100	21	186	190	19	-	4	212	226	-	6	M4	-	6-8-10
	PSXE	246	296	246	190	33	-	-	-	-	-	212	226	-	6	M4	-	6-8-10
246x346	PS	246	346	-	-	-	236	190	19	-	6	262	226	-	6	M4	90	6-8-10
	PF	246	346	-	-	-	236	190	19	-	6	262	226	-	6	M4	-	6-8-10
	PD	296	346	296	190	28	236	190	19	-	6	262	226	-	6	M4	-	6-8-10
	PF-G	246	346	266	100	21	236	190	19	-	6	262	226	-	6	M4	-	6-8-10
	PSXE	246	346	296	190	33	-	-	-	-	-	262	226	-	6	M4	-	6-8-10
246x396	PS	246	396	-	-	-	286	190	19	-	6	312	226	-	6	M4	90	6-8-10
	PF	246	396	-	-	-	286	190	19	-	6	312	226	-	6	M4	-	6-8-10
	PD	296	396	346	190	28	286	190	19	-	6	312	226	-	6	M4	-	6-8-10
	PF-G	246	396	316	100	21	286	190	19	-	6	312	226	-	6	M4	-	6-8-10
	PSXE	246	396	346	190	33	-	-	-	-	-	312	226	-	6	M4	-	6-8-10
296x296	PS	296	296	-	-	-	166	234	22	-	4	276	276	-	6	M4	90	6-8-10
	PF	296	296	-	-	-	166	234	22	-	4	276	276	-	6	M4	-	6-8-10
	PD	346	296	236	234	34	166	234	22	-	4	276	276	-	6	M4	-	6-8-10
	PF-G	296	296	196	126	25	166	234	22	-	4	276	276	-	6	M4	-	6-8-10
	PSXE	296	296	236	234	39	-	-	-	-	-	276	276	-	6	M4	-	6-8-10
296x346	PS	296	346	-	-	-	216	234	22	-	6	326	276	-	6	M4	90	6-8-10
	PF	296	346	-	-	-	216	234	22	-	6	326	276	-	6	M4	-	6-8-10
	PD	346	346	286	234	34	216	234	22	-	6	326	276	-	6	M4	-	6-8-10
	PF-G	296	346	246	126	25	216	234	22	-	6	326	276	-	6	M4	-	6-8-10
	PSXE	296	346	286	234	39	-	-	-	-	-	326	276	-	6	M4	-	6-8-10
296x396	PS	296	396	-	-	-	266	234	22	-	6	376	276	-	6	M4	90	6-8-10
	PF	296	396	-	-	-	266	234	22	-	6	376	276	-	6	M4	-	6-8-10
	PD	346	396	336	234	34	266	234	22	-	6	376	276	-	6	M4	-	6-8-10
	PF-G	296	396	296	126	25	266	234	22	-	6	376	276	-	6	M4	-	6-8-10
	PSXE	296	396	336	234	39	-	-	-	-	-	376	276	-	6	M4	-	6-8-10
296x446	PS	296	446	-	-	-	316	234	22	130	8	426	276	-	6	M4	90	6-8-10
	PF	296	446	-	-	-	316	234	22	130	8	426	276	-	6	M4	-	6-8-10
	PD	346	446	386	234	34	316	234	22	130	8	426	276	-	6	M4	-	6-8-10
	PF-G	296	446	346	126	25	316	234	22	130	8	426	276	-	6	M4	-	6-8-10
	PSXE	296	446	386	234	39	-	-	-	-	-	426	276	-	6	M4	-	6-8-10
346x346	PS	346	346	-	-	-	206	280	22	-	6	326	326	-	6	M4	90	6-8-10
	PF	346	346	-	-	-	206	280	22	-	6	326	326	-	6	M4	-	6-8-10
	PD	396	346	286	280	34	206	280	22	-	6	326	326	-	6	M4	-	6-8-10
	PF-G	346	346	306	198	25	206	280	22	-	6	326	326	-	6	M4	-	6-8-10
	PSXE	346	346	286	280	39	-	-	-	-	-	326	326	-	6	M4	-	6-8-10
346x396	PS	346	396	-	-	-	256	280	22	-	6	372	322	-	6	M4	90	6-8-10
	PF	346	396	-	-	-	256	280	22	-	6	372	322	-	6	M4	-	6-8-10
	PD	396	396	336	280	34	256	280	22	-	6	372	322	-	6	M4	-	6-8-10
	PF-G	346	396	356	198	25	256	280	22	-	6	372	322	-	6	M4	-	6-8-10
	PSXE	346	396	336	280	39	-	-	-	-	-	372	322	-	6	M4	-	6-8-10

Esempio di ordinativo: PIF - serie - tipo **Order example:** *PIF - series - type* **Bestellbeispiel:** *PIF - serie - Typ*

PIASTRA DI ISOLAMENTO FORATA
DRILLED INSULATION PLATE
VERBOHRTE WÄRMESCHUTZPLATTE

PIF

SERIE	TIPO	Y	X	X1	Y1	D1	X2	Y2	D2	X4	N°V	X3	Y3	X5	N°M	M	D4	S
346x446	PS	346	446	-	-	-	306	280	22	130	8	422	322	-	6	M5	90	6-8-10
	PF	346	446	-	-	-	306	280	22	130	8	422	322	-	6	M5	-	6-8-10
	PD	396	446	386	280	34	306	280	22	130	8	422	322	-	6	M5	-	6-8-10
	PF-G	346	446	406	198	25	306	280	22	130	8	422	322	-	6	M5	-	6-8-10
	PSXE	346	446	386	280	39	-	-	-	-	-	422	322	-	6	M5	-	6-8-10
346x496	PS	346	496	-	-	-	356	280	22	150	8	472	322	150	8	M5	90	6-8-10
	PF	346	496	-	-	-	356	280	22	150	8	472	322	150	8	M5	-	6-8-10
	PD	396	496	436	280	34	356	280	22	150	8	472	322	150	8	M5	-	6-8-10
	PF-G	346	496	456	198	25	356	280	22	150	8	472	322	150	8	M5	-	6-8-10
	PSXE	346	496	436	280	39	-	-	-	-	-	472	322	150	8	M5	-	6-8-10
396x396	PS	396	396	-	-	-	236	322	25	-	6	372	372	-	6	M5	90	6-8-10
	PF	396	396	-	-	-	236	322	25	-	6	372	372	-	6	M5	-	6-8-10
	PD	446	396	326	322	40	236	322	25	-	6	372	372	-	6	M5	-	6-8-10
	PF-G	396	396	356	235	31	236	322	25	-	6	372	372	-	6	M5	-	6-8-10
	PSXE	396	396	326	322	46	-	-	-	-	-	372	372	-	6	M5	-	6-8-10
396x446	PS	396	446	-	-	-	286	322	25	130	8	422	372	-	6	M5	90	6-8-10
	PF	396	446	-	-	-	286	322	25	130	8	422	372	-	6	M5	-	6-8-10
	PD	446	446	376	322	40	286	322	25	130	8	422	372	-	6	M5	-	6-8-10
	PF-G	396	446	406	235	31	286	322	25	130	8	422	372	-	6	M5	-	6-8-10
	PSXE	396	446	376	322	46	-	-	-	-	-	422	372	-	6	M5	-	6-8-10
396x496	PS	396	496	-	-	-	336	322	25	150	8	472	372	150	8	M5	90	6-8-10
	PF	396	496	-	-	-	336	322	25	150	8	472	372	150	8	M5	-	6-8-10
	PD	446	496	426	322	40	336	322	25	150	8	472	372	150	8	M5	-	6-8-10
	PF-G	396	496	456	235	31	336	322	25	150	8	472	372	150	8	M5	-	6-8-10
	PSXE	396	496	426	322	46	-	-	-	-	-	472	372	150	8	M5	-	6-8-10
396x546	PS	396	546	-	-	-	386	322	25	150	8	522	372	150	8	M5	90	6-8-10
	PF	396	546	-	-	-	386	322	25	150	8	522	372	150	8	M5	-	6-8-10
	PD	446	546	476	322	40	386	322	25	150	8	522	372	150	8	M5	-	6-8-10
	PF-G	396	546	506	235	31	386	322	25	150	8	522	372	150	8	M5	-	6-8-10
	PSXE	396	546	476	322	46	-	-	-	-	-	522	372	150	8	M5	-	6-8-10
446x446	PS	446	446	-	-	-	286	372	25	130	8	422	422	-	6	M5	90	6-8-10
	PF	446	446	-	-	-	286	372	25	130	8	422	422	-	6	M5	-	6-8-10
	PD	496	446	376	372	40	286	372	25	130	8	422	422	-	6	M5	-	6-8-10
	PF-G	446	446	406	283	31	286	372	25	130	8	422	422	-	6	M5	-	6-8-10
	PSXE	446	446	376	372	46	-	-	-	-	-	422	422	-	6	M5	-	6-8-10
446x496	PS	446	496	-	-	-	336	372	25	150	8	472	422	150	8	M5	90	6-8-10
	PF	446	496	-	-	-	336	372	25	150	8	472	422	150	8	M5	-	6-8-10
	PD	496	496	426	372	40	336	372	25	150	8	472	422	150	8	M5	-	6-8-10
	PF-G	446	496	456	283	31	336	372	25	150	8	472	422	150	8	M5	-	6-8-10
	PSXE	446	496	426	372	46	-	-	-	-	-	472	422	150	8	M5	-	6-8-10
446x546	PS	446	546	-	-	-	386	372	25	150	8	522	422	150	8	M5	90	6-8-10
	PF	446	546	-	-	-	386	372	25	150	8	522	422	150	8	M5	-	6-8-10
	PD	496	546	476	372	40	386	372	25	150	8	522	422	150	8	M5	-	6-8-10
	PF-G	446	546	506	283	31	386	372	25	150	8	522	422	150	8	M5	-	6-8-10
	PSXE	446	546	476	372	46	-	-	-	-	-	522	422	150	8	M5	-	6-8-10
446x596	PS	446	596	-	-	-	436	372	25	150	8	572	422	150	8	M5	90	6-8-10
	PF	446	596	-	-	-	436	372	25	150	8	572	422	150	8	M5	-	6-8-10
	PD	496	596	526	372	40	436	372	25	150	8	572	422	150	8	M5	-	6-8-10
	PF-G	446	596	556	283	31	436	372	25	150	8	572	422	150	8	M5	-	6-8-10
	PSXE	446	596	526	372	46	-	-	-	-	-	572	422	150	8	M5	-	6-8-10

Esempio di ordinativo: PIF - serie - tipo **Order example:** *PIF - series - type* **Bestellbeispiel:** *PIF - serie - Typ*

PIASTRA DI ISOLAMENTO FORATA

DRILLED INSULATION PLATE

VERBOHRTE WÄRMESCHUTZPLATTE

PIF

SERIE	TIPO	Y	X	X1	Y1	D1	X2	Y2	D2	X4	N°V	X3	Y3	X5	N°M	M	D4	S
496x496	PF	496	496	-	-	-	330	424	26	-	4	472	472	150	8	M5	-	6-8-10
	PD	596	496	424	424	42	330	424	26	-	4	472	522	150	8	M5	-	6-8-10
	PSXE	496	496	424	424	48	-	-	-	-	-	472	472	150	8	M5	-	6-8-10
496x546	PF	496	546	-	-	-	380	424	26	-	4	522	472	150	8	M5	-	6-8-10
	PD	596	546	474	424	42	380	424	26	-	4	522	522	150	8	M5	-	6-8-10
	PSXE	496	546	474	424	48	-	-	-	-	-	522	472	150	8	M5	-	6-8-10
496x596	PF	496	596	-	-	-	430	424	26	-	4	572	472	150	8	M5	-	6-8-10
	PD	596	596	524	424	42	430	424	26	-	4	572	522	150	8	M5	-	6-8-10
	PSXE	496	596	524	424	48	-	-	-	-	-	572	472	150	8	M5	-	6-8-10
496x696	PF	496	696	-	-	-	530	424	26	-	4	672	472	200	8	M5	-	6-8-10
	PD	596	696	624	424	42	530	424	26	-	4	672	522	200	8	M5	-	6-8-10
	PSXE	496	696	624	424	48	-	-	-	-	-	672	472	200	8	M5	-	6-8-10
496x796	PF	496	796	-	-	-	574	392	33	-	4	772	472	250	8	M5	-	6-8-10
	PD	596	796	692	392	54	574	392	33	-	4	772	522	250	8	M5	-	6-8-10
	PSXE	496	796	692	392	61	-	-	-	-	-	772	472	250	8	M5	-	6-8-10
496x896	PF	496	896	-	-	-	674	392	33	-	4	872	472	400	10	M5	-	6-8-10
	PD	596	896	792	392	54	674	392	33	-	4	872	522	400	10	M5	-	6-8-10
	PSXE	496	896	792	392	61	-	-	-	-	-	872	472	400	10	M5	-	6-8-10
496x996	PF	496	996	-	-	-	774	392	33	-	4	972	472	500	10	M5	-	6-8-10
	PD	596	996	892	392	54	774	392	33	-	4	972	522	500	10	M5	-	6-8-10
	PSXE	496	996	892	392	61	-	-	-	-	-	972	472	500	10	M5	-	6-8-10
546x546	PF	546	546	-	-	-	380	474	26	-	4	522	522	150	8	M5	-	6-8-10
	PD	646	546	474	474	42	380	474	26	-	4	522	572	150	8	M5	-	6-8-10
	PSXE	546	546	474	474	48	-	-	-	-	-	522	522	150	8	M5	-	6-8-10
546x596	PF	546	596	-	-	-	430	474	26	-	4	572	522	150	8	M5	-	6-8-10
	PD	646	596	524	474	42	430	474	26	-	4	572	572	150	8	M5	-	6-8-10
	PSXE	546	596	524	474	48	-	-	-	-	-	572	522	150	8	M5	-	6-8-10
546x696	PF	546	696	-	-	-	530	474	26	-	4	672	522	200	8	M5	-	6-8-10
	PD	646	696	624	474	42	530	474	26	-	4	672	572	200	8	M5	-	6-8-10
	PSXE	546	696	624	474	48	-	-	-	-	-	672	522	200	8	M5	-	6-8-10
546x796	PF	546	796	-	-	-	574	442	33	-	4	772	522	250	8	M5	-	6-8-10
	PD	646	796	692	442	54	574	442	33	-	4	772	572	250	8	M5	-	6-8-10
	PSXE	546	796	692	442	61	-	-	-	-	-	772	522	250	8	M5	-	6-8-10
546x896	PF	546	896	-	-	-	674	442	33	-	4	872	522	400	10	M5	-	6-8-10
	PD	646	896	792	442	54	674	442	33	-	4	872	572	400	10	M5	-	6-8-10
	PSXE	546	896	792	442	61	-	-	-	-	-	872	522	400	10	M5	-	6-8-10
546x996	PF	546	996	-	-	-	774	442	33	-	4	972	522	500	10	M5	-	6-8-10
	PD	646	996	892	442	54	774	442	33	-	4	972	572	500	10	M5	-	6-8-10
	PSXE	546	996	892	442	61	-	-	-	-	-	972	522	500	10	M5	-	6-8-10
596x596	PF	596	596	-	-	-	430	524	26	-	4	572	572	150	8	M5	-	6-8-10
	PD	696	596	524	524	42	430	524	26	-	4	572	622	150	8	M5	-	6-8-10
	PSXE	596	596	524	524	48	-	-	-	-	-	572	572	150	8	M5	-	6-8-10
596x696	PF	596	696	-	-	-	474	492	33	-	4	672	572	200	8	M5	-	6-8-10
	PD	696	696	592	492	54	474	492	33	-	4	672	622	200	8	M5	-	6-8-10
	PSXE	596	696	592	492	61	-	-	-	-	-	672	572	200	8	M5	-	6-8-10
596x796	PF	596	796	-	-	-	574	492	33	-	4	772	572	250	8	M5	-	6-8-10
	PD	696	796	692	492	54	574	492	33	-	4	772	622	250	8	M5	-	6-8-10
	PSXE	596	796	692	492	61	-	-	-	-	-	772	572	250	8	M5	-	6-8-10

Esempio di ordinativo: PIF - serie - tipo **Order example:** *PIF - series - type* **Bestellbeispiel:** *PIF - serie - Typ*

PIASTRA DI ISOLAMENTO FORATA
DRILLED INSULATION PLATE
VERBOHRTE WÄRMESCHUTZPLATTE

PIF

SERIE	TIPO	Y	X	X1	Y1	D1	X2	Y2	D2	X4	N°V	X3	Y3	X5	N°M	M	D4	S
596x896	PF	596	896	-	-	-	674	492	33	-	4	872	572	400	10	M5	-	6-8-10
	PD	696	896	792	492	54	674	492	33	-	4	872	622	400	10	M5	-	6-8-10
	PSXE	596	896	792	492	61	-	-	-	-	-	872	572	400	10	M5	-	6-8-10
596x996	PF	596	996	-	-	-	774	492	33	-	4	972	572	500	10	M5	-	6-8-10
	PD	696	996	892	492	54	774	492	33	-	4	972	622	500	10	M5	-	6-8-10
	PSXE	596	996	892	492	61	-	-	-	-	-	972	572	500	10	M5	-	6-8-10
696x696	PF	696	696	-	-	-	474	592	33	-	4	672	672	200	8	M5	-	6-8-10
	PD	797	696	592	592	54	474	592	33	-	4	672	722	200	8	M5	-	6-8-10
	PSXE	696	696	592	592	61	-	-	-	-	-	672	672	200	8	M5	-	6-8-10
696x796	PF	696	796	-	-	-	574	592	33	-	4	772	672	250	8	M5	-	6-8-10
	PD	796	796	692	592	54	574	592	33	-	4	772	722	250	8	M5	-	6-8-10
	PSXE	696	796	692	592	61	-	-	-	-	-	772	672	250	8	M5	-	6-8-10
696x896	PF	696	896	-	-	-	674	592	33	-	4	872	672	400	10	M5	-	6-8-10
	PD	796	896	792	592	54	674	592	33	-	4	872	722	400	10	M5	-	6-8-10
	PSXE	696	896	792	592	61	-	-	-	-	-	872	672	400	10	M5	-	6-8-10
696x996	PF	696	996	-	-	-	774	592	33	-	4	972	672	500	10	M5	-	6-8-10
	PD	796	996	892	592	54	774	592	33	-	4	972	722	500	10	M5	-	6-8-10
	PSXE	696	996	892	592	61	-	-	-	-	-	972	672	500	10	M5	-	6-8-10
796x796	PF	796	796	-	-	-	574	692	33	-	4	772	772	250	8	M5	-	6-8-10
	PD	896	796	692	692	54	574	692	33	-	4	772	822	250	8	M5	-	6-8-10
	PSXE	796	796	692	692	61	-	-	-	-	-	772	772	250	8	M5	-	6-8-10
796x896	PF	796	896	-	-	-	674	692	33	-	4	872	772	400	10	M5	-	6-8-10
	PD	896	896	792	692	54	674	692	33	-	4	872	822	400	10	M5	-	6-8-10
	PSXE	796	896	792	692	61	-	-	-	-	-	872	772	400	10	M5	-	6-8-10
796x996	PF	796	996	-	-	-	774	692	33	-	4	972	772	500	10	M5	-	6-8-10
	PD	896	996	892	692	54	774	692	33	-	4	972	822	500	10	M5	-	6-8-10
	PSXE	796	996	892	692	61	-	-	-	-	-	972	772	500	10	M5	-	6-8-10

Esempio di ordinativo: PIF - serie - tipo **Order example:** *PIF - series - type* **Bestellbeispiel:** *PIF - serie - Typ*

PIASTRA DI ISOLAMENTO
INSULATION PLATE
WÄRMESCHUTZPLATTE

PIP

Materiale: Fibra di vetro
Material: Glassfiber
Werkstoff: Fiberglass

Temp. Max: 200°C
Max Temp.: 200°C
Max Temp.: 200°C

Conduttività termica: 0,19 W/mK
Thermal conductivity: 0,19 W/mK
Wärmeschutzplatte: 0,19 W/mK

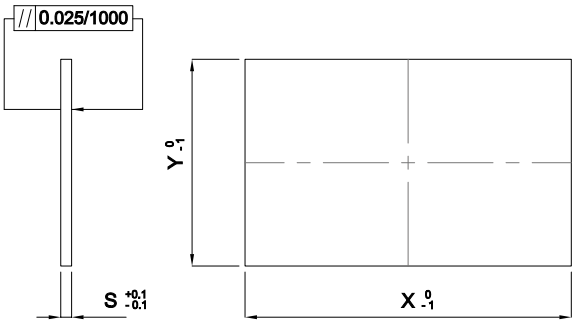

Carico di compressione a 23° C: 600 N/mm²
Compression load at 23° C: 600 N/mm²
Belastungdruck bei 23° C: 600 N/mm²

Carico di compressione a 200° C: 350 N/mm²
Compression load at 200° C: 350 N/mm²
Belastungdruck bei 200° C: 350 N/mm²

Y	X	S
156	156	6 - 8 - 10
156	196	6 - 8 - 10
156	246	6 - 8 - 10
156	296	6 - 8 - 10
156	346	6 - 8 - 10
196	196	6 - 8 - 10
196	246	6 - 8 - 10
196	296	6 - 8 - 10
196	346	6 - 8 - 10
196	396	6 - 8 - 10
196	446	6 - 8 - 10
246	246	6 - 8 - 10
246	296	6 - 8 - 10
246	346	6 - 8 - 10
246	396	6 - 8 - 10
246	446	6 - 8 - 10
246	496	6 - 8 - 10
296	296	6 - 8 - 10
296	346	6 - 8 - 10
296	396	6 - 8 - 10
296	446	6 - 8 - 10
296	496	6 - 8 - 10
296	546	6 - 8 - 10
346	346	6 - 8 - 10
346	396	6 - 8 - 10
346	446	6 - 8 - 10
346	496	6 - 8 - 10
346	546	6 - 8 - 10
346	596	6 - 8 - 10
346	646	6 - 8 - 10
346	696	6 - 8 - 10
396	396	6 - 8 - 10
396	446	6 - 8 - 10
396	496	6 - 8 - 10
396	546	6 - 8 - 10

Y	X	S
396	596	6 - 8 - 10
396	646	6 - 8 - 10
396	696	6 - 8 - 10
446	446	6 - 8 - 10
446	496	6 - 8 - 10
446	546	6 - 8 - 10
446	596	6 - 8 - 10
446	646	6 - 8 - 10
446	696	6 - 8 - 10
496	496	6 - 8 - 10
496	546	6 - 8 - 10
496	596	6 - 8 - 10
496	696	6 - 8 - 10
496	796	6 - 8 - 10
496	896	6 - 8 - 10
496	996	6 - 8 - 10
546	546	6 - 8 - 10
546	596	6 - 8 - 10
546	696	6 - 8 - 10
546	796	6 - 8 - 10
546	896	6 - 8 - 10
546	996	6 - 8 - 10
596	596	6 - 8 - 10
596	696	6 - 8 - 10
596	796	6 - 8 - 10
596	896	6 - 8 - 10
596	996	6 - 8 - 10
696	696	6 - 8 - 10
696	796	6 - 8 - 10
696	896	6 - 8 - 10
696	996	6 - 8 - 10
796	796	6 - 8 - 10
796	896	6 - 8 - 10
796	996	6 - 8 - 10
796	996	6 - 8 - 10

Esempio di ordinativo: Y x X x S ***Order example:*** Y x X x S ***Bestellbeispiel:*** Y x X x S

Altre lunghezze disponibili a richiesta - *Other lengths supplied on order - Andere abmessungen auf Anfrage verfügbar*



ELEMENTI DI STAFFAGGIO

CLAMPING TOOLS

SPANNELEMENTE



www.pedrotti.it

APPOGGIO DENTATO

TOOTHED SUPPORT

SPANNUNTERLAGEN MIT TREPPENZÄHNEN

ES110

Nr. 6500E

Materiale: W.Nr. 1.1730
Material: W.Nr. 1.1730
Werkstoff: W.Nr. 1.1730

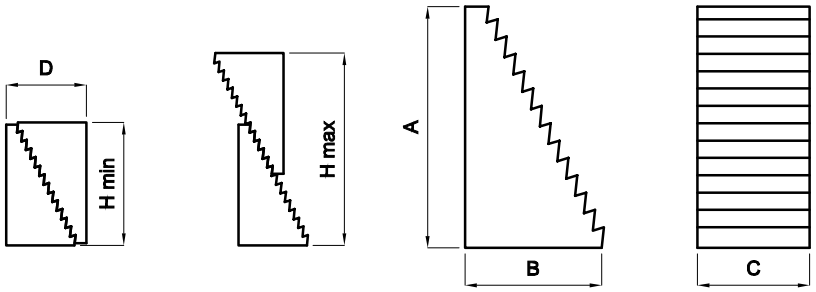

COD	A	B	C	D	H MIN	H MAX
ES110 00053	31,5	22	30	38	31,5	53
ES110 00105	64,5	36,5	30	70	64,5	105
ES110 00208	128	68	30	132	128	208

Esempio di ordinativo: COD ***Order example:*** COD ***Bestellbeispiel:*** COD

APPOGGIO A VITE

SCREW SUPPORT

SCHRAUBBOCK MIT GEGENMUTTER

ES120

Nr. 6400

Materiale: W.Nr. 1.1730
Material: W.Nr. 1.1730
Werkstoff: W.Nr. 1.1730

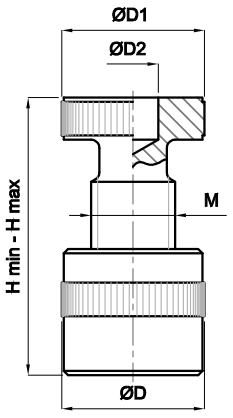

COD	H MIN	H MAX	D	D1	D2	M	F KN (H MAX)
ES120 00050	40	50	34	34	-	M20	20
ES120 00070	54	70	50	50	12	M30	60
ES120 00100	73	100	50	50	12	M30	60
ES120 00140	100	140	70	65	12	Q40X6	105
ES120 00210	140	210	80	70	12	Q50X6	180
ES120 00300	190	300	100	80	12	Q65X6	360

Esempio di ordinativo: COD ***Order example:*** COD ***Bestellbeispiel:*** COD

APPOGGIO A VITE ATLAS

SCREW SUPPORT ATLAS

ATLAS-SCHRAUBBOCK MIT GEGENMUTTER

ES130

Nr. 6430

Materiale: W.Nr. 1.1730
Material: W.Nr. 1.1730
Werkstoff: W.Nr. 1.1730

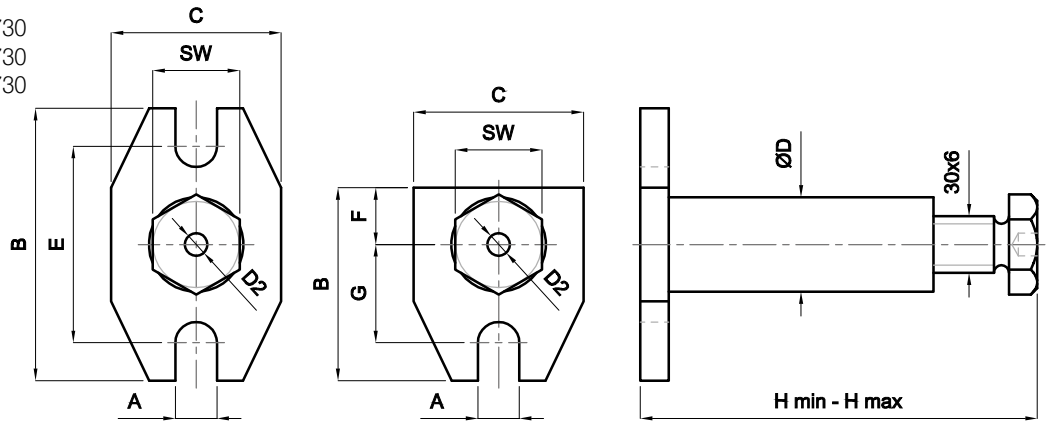

COD	H MIN	H MAX	A	B	C	D	D2	E	F	G	SW	F KN (H MAX)
ES130 18140	100	140	18	110	75	50	12	-	37	50	46	60
ES130 18200	140	200	18	110	75	50	12	-	37	50	46	60
ES130 22320	200	320	22	160	90	50	12	120	-	-	46	40
ES130 22550	320	550	22	160	90	50	12	120	-	-	46	25

Esempio di ordinativo: COD ***Order example:*** COD ***Bestellbeispiel:*** COD

APPOGGIO A VITE TIPO PESANTE

SCREW SUPPORT HEAVY TYPE

SCHRAUBBOCK SCHWER

ES131

Nr. 6435

Materiale: W.Nr. 1.1730
Material: W.Nr. 1.1730
Werkstoff: W.Nr. 1.1730

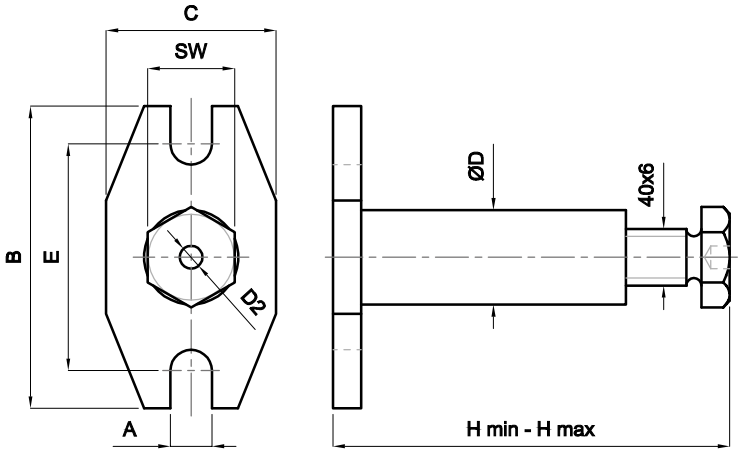

COD	H MIN	H MAX	A	B	C	D	D2	E	F	SW	F KN (H MAX)
ES131 00300	200	300	26	220	190	70	12	150	-	65	80
ES131 00460	280	460	26	220	190	70	12	150	-	65	60
ES131 00750	430	750	26	220	190	70	12	150	-	65	50
ES131 01250	710	1250	26	220	190	70	12	150	-	65	45

Esempio di ordinativo: COD ***Order example:*** COD ***Bestellbeispiel:*** COD

STAFFA STANDARD
STANDARD CLAMP
STANDARD SPANNEISEN

ES210

Materiale: W.Nr. 1.1730
Material: W.Nr. 1.1730
Werkstoff: W.Nr. 1.1730

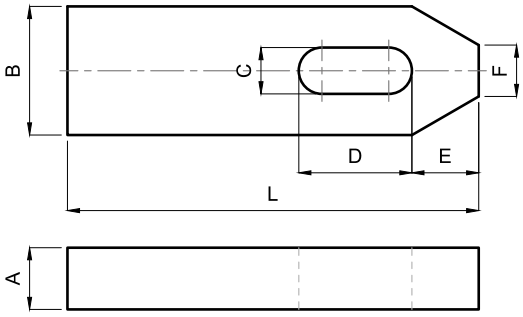

COD	A	B	L	C	D	E	F	
ES210 07050	10	20	50	7	20	10	8	6
ES210 09060	12	25	60	9	22	13	10	8
ES210 11080	15	30	80	11	30	15	12	10
ES210 14100	20	40	100	14	40	21	14	12-14
ES210 14125	20	40	125	14	50	21	14	12-14
ES210 14160	20	40	160	14	65	21	14	12-14
ES210 18125	25	50	125	18	45	26	18	16-18
ES210 18160	25	50	160	18	65	26	18	16-18

COD	A	B	L	C	D	E	F	
ES210 18200	25	50	200	18	80	26	18	16-18
ES210 22160	30	60	160	22	60	30	22	20-22
ES210 22200	30	60	200	22	80	30	22	20-22
ES210 26200	30	70	200	26	80	35	26	24
ES210 26250	30	70	250	26	105	35	26	24
ES210 34250	40	80	250	34	100	45	34	27-30
ES210 34315	40	80	315	34	130	45	34	27-30

STAFFA SAGOMATA
SHAPED CLAMP
SPANNBACKE

ES211

Materiale: W.Nr. 1.1730
Material: W.Nr. 1.1730
Werkstoff: W.Nr. 1.1730

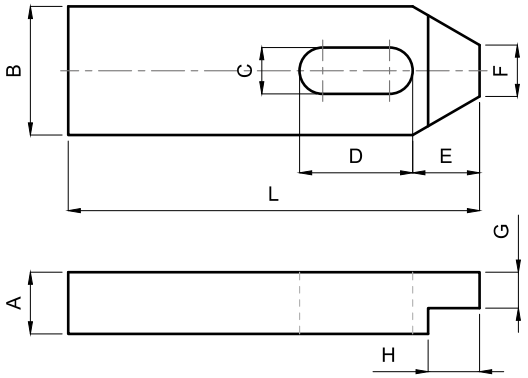

COD	G	A	B	L	C	D	E	F	H	
ES211 07050	6	10	20	50	7	20	10	8	7	6
ES211 09060	7	12	25	60	9	22	13	10	10	8
ES211 11080	9	15	30	80	11	30	15	12	9	10
ES211 14100	12	20	40	100	14	40	21	14	12	12-14
ES211 14125	12	20	40	125	14	50	21	14	12	12-14
ES211 14160	12	20	40	160	14	65	26	14	12	12-14
ES211 18125	15	25	50	125	18	45	26	18	15	16-18
ES211 18160	15	25	50	160	18	65	26	18	15	16-18
ES211 18200	15	25	50	200	18	80	26	18	15	16-18
ES211 22160	20	30	60	160	22	60	30	22	20	20-22
ES211 22200	20	30	60	200	22	80	30	22	20	20-22
ES211 26200	20	30	70	200	26	80	35	26	25	24
ES211 26250	20	30	70	250	26	105	35	26	25	24
ES211 34250	25	40	80	250	34	100	45	34	25	27-30
ES211 34315	25	40	80	315	34	130	45	34	25	27-30

Esempio di ordinativo: COD ***Order example:*** COD ***Bestellbeispiel:*** COD

STAFFA A FORCELLA SMUSSATA

FORKED CLAMP WITH BEVEL

GABELSPANNEISEN, ABGESCHRÄGT

ES270

DIN 6315B

Materiale: W.Nr. 1.1730
Material: W.Nr. 1.1730
Werkstoff: W.Nr. 1.1730

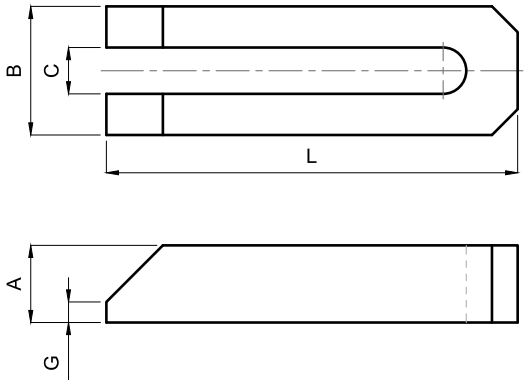

COD	A	B	L	C	D	
ES270 07060	12	20	60	7	3	6
ES270 09080	15	25	80	9	4	8
ES270 11100	20	30	100	11	5	10
ES270 14125	25	40	125	14	6	12-14
ES270 14160	25	40	160	14	6	12-14
ES270 14200	25	40	200	14	6	12-14
ES270 18160	30	50	160	18	8	16-18
ES270 18200	30	50	200	18	8	16-18
ES270 18250	40	50	250	18	10	16-18
ES270 22200	40	50	200	22	10	20-22

COD	A	B	L	C	G	
ES270 22250	40	60	250	22	10	20-22
ES270 22315	40	60	315	22	10	20-22
ES270 26200	40	70	200	26	10	24
ES270 26250	40	70	250	26	10	24
ES270 26315	40	70	315	26	10	24
ES270 34250	50	80	250	34	12	27-30
ES270 34315	50	80	315	34	12	27-30
ES270 34400	50	80	400	34	12	27-30
ES270 40400	60	100	400	40	12	36
ES270 40600	60	100	600	40	12	36

STAFFA REGOLABILE CON VITE A PASSO QUADRO

ADJUSTABLE CLAMP WITH SQUARE THREAD SCREW

SPANNEISEN MIT TRAPEZGEWINDE

ES280

Nr. 6314AV

Materiale: W.Nr. 1.1730
Material: W.Nr. 1.1730
Werkstoff: W.Nr. 1.1730

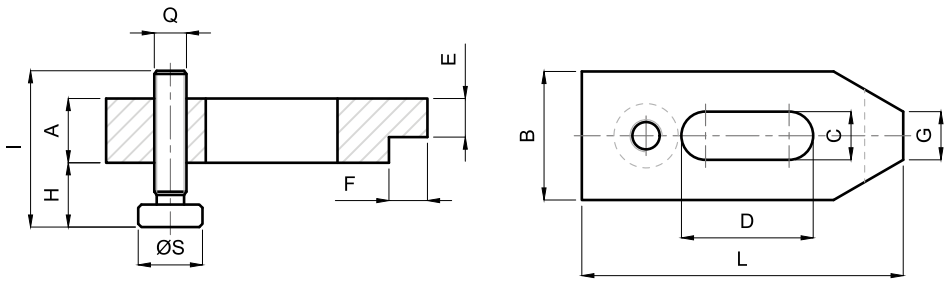

COD	A	B	L	H	C	D	Q	E	F	G	I	S	
ES280 14100	20	40	100	15-50	15	40	20x4	12	12	15	70	35	12-14
ES280 14125	20	40	125	15-50	15	45	20x4	12	12	15	70	35	12-14
ES280 14160	20	40	160	15-50	15	60	20x4	12	12	16	70	35	12-14
ES280 18125	25	50	125	15-45	19	45	20x4	15	15	18	70	35	16-18
ES280 18160	25	50	160	15-75	19	60	30x6	15	15	18	100	45	16-18
ES280 18200	25	50	200	15-75	19	80	30x6	15	15	18	100	45	16-18
ES280 22160	30	60	160	15-70	23	60	30x6	15	20	23	100	45	20-22
ES280 22200	30	60	200	15-70	23	80	30x6	15	20	23	100	45	20-22
ES280 26200	40	70	200	15-85	27	80	30x6	25	23	26	125	70	24
ES280 26250	40	70	250	15-85	27	100	30x6	25	23	26	125	70	24
ES280 26300	40	70	300	15-85	27	100	30x6	25	23	26	125	70	24

Esempio di ordinativo: COD ***Order example:*** COD ***Bestellbeispiel:*** COD

VITE TESTA A MARTELLO COMPLETA
HAMMERHEAD BOLT COMPLETE
SCHRAUBEN FÜR T-NUT KOMPLETE

ES310

Materiale: 36SMnPb14
Material: 36SMnPb14
Werkstoff: 36SMnPb14

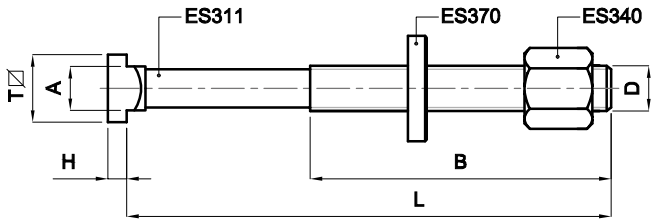

COD	D	A	T	H		L	B
ES310 10040	M10	9,7	15	6	10	40	30
ES310 10063						63	45
ES310 10080						80	55
ES310 10100						100	60
ES310 10125						125	75
ES310 10150						150	100
ES310 10170						170	100
ES310 12050	M12	11,7	18	7	12	50	35
ES310 12063						63	45
ES310 12080						80	55
ES310 12100						100	60
ES310 12125						125	75
ES310 12150						150	100
ES310 12170						170	100
ES310 12200						200	120
ES310 14063	M14	13,7	22	8	14	63	40
ES310 14080						80	55
ES310 14100						100	65
ES310 14125						125	75
ES310 14150						150	100
ES310 14170						170	100
ES310 14200						200	125
ES310 14230						230	150
ES310 16063	M16	15,7	25	9	16	63	45
ES310 16080						80	55
ES310 16100						100	63
ES310 16125						125	75
ES310 16150						150	100
ES310 16160						160	100
ES310 16170						170	100
ES310 16200						200	125
ES310 16230						230	150
ES310 16250						250	150
ES310 18080	M18	17,7	28	10	18	80	55
ES310 18100						100	65
ES310 18125						125	85
ES310 18150						150	100
ES310 18170						170	100
ES310 18200						200	125
ES310 18230						230	150

Esempio di ordinativo: COD ***Order example:*** COD ***Bestellbeispiel:*** COD

VITE TESTA A MARTELLO COMPLETA
HAMMERHEAD BOLT COMPLETE
SCHRAUBEN FÜR T-NUT KOMPLETE

ES310

Materiale: 36SMnPb14
Material: 36SMnPb14
Werkstoff: 36SMnPb14

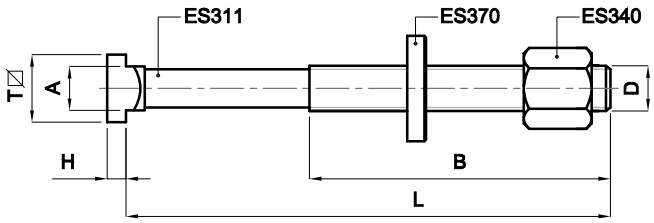

COD	D	A	T	H		L	B
ES310 20080	M20	19,7	32	12	20	80	55
ES310 20100						100	63
ES310 20125						125	85
ES310 20150						150	100
ES310 20160						160	110
ES310 20170						170	100
ES310 20200						200	125
ES310 20230						230	150
ES310 20315						315	190
ES310 22080	M22	21,7	35	14	22	80	55
ES310 22100						100	63
ES310 22125						125	85
ES310 22150						150	100
ES310 22170						170	100
ES310 22200						200	125
ES310 22230						230	150
ES310 24080	M24	23,7	40	16	24	80	55
ES310 24100						100	70
ES310 24125						125	85
ES310 24150						150	100
ES310 24160						160	110
ES310 24170						170	100
ES310 24200						200	125
ES310 24230						230	150
ES310 24250						250	150
ES310 27160	M27	27,7	44	18	28	160	110
ES310 27200						200	125
ES310 27250						250	150
ES310 27315						315	240

Esempio di ordinativo: COD ***Order example:*** COD ***Bestellbeispiel:*** COD

VITE TESTA A MARTELLO
HAMMERHEAD BOLT
SCHRAUBEN FÜR T-NUT

ES311

Materiale: 36SMnPb14
Material: 36SMnPb14
Werkstoff: 36SMnPb14

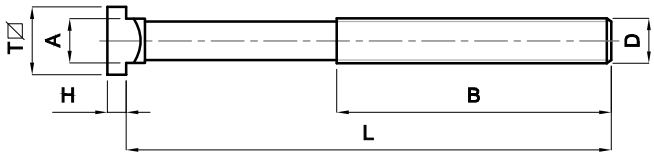

COD	D	A	T	H	⌐¬	L	B
ES311 10040	M10	9,7	15	6	10	40	30
ES311 10063						63	45
ES311 10080						80	55
ES311 10100						100	60
ES311 10125						125	75
ES311 10150						150	100
ES311 10170						170	100
ES311 12050	M12	11,7	18	7	12	50	35
ES311 12063						63	45
ES311 12080						80	55
ES311 12100						100	60
ES311 12125						125	75
ES311 12150						150	100
ES311 12170						170	100
ES311 12200						200	120
ES311 14063	M14	13,7	22	8	14	63	40
ES311 14080						80	55
ES311 14100						100	65
ES311 14125						125	75
ES311 14150						150	100
ES311 14170						170	100
ES311 14200						200	125
ES311 14230						230	150
ES311 16063	M16	15,7	25	9	16	63	45
ES311 16080						80	55
ES311 16100						100	63
ES311 16125						125	75
ES311 16150						150	100
ES311 16160						160	100
ES311 16170						170	100
ES311 16200						200	125
ES311 16230						230	150
ES311 16250						250	150
ES311 18080	M18	17,7	28	10	18	80	55
ES311 18100						100	65
ES311 18125						125	85
ES311 18150						150	100
ES311 18170						170	100
ES311 18200						200	125
ES311 18230						230	150

Esempio di ordinativo: COD ***Order example:*** COD ***Bestellbeispiel:*** COD

VITE TESTA A MARTELLO
HAMMERHEAD BOLT
SCHRAUBEN FÜR T-NUT

ES311

Materiale: 36SMnPb14
Material: 36SMnPb14
Werkstoff: 36SMnPb14

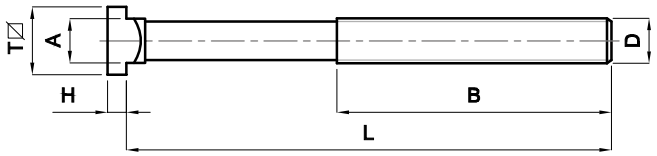

COD	D	A	T	H		L	B
ES311 20080	M20	19,7	32	12	20	80	55
ES311 20100						100	63
ES311 20125						125	85
ES311 20150						150	100
ES311 20160						160	110
ES311 20170						170	100
ES311 20200						200	125
ES311 20230						230	150
ES311 20315						315	190
ES311 22080	M22	21,7	35	14	22	80	55
ES311 22100						100	63
ES311 22125						125	85
ES311 22150						150	100
ES311 22170						170	100
ES311 22200						200	125
ES311 22230						230	150
ES311 24080	M24	23,7	40	16	24	80	55
ES311 24100						100	70
ES311 24125						125	85
ES311 24150						150	100
ES311 24160						160	110
ES311 24170						170	100
ES311 24200						200	125
ES311 24230						230	150
ES311 24250						250	150
ES311 27160	M27	27,7	44	18	28	160	110
ES311 27200						200	125
ES311 27250						250	150
ES311 27315						315	240

Esempio di ordinativo: COD ***Order example:*** COD ***Bestellbeispiel:*** COD

DADO ESAGONALE
HEX NUT
SECHSKANTMUTTER

DIN 6330B

ES340 / ES350

Materiale: W.Nr. 1.0765
Material: W.Nr. 1.0765
Werkstoff: W.Nr. 1.0765

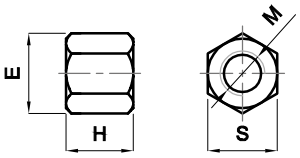

COD	M	S	E	H
ES340 06009	6	10	11,5	9
ES340 08012	8	13	14,8	12
ES340 10015	10	17	19,6	15
ES340 12018	12	19	21,5	18
ES340 14021	14	22	25	21
ES340 16024	16	24	27,5	24
ES340 18027	18	27	31	27
ES340 20030	20	30	34,6	30
ES340 22033	22	32	36,9	33
ES340 24036	24	36	41,6	36
ES340 27041	27	41	47,3	40
ES340 30045	30	46	53,1	45
ES340 36054	36	55	63,5	54
ES340 42063	42	65	75	63
ES340 48072	48	75	86,5	72

COD	M	S	E	H
ES350 06018	6	10	11,5	18
ES350 08024	8	13	14,8	24
ES350 10030	10	17	19,6	30
ES350 12036	12	19	21,5	36
ES350 14042	14	22	25	42
ES350 16048	16	24	27,5	48
ES350 18054	18	27	31	54
ES350 20060	20	30	34,6	60
ES350 22066	22	32	36,9	66
ES350 24072	24	36	41,6	72
ES350 27081	27	41	47,3	81
ES350 30090	30	46	53,1	90
ES350 36108	36	55	63,5	108
ES350 42126	42	65	75	126
ES350 48144	48	75	86,5	144

Esempio di ordinativo: COD ***Order example:*** COD ***Bestellbeispiel:*** COD

RONDELLA NORMALE / ALTA / LARGA
FLAT / THICK / BROAD WASHER
FLACHE / DICKE / BREITE UNTERLEGSCHEIBE

DIN 6340

ES370 / ES380 / ES390

Materiale: W.Nr. 1.0765
Material: W.Nr. 1.0765
Werkstoff: W.Nr. 1.0765

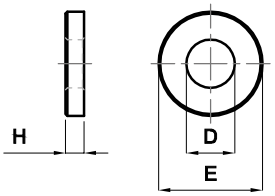

COD	D	E	H
ES370 00006	6,6	13	3,5
ES370 00008	8,4	18	4
ES370 00010	10,5	22	4
ES370 00012	13	28	5
ES370 00014	15	35	6
ES370 00016	17	35	6
ES370 00018	19	40	6
ES370 00020	21	40	6
ES370 00022	23	45	8
ES370 00024	25	45	8
ES370 00027	28	60	10
ES370 00030	31	60	10
ES370 00036	37	70	12
ES370 00042	43	80	12
ES370 00048	49	90	12

COD	D	E	H
ES380 00006	6,6	20	8
ES380 00008	8,4	35	8
ES380 00010	10,5	35	8
ES380 00012	13	40	8
ES380 00014	15	40	10
ES380 00016	17	45	10
ES380 00018	19	45	10
ES380 00020	21	50	12
ES380 00022	23	50	12
ES380 00024	25	50	12
ES380 00027	28	60	14
ES380 00030	31	60	14

COD	D	E	H
ES390 00006	6,6	17	3,5
ES390 00008	8,4	23	4
ES390 00010	10,5	28	4
ES390 00012	13	35	5
ES390 00014	15	40	5
ES390 00016	17	45	6
ES390 00018	19	45	6
ES390 00020	21	50	6
ES390 00022	23	50	8
ES390 00024	25	60	8
ES390 00027	28	68	10
ES390 00030	31	68	10
ES390 00036	38	80	12
ES390 00042	44	100	15
ES390 00048	50	100	17

Esempio di ordinativo: COD ***Order example:*** COD ***Bestellbeispiel:*** COD

RONDELLA CONVESSA
SPHERICAL SEAT WASHER
KUGELSCHEIBE

ES375C

Materiale: W.Nr. 1.0765
Material: W.Nr. 1.0765
Werkstoff: W.Nr. 1.0765

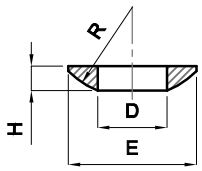

COD	D	E	R	H
ES375 C0006	6,4	12	9	2,3
ES375 C0008	8,4	17	12	3,2
ES375 C0010	10,5	21	15	4
ES375 C0012	13	24	17	4,6
ES375 C0014	15	28	22	5
ES375 C0016	17	30	22	5,3
ES375 C0020	21	36	27	6,3
ES375 C0024	25	44	32	8,2
ES375 C0027	28	50	37	9,5
ES375 C0030	31	56	41	11,2
ES375 C0036	37	68	50	14
ES375 C0042	43	78	58	17
ES375 C0048	50	92	67	21

Esempio di ordinativo: COD ***Order example:*** COD ***Bestellbeispiel:*** COD

RONDELLA CONCAVA
DISHED WASHER
KEGELPFANNE

ES375D / ES375G

Materiale: W.Nr. 1.0765
Material: W.Nr. 1.0765
Werkstoff: W.Nr. 1.0765

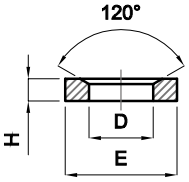

COD	D	E	H
ES375 D0006	7,1	12	2,8
ES375 D0008	9,6	17	3,5
ES375 D0010	12	21	4,2
ES375 D0012	14,2	24	5
ES375 D0014	16,5	28	5,6
ES375 D0016	19	30	6,2
ES375 D0020	23,2	36	7,5
ES375 D0024	28	44	9,5
ES375 D0027	31,5	50	10,8
ES375 D0030	35	56	12
ES375 D0036	42	68	15
ES375 D0042	49	78	18
ES375 D0048	56	92	22

COD	D	E	H
ES375 G0006	7,1	17	4
ES375 G0008	9,6	23	4
ES375 G0010	12	28	5
ES375 G0012	14,2	35	5
ES375 G0014	16,5	40	5
ES375 G0016	19	45	6
ES375 G0020	23,2	50	8
ES375 G0024	28	60	10
ES375 G0030	35	68	10
ES375 G0036	42	80	12
ES375 G0042	49	100	15
ES375 G0048	56	110	17

Esempio di ordinativo: COD ***Order example:*** COD ***Bestellbeispiel:*** COD

TASSELLO PER CAVE A T
NUT FOR T-SLOT
MUTTER FÜR T-NUT

DIN 508
UNI 5531

ES360

Materiale: W.Nr. 1.1730
Material: W.Nr. 1.1730
Werkstoff: W.Nr. 1.1730

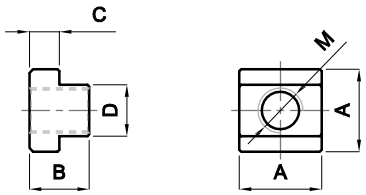

COD	M	D	A	B	C	
ES360 06008	6	7,7	13x13	10	6	8
ES360 08010	8	9,7	15x15	12	6	10
ES360 08012	8	11,7	18x18	14	7	12
ES360 10012	10	11,7	18x18	14	7	12
ES360 08014	8	13,7	22x22	16	8	14
ES360 10014	10	13,7	22x22	16	8	14
ES360 12014	12	13,7	22x22	16	8	14
ES360 08016	8	15,7	25x25	18	9	16
ES360 10016	10	15,7	25x25	18	9	16
ES360 12016	12	15,7	25x25	18	9	16
ES360 14016	14	15,7	25x25	18	9	16
ES360 08018	8	17,7	28x28	20	10	18
ES360 10018	10	17,7	28x28	20	10	18
ES360 12018	12	17,7	28x28	20	10	18
ES360 14018	14	17,7	28x28	20	10	18
ES360 16018	16	17,7	28x28	20	10	18
ES360 16020	16	19,7	32x32	24	12	20
ES360 18020	18	19,7	32x32	24	12	20
ES360 16022	16	21,7	35x35	28	14	22
ES360 18022	18	21,7	35x35	28	14	22
ES360 20022	20	21,7	35x35	28	14	22
ES360 16024	16	23,7	40x40	32	16	24
ES360 20024	20	23,7	40x40	32	16	24
ES360 22024	22	23,7	40x40	32	16	24
ES360 16028	16	27,7	44x44	36	18	28
ES360 20028	20	27,7	44x44	36	18	28
ES360 22028	22	27,7	44x44	36	18	28
ES360 24028	24	27,7	44x44	36	18	28
ES360 24030	24	29,7	48x48	38	19	30
ES360 27032	27	31,6	50x50	40	20	32
ES360 30036	30	35,6	54x54	44	22	36
ES360 36042	36	41,6	65x65	52	26	42

Esempio di ordinativo: COD ***Order example:*** COD ***Bestellbeispiel:*** COD

TASSELLO PER CAVE A ~~T SE~~NZA FORO

BLANK NUT FOR T- SLOT

MUTTER-ROHLINGE FÜR T-NUT

ES361

Nr. 508R

Materiale: W.Nr. 1.1730
Material: W.Nr. 1.1730
Werkstoff: W.Nr. 1.1730

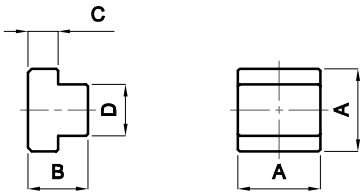

COD	D	A	B	C	
ES361 00008	7,7	13x13	10	6	8
ES361 00010	9,7	15x15	12	6	10
ES361 00012	11,7	18x18	14	7	12
ES361 00014	13,7	22x22	16	8	14
ES361 00016	15,7	25x25	18	9	16
ES361 00018	17,7	28x28	20	10	18
ES361 00020	19,7	32x32	24	12	20
ES361 00022	21,7	35x35	28	14	22
ES361 00024	23,7	40x40	32	16	24
ES361 00028	27,7	44x44	36	18	28
ES361 00032	31,6	50x50	40	20	32
ES361 00036	35,6	54x54	44	22	36
ES361 00042	41,6	65x65	52	26	42

Esempio di ordinativo: COD ***Order example:*** COD ***Bestellbeispiel:*** COD

PRIGIONIERO
STUD
STIFTSCHRAUBE

ES321

DIN 6379

Materiale: 36SMnPb14
Material: 36SMnPb14
Werkstoff: 36SMnPb14

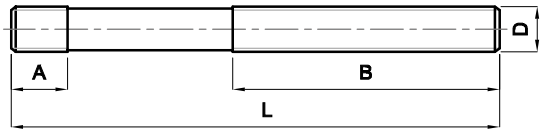

COD	D	A	B	L
ES321 08040	M8	11	20	40
ES321 08063			40	63
ES321 08080			50	80
ES321 08100			63	100
ES321 08125			75	125
ES321 08160			100	160
ES321 08200			100	200
ES321 10050	M10	13	25	50
ES321 10063			35	63
ES321 10080			50	80
ES321 10100			75	100
ES321 10120			75	120
ES321 10160			100	160
ES321 10200			125	200
ES321 12050	M12	15	25	50
ES321 12063			32	63
ES321 12080			50	80
ES321 12100			63	100
ES321 12125			75	125
ES321 12160			100	160
ES321 12200			125	200
ES321 12225			160	225
ES321 12250			160	250
ES321 14063	M14	17	32	63
ES321 14080			50	80
ES321 14100			63	100
ES321 14120			75	120
ES321 14160			100	160
ES321 14200			125	200
ES321 14225			160	225
ES321 14250			160	250

COD	D	A	B	L
ES321 16063	M16	19	35	63
ES321 16080			50	80
ES321 16100			63	100
ES321 16125			75	125
ES321 16160			100	160
ES321 16200			125	200
ES321 16225			160	225
ES321 16250			160	250
ES321 16315			180	315
ES321 16350			180	350
ES321 16400			250	400
ES321 16450			250	450
ES321 16500			315	500
ES321 18080	M18	23	50	80
ES321 18100			50	100
ES321 18125			75	125
ES321 18160			100	160
ES321 18200			125	200
ES321 18225			150	225
ES321 18250			150	250
ES321 18315			180	315
ES321 18400			250	400
ES321 20080	M20	27	30	80
ES321 20100			50	100
ES321 20125			70	125
ES321 20160			100	160
ES321 20200			125	200
ES321 20225			160	225
ES321 20250			160	250
ES321 20315			200	315
ES321 20350			200	350
ES321 20400			250	400

Esempio di ordinativo: COD ***Order example:*** COD ***Bestellbeispiel:*** COD

BARRA FILETTATA
THREADED BAR
GEWINDESTANGE

EBM

Materiale: W.Nr. 1.0765
Material: W.Nr. 1.0765
Werkstoff: W.Nr. 1.0765

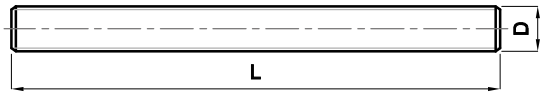

COD	D	L
EBM6	M6	1000
EBM8	M8	1000
EBM10	M10	1000
EBM12	M12	1000
EBM14	M14	1000
EBM16	M16	1000
EBM18	M18	1000
EBM20	M20	1000
EBM22	M22	1000
EBM24	M24	1000
EBM27	M27	1000
EBM30	M30	1000
EBM33	M33	1000
EBM36	M36	1000
EBM42	M42	1000
EBM48	M48	1000

Esempio di ordinativo: COD ***Order example:*** COD ***Bestellbeispiel:*** COD

CONDIZIONI GENERALI DI VENDITA

PREAMBOLO

a) Tutte le vendite effettuate rispondono esclusivamente alle presenti Condizioni Generali di Vendita: esse prevalgono su ogni diversa clausola contenuta nella richiesta di offerta, nell'ordine ed ogni altro accordo. Ogni trasmissione di ordini alla nostra Società implica l'accettazione da parte del cliente delle presenti condizioni senza riserva.

b) Le due parti verranno indicate nel presente contratto come PEDROTTI e il CLIENTE.

c) Gli ordini vanno trasmessi completi in ogni loro parte e hanno valore di proposta contrattuale la cui accettazione è costituita dalla conferma d'ordine redatta da PEDROTTI che stabilisce le condizioni particolari della fornitura. Le condizioni espresse nella conferma d'ordine prevalgono su quelle indicate in fase d'offerta e/o nell'ordine da parte del CLIENTE e si intendono definitive se non rigettate immediatamente.

CONDIZIONI GENERALI DI VENDITA

1. RESA: Salvo diversi precisi accordi scritti, i prezzi si intendono sempre per merce franco stabilimento di produzione o di deposito. Gli eventuali imballaggi al prezzo di costo, le spese di trasporto, e qualunque altra spesa o tassa che dovesse gravare sulla merce sono a carico del CLIENTE.

2. CONSEGNA: Le consegne avverranno secondo le possibilità e le esigenze di fabbricazione. I termini di consegna sono senza impegno tassativo da parte di PEDROTTI. Gli eventuali ritardi non possono dar luogo a risarcimento di danni né ad annullamento o riduzione dell'ordinazione e gli imprevisti, come scioperi, sospensione energia elettrica, alluvioni, incendi, difficoltà nei trasporti e guasti alle macchine, difficoltà di rifornimento materie prime, ecc., ecc., costituiscono casi di forza maggiore per PEDROTTI. In caso di mancata consegna della merce approntata, per ragioni non dipendenti PEDROTTI, decorreranno ugualmente i termini di pagamento dall' avviso di merce pronta e a carico del CLIENTE decorreranno le spese di immagazzinaggio con esonero di PEDROTTI da ogni responsabilità per danneggiamenti di sorta.

3. TRASPORTI: Le merci vendute, dal momento in cui lasciano i magazzini di PEDROTTI s'intendono di proprietà dell'CLIENTE e quindi a tutti gli effetti, consegnate allo stesso anche se vendute franco destino e qualunque siano le condizioni di pagamento pattuite; ogni responsabilità di PEDROTTI cessa pertanto nel momento in cui la merce esce dalle fabbriche o dai suoi magazzini. Qualora il vettore, per tutto o parte del percorso, sia lo stesso PEDROTTI, è inteso che il CLIENTE la esonera sin d'ora da qualsiasi responsabilità dipendente dal trasporto, che verrà effettuato ad esclusivo rischio e pericolo del CLIENTE stesso. PEDROTTI sia come venditore, che come eventuale vettore, è esonerato dall'obbligo di assicurare il trasporto qualora il CLIENTE non lo richieda espressamente nel contratto di vendita; in tal caso l'assicurazione sarà effettuata a spese del CLIENTE, presso la compagnia che egli indicherà o, in difetto, presso una compagnia di fiducia di PEDROTTI stessa.

4. PAGAMENTI: Le condizioni di pagamento vengono stabilite ad ogni offerta, in mancanza di speciali accordi. PEDROTTI, nel caso accettasse di posticipare il termine di consegna su richiesta del CLIENTE, acquisirà diritto al rimborso degli oneri di immagazzinaggio. Ai fini delle scadenze dei pagamenti la consegna sarà da intendersi come avvenuta nei termini pattuiti. I pagamenti si riterranno validi soltanto se effettuati direttamente a PEDROTTI o a persona espressamente delegata alle riscossioni. In caso di ritardato pagamento decorreranno gli interessi del 6% annuo superiore al tasso ufficiale di sconto della Banca d'Italia anche per regolamento con cambiali. Se una vendita si compone di più consegne, il mancato pagamento anche di una sola fattura autorizza la Società a rescindere il contratto, trattenendo a titolo di risarcimento quanto versato e restando riservata a PEDROTTI ogni azione di rivalsa per maggiori danni.

5. CONDIZIONI DI FORNITURA: PEDROTTI si riserva il diritto di modificare a sua discrezione le tolleranze e/o le caratteristiche tecniche dei prodotti indicate nel presente catalogo e si impegna ad informare tempestivamente il cliente in forma scritta.

6. RECLAMI O CONTESTAZIONI: I reclami per difetti della merce dovranno, sotto pena di decadenza, essere avanzati entro 8 giorni dall'effettivo arrivo a destinazione. La custodia del materiale spetta al CLIENTE. PEDROTTI non assume alcuna responsabilità per le alterazioni subite dal materiale dopo l'arrivo e dovute a qualsiasi causa. PEDROTTI non risponde per alterazioni, avarie od usure che il materiale stesso dovesse subire in dipendenza di sollecitazioni di trattamento o di uso errati. In caso di ritorno di merce protestata, questa dovrà essere spedita a carico del CLIENTE in porto franco; in difetto di ciò PEDROTTI potrà rifiutare il ritiro. Resta invece inteso che eventuali contestazioni su una singola spedizione non avranno alcun effetto sul resto dell'ordine e dell'impegno del CLIENTE. Resta pure esplicitamente stabilito che PEDROTTI non assume alcuna responsabilità relativamente al valore del prodotto fornito, e che in nessun modo o per nessun motivo essa dovrà corrispondere qualsiasi indennità per eventuali danni diretti o indiretti. L' obbligo resta pertanto limitato alla sostituzione di quella parte di merce che i suoi tecnici riconosceranno difettosa di materiale o di lavorazione.

7. QUANTITÀ: La quantità della merce che PEDROTTI si impegna a fornire - salvo gli impedimenti di cui gli articoli precedenti - è quella indicata nell'ordine. Tutte le misure e i dati relativi di costruzione, anche se rilevati da PEDROTTI, debbono essere controllati dal CLIENTE sotto sua responsabilità. Tutte le ordinazioni in aggiunta alla fornitura principale saranno sempre soggette alle presenti Condizioni Generali di Vendita e saranno accettate da PEDROTTI con facoltà di aumentare i prezzi e per consegna - il prima possibile - compatibilmente con gli impegni aziendali da PEDROTTI.

8. PREZZI: I prezzi sono stipulati in base ai costi delle materie prime e della manodopera in atto al momento dell'ordine. Qualora dopo la conclusione del contratto sopravvengano aumenti dei costi, il CLIENTE si impegna a riconoscere un adeguato aumento del prezzo della fornitura. Un'eventuale fornitura a determinate quotazioni non impegna PEDROTTI a mantenere gli stessi prezzi per altra commessa, anche se a distanza di pochi giorni, essendo le quotazioni stesse variabili secondo le disponibilità di materie prime o di manodopera.

9. COMPETENZE: Per quanto si riferisce a vendite e ad impegni quindi per ogni azione o contestazione ad essi relativa e da essa dipendente, sarà esclusivamente competente l'Autorità Giudiziaria di Brescia rinunciando le parti a ogni diritto od eccezione contraria alla piena osservazione di tale clausola, anche se il pagamento sia convenuto a mezzo tratta o pagherò cambiali domiciliari presso il debitore.

10. DANNI PER MERCI GIACENTI: La merce ordinata, fabbricata e pagata, è di proprietà del CLIENTE. PEDROTTI gli darà comunicazione scritta di merce pronta e da quel momento tutti i danni di qualsiasi specie e derivanti da qualunque causa saranno a carico del CLIENTE, al quale spetterà l'onere ed il compito di chiedere eventuali risarcimenti a chi di dovere.

11. NOTE: I termini stipulati per il pagamento si intendono perentori ed essenziali; verificandosi l'inadempienza del CLIENTE per qualsiasi ragione o causa, PEDROTTI avrà la facoltà di ritenere risolto il contratto e di ritirare di conseguenza la merce venduta, incamerando quanto già riscosso a titolo di penale per inadempienza del CLIENTE, salvo ed impregiudicati i danni per il deperimento o le avarie riscontrate nella merce.

GENERAL TERMS OF SALE

PREAMBLE

a) All sales refer exclusively to these General Terms of Sale: these conditions prevail over all other clauses in requests for quotations, orders, or other agreements. Each order sent to our company implicitly implies acceptance of these conditions by the customer.

b) The two parties are referred to in this contract as PEDROTTI and CUSTOMER.

c) Orders must be sent fully completed and value as a contractual offer which is accepted with the Order Confirmation sent by PEDROTTI that defines the specific terms of supply. The terms in the order confirmation prevail over all others indicated during quotation and/or order by the CUSTOMER, and are considered final if not rejected immediately.

GENERAL TERMS OF SALE

1. TERMS: Unless there are specific, previous, written agreements, the prices are always for ex-works goods at the production plant or the warehouse. Any packaging costs, shipping costs, and any other expenses or taxes that are applied to the goods are the sole responsibility of the CUSTOMER.

2. DELIVERY: Delivery will be performed based on production needs and availability. Delivery dates are not binding for PEDROTTI. Delays cannot be the cause for request for damages, cancellation or reduction in the order; incidents, such as strikes, suspension of electric supply, floods, fires, difficulties in shipping, machine malfunctions, problems in raw material supply, etc., are cases of force majeure for PEDROTTI. Should goods ready for shipment not be delivered, for reasons not directly resulting from PEDROTTI, the terms of payment start from the date of the goods ready advisory and the CUSTOMER is responsible for all costs for storage, exempting PEDROTTI from any and all responsibility for damage of any sort.

3. SHIPPING: From the moment the goods sold leave PEDROTTI's warehouse they are property of the CUSTOMER and therefore, to all effects, are delivered to the CUSTOMER, even if sold delivered and regardless of the agreed payment terms; therefore, PEDROTTI's responsibility for the goods ceases from the moment the goods leave the factory or its warehouses. If the shipper is the same PEDROTTI for all or a portion of the route, it is understood that the CUSTOMER excludes PEDROTTI from all responsibility due to transport, which will be performed at the sole risk of the CUSTOMER. PEDROTTI company, both as PEDROTTI and forwarder, is exonerated from the obligation to insure the shipment of the goods should the CUSTOMER not expressly request this in the purchase contract; in this case the insurance is the responsibility and expense of the CUSTOMER, with their company of choice, or with a reliable insurance company chosen by PEDROTTI.

4. PAYMENT: Payment terms are established for each quotation unless there are specific agreements. Should PEDROTTI accept a delay in the delivery terms upon request of the CUSTOMER, PEDROTTI has the right to request reimbursement for storage charges. For payment dates, the delivery is understood to be carried out with the agreed terms. Payment is only considered valid if performed directly to PEDROTTI or to a person expressly delegated as an authorized agent for payment. If there is delay in payment, interest will be assessed at a rate of 6% annually in addition to the official interest rate of the "Banca d'Italia", this is also valid for promissory payments. If a sale consists of multiple deliveries, payment default for even a single invoice authorizes PEDROTTI to recede from the contract, withholding payments made as amendment, with the reserve that PEDROTTI has the right to recourse for greater damages.

5. CONDITIONS OF SUPPLY: Pedrotti reserves itself the right to change at its discretion tolerances and/or technical specifications of the products listed in this catalogue and undertakes the liability to promptly inform the client in writing form.

6. COMPLAINTS OR DISPUTES: Complaints for defects in the goods must be communicated within 8 days from effective arrival at the destination or this right will be forfeit. Storage of the goods is the responsibility and cost of the CUSTOMER. PEDROTTI assumes no responsibility for changes suffered by the material after arrival due to any cause. PEDROTTI declines all responsibility for any changes, modifications, malfunctions, or wear that the material may suffer due to handling or improper use. Goods returned due to dispute must be shipped at the CUSTOMER's cost, delivered; any other shipping term may allow PEDROTTI to refuse the goods. It is understood that any disputes for a single shipment will not have effects on the remain of the order and the CUSTOMER's obligation. It is explicitly agreed that PEDROTTI declines all responsibility for the value of the supplied product, and declines all responsibility for any direct or indirect damages caused. The obligation of PEDROTTI is limited to the replacement of that portion of the goods that PEDROTTI's technicians deem defective due to material or processing.

7. QUANTITY: The quantity of the goods that PEDROTTI commits to provisioning – with the reserve for the restrictions in the previous paragraphs – is that indicated in the order. All of the measurements and data relative to construction, even if taken by PEDROTTI, must be checked by the CUSTOMER under his sole responsibility. All additions to the primary order are always subject to these same general Terms of Sales and will be accepted by PEDROTTI with the reserve to increase prices and to determine delivery – as quickly as possible – compatibly with PEDROTTI's other commitments.

8. PRICES: Prices are established based on the raw materials and labour costs at the time of order. Should there have been cost increases following the signature of the contract, the CUSTOMER commits to recognizing a suitable price increase for the supply. Supply of a specific quotation does not commit PEDROTTI to maintaining the same prices for further orders, even after just a few days, as pricing is based on the availability of raw materials and/or labour, which may vary.

9. COMPETENCE: In terms of sales and commitments, and for each and every action, complaint, or dispute in this regard and bearing, the Courts of Brescia will have exclusive competence, the parties declining any and all rights, or exceptions contrary to the full observation this clause, even if payment has been agreed with drafts or promissory notes by the debtor.

10. DAMAGES FOR STORED GOODS: The goods ordered, manufactured and paid are the property of the CUSTOMER. PEDROTTI will provide a written goods ready advisory and from that time all damages of any type, due to any cause, will be the full responsibility of the CUSTOMER; the CUSTOMER is responsible for charges and must pursue reimbursement for these from whom ever is responsible.

11.NOTES: The terms determined for payment are final and essential. Should the CUSTOMER default for any reason or cause, PEDROTTI has the right to consider the contract terminated and, consequently, withdraw the goods sold, retaining what has already been paid as a cancellation fee by the CUSTOMER, without prejudice to the right to claim damages for deterioration or faults found with the goods.

ALLGEMEINE GESCHÄFTSBEDINGUNGEN

PRÄAMBEL

a) Alle Geschäfte werden ausschließlich zu den vorliegenden Allgemeinen Geschäftsbedingungen getätigt: diese haben den Vorzug vor jeder anderslautenden Klausel in Angebot, Bestellung und sonstigen Vereinbarungen. Mit der Erteilung eines Auftrags an unser Unternehmen stimmt der käufer den vorliegenden AGBs uneingeschränkt zu.
b) Die beiden Parteien werden im vorliegenden Vertrag von PEDROTTI und KÄUFER bezeichnet.
c) Aufträge müssen mit vollständigen Angaben eingehen und gelten als Vertragsangebot, dessen Annahme die vom Lieferanten ausgestellte Auftragsbestätigung ist, mit welcher er die besonderen Bedingungen der PEDROTTI festlegt. Die in der Auftragsbestätigung angegebenen Bedingungen haben Vorrang gegenüber den in der Angebotsphase und/oder im Auftrag des KÄUFER angegebenen Bedingungen und gelten als endgültig, wenn sie nicht umgehend abgelehnt werden.

ALLGEMEINE GESCHÄFTSBEDINGUNGEN

1. LEISTUNG: Vorbehaltlich präziser, schriftlicher anderslautender Vereinbarungen verstehen sich die Preise grundsätzlich ab Werk oder ab Lager. Die eventuellen Verpackungen zum Einkaufspreis, die Transportkosten und alle sonstigen Kosten oder Abgaben, die auf den Waren lasten sollten, gehen zu Lasten des KÄUFERS.

2. LIEFERUNG: Die Lieferungen werden entsprechend der Möglichkeiten und Fabrikationserfordernisse ausgeführt. Die angegebenen Lieferfristen sind ohne Gewähr. Eventuelle Verzögerungen geben keinen Anlass zu Schadensersatzforderungen, Stornierungen oder Reduzierungen der bestellten Mengen. Unvorhergesehene Vorkommnisse wie Streiks, Stromausfälle, Überschwemmungen, Feuer, Transportschwierigkeiten und Maschinenschäden, Rohstof-Versorgungsschwierigkeiten, etc. gelten als höhere Gewalt. Im Falle der ausgebliebenen Lieferung der fertiggestellten Ware aus Gründen, die nicht dem Lieferanten anzulasten sind, bleibt die Zahlungsfrist unverändert mit der Bereitstellungsmitteilung und der KÄUFERS hat die Kosten für die Lagerung der Ware zu tragen. PEDROTTI übernimmt keine Verantwortung für evtl. sonstigen Beschädigungen.

3. TRANSPORT: Das Eigentum der verkauften Ware geht mit dem Verlassen der unternehmenseigenen Lager auf den KÄUFER über und gilt in jeder Hinsicht als an diesen geliefert. Dies gilt auch bei Lieferungen frei Haus und ist unabhängig von den Zahlungsvereinbarungen. Jede Verantwortung des Lieferanten endet in dem Moment, in dem die Ware die Werke oder die Lager verlässt. Ist der Lieferant selbst über einen Teil oder den ganzen Weg auch der Frachtführer, befreit der KÄUFER ihn von jeder Verantwortung im Zusammenhang mit dem Transport, welcher vollkommen auf seine eigene Verantwortung erfolgt. PEDROTTI, sowohl als Lieferant als auch als eventueller Frachtführer, ist nicht verpflichtet, den Transport zu versichern, wenn der KÄUFER dies nicht ausdrücklich im Kaufvertrag verlangt; ist das der Fall, wird die Versicherung auf Kosten des KÄUFER bei dem von ihm angegebenen Versicherungsunternehmen abgeschlossen. Gibt der KÄUFER kein Unternehmen an, wird der Vertrag mit einer Versicherungsgesellschaft des Vertrauens des Lieferanten selbst abgeschlossen.

4. ZAHLUNG: Die Zahlungsbedingungen werden mit jedem Angebot festgelegt, wenn keine Sondervereinbarungen vorliegen. Für den Fall, dass PEDROTTI auf Wunsch des KÄUFERS eine Lieferverschiebung akzeptiert, hat er das Recht auf Erstattung der Lagerkosten. Im Sinne der Zahlungsfrist gilt die Lieferung entsprechend der Vereinbarungen als erfolgt. Die Zahlungen werden nur dann anerkannt, wenn sie direkt an das Unternehmen oder an einen ausdrücklich mit dem Einzug der Zahlungen beauftragten Bevollmächtigten erfolgen. Bei Zahlungsverzug werden Verzugszinsen in Höhe von 6% pro Jahr über dem ofziellen Diskontsatz der Banca d' Italia berechnet. Dies gilt auch für Wechselzahlungen. Setzt sich ein Verkauf aus mehreren Lieferungen zusammen, ist der Lieferant bei Ausbleiben der Zahlung auch nur einer Rechnung befugt, den Vertrag aufzulösen und die gezahlte Summe als Schadensersatz einzubehalten. Der Lieferant behält sich jedoch vor, weitere Regressklagen für höhere Schäden zu führen.

5. LIEFERBEDINGUNGEN: PEDROTTI behält sich das Recht vor, nach eigenem Ermessen Toleranzen und / oder Spezifkationen der in diesem Katalog angegebenen Produkten zu ändern und verpflichtet sich, den Kunden schriftlich unverzüglich zu informieren.

6. REKLAMATIONEN ODER BEANSTANDUNGEN: Reklamationen wegen mangelhafter Ware müssen innerhalb von 8 Tagen nach dem tatsächlichen Eingang am Bestimmungsort eingereicht werden. Die Verwahrung des Materials ist zu Lasten des KÄUFERS. PEDROTTI übernimmt keine Verantwortung für Veränderungen des Materials nach dem Eingang und aus jeglichem Grund. PEDROTTI übernimmt keine Verantwortung für Veränderungen, Havarien oder Abnutzungen, die das Material infolge von unsachgemäßen Belastungen oder Verwendungen erfährt. Beanstandete Ware muss zu Lasten des KÄUFERS frei Haus zurückgesendet werden; ist das nicht der Fall, kann PEDROTTI die Warenannahme verweigern. Eventuelle Beanstandungen einer einzelnen Lieferung haben jedoch keine Auswirkung auf die restliche Bestellung und die eingegangenen Verpflichtungen. Weiterhin wird ausdrücklich festgelegt, dass PEDROTTI keine Verantwortung für den Wert des gelieferten Produkts übernimmt und auf keine Weise oder aus jeglichem Grund für einen Schadensersatz eventueller direkter oder indirekter Schäden aufzukommen hat. Die einzige Verpflichtung beschränkt sich auf den Ersatz jener Ware, für die die hauseigenen Techniker Material- oder Bearbeitungsfehler anerkennen.

7. MENGE: Die Warenmenge, die sich PEDROTTI zu liefern verpflichtet (vorbehaltlich der in den vorangegangenen Artikeln genannten Verhinderungen) ist die im Auftrag angegebene Menge. Alle Abmessungen und die Daten zur Fertigung müssen vom KÄUFER auf dessen Verantwortung geprüft werden (auch wenn diese vom Lieferanten erfasst wurden). Alle zusätzlich zur Hauptbestellung eingehenden Bestellungen unterliegen ebenfalls den vorliegenden AGBs und werden vom Lieferanten akzeptiert, jedoch mit Vorbehalt einer eventuellen Preiserhöhung und mit einer Lieferfrist, die mit den bereits eingegangenen Verpflichtungen des Lieferanten vereinbar ist.

8. PREISE: Die Preise werden auf Grund der bei Auftragseingang geltenden Rohmaterialpreise und Löhne vereinbart. Sollte nach Vertragsabschluss Kostenerhöhungen eintreten, verpflichtet sich der KÄUFER, eine entsprechende Preiserhöhung für die Lieferung anzuerkennen. Eine eventuelle Lieferung zu bestimmten Preisangaben verpflichtet den Lieferanten nicht, die gleichen Preise für einen auch nur wenige Tage später eingehenden Auftrag beizubehalten, da diese je nach Verfügbarkeit des Rohmaterials oder der Höhe der Löhne Schwankungen unterliegen können.

9. GERICHTSSTAND: Im Hinblick auf Geschäfte und Verpflichtungen und somit für jeden damit im Zusammenhang stehenden bzw. Daraus resultierenden Vorgang oder Beanstandung ist ausschließlich der Gerichtsstand von Brescia zuständig. Die Parteien verzichten auf jedes Recht oder Ausnahme, die der vollen Beachtung dieser Klausel wiederspricht, auch wenn eine Zahlung mittels Wechseln oder Domizilwechseln beim Schuldner vereinbart wurde.

10. SCHADEN DURCH UNGELIEFERTE WARE: Die bestellte, produzierte und bezahlte Ware ist Eigentum des KÄUFERS. PEDROTTI erteilt schriftliche Mitteilung, dass die Ware fertig ist und ab diesem Zeitpunkt gehen alle Schäden und Folgeschäden jeglicher Ursache zu Lasten des KÄUFERS, dem die Aufgabe und Verpflichtung obliegt, eventuellen Schadensersatz von den zuständigen Stellen zu fordern.

11. ANMERKUNGEN: Die vereinbarten Zahlungsfristen sind endgültig und grundsätzlich; im Falle der Nichterfüllung des KÄUFERS aus jeglichem Grund oder Ursache ist PEDROTTI berechtigt, den Vertrag als aufgelöst ansehen und dementsprechend die verkaufte Ware einzuziehen. Bereits getätigte Zahlungen werden in diesem Fall als Vertragsstrafe wegen Nichterfüllung des KÄUFERS einbehalten, unter Vorbehalt weiterer Schadensersatzvorderungen für Verfall oder Schäden, die an der Ware festgestellt werden.

EDIZIONE 2019

PEDROTTI

NORMALIZZATI - MECCANICA

DIREZIONE
HEAD OFFICE:
Via della Ferrovia, 1/3/5
25085 Gavardo (Bs) Italia

Unità produttive
Production Dept.:
Via della Ferrovia, 1/3/5
25085 Gavardo (Bs) Italia

Via IV Novembre, 160
25080 Prevalle (Bs) Italia

Amministrazione e Ufficio Personale
Accounting and HR:
Tel. +39 0365.330.146
Fax. +39 0365 330.140
amministrazione@pedrotti.it
personale@pedrotti.it

Ufficio Vendite
Sales:
Tel. +39 0365.330.111
Fax. +39 0365.330.150
vendite@pedrotti.it
meccanica@pedrotti.it

www.pedrotti.it